Produkt: **KLUDI MX Spültisch-Einhandmischer DN 10**

Artikel-Nr.: **399050562**

Artikeltext

Spültisch-Einhandmischer DN 10
Bügelhebel
Einlochmontage
Durchfluss 5 l/min
Strahlregler M 24 x I
Keramik-Kartusche mit Heißwasserbegrenzung
schwenkbarer Auslauf (360°)
Schnell-Montagesystem
flexible Anschlüsse G 3/8
für drucklose Speicher
Geräuschklasse I
P- IX 18641/I

Oberfläche:
05 chrom

Produktabbildung



Standardleistungstext

Einlocharmatur, Hersteller Typ KLUDI GmbH & Co KG KLUDI MX Spültisch-Einhandmischer Art. Nr. 399050562, DN 10, aus Messing Oberfläche Chrom, Ausführung wie folgt: Spültisch-Einhandmischer DN 10, mit schwenkbarem Auslauf, mit Bügelhebel, Ausladung Betätigungselement in mm 108, mit Strahlregler M 24 x I, Geräuschverhalten DIN 4109 Gruppe I, Prüfzeichen P- IX 18641/I, Durchfluss max. 5 l/min, Ausladung in mm 210, mit Schnellbefestigung mit Montageplatte, mit flexiblen Armaturen Anschlussdruckschläuchen G 3/8 Länge in mm 435/350 mit DVGW (W543/KTW-A_W270) KIWA / CSTB / WRAS Zulassung, Auslaufhöhe in mm 166/194, mit Keramik Kartusche mit Heißwasserbegrenzung Ø 41 mm, Betätigungselement aus Metall, mit schwenkbarem Gussauslauf, für Bohrlochdurchmesser in mm Ø 34, für offene Trinkwassererwärmer, PN 0,

Maßzeichnung

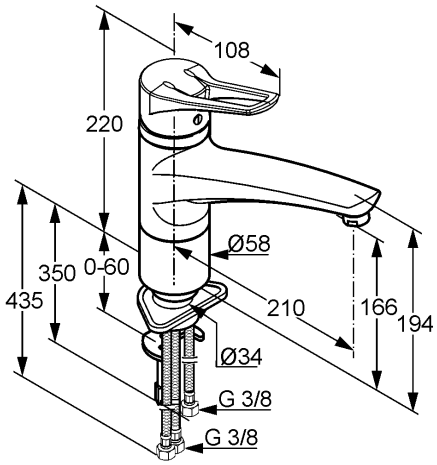

Tabelle

T 1	T 2	T 3	T 4	T 5	Einh.	K-Nr.	Textergänzung
524	1 1	1 5	8 1	1		21	*
527	1 1	1		06	- - -	31	**
665	1	05	06		-	41	***

* KLUDI GmbH & Co KG KLUDI MX Spültisch-Einhandmischer Art. Nr. 399050562
** aus Messing, DIN EN 50930-6
*** Keramik Kartusche mit Heißwasserbegrenzung Ø 41 mm, Niederdruck in Anlehnung an DIN EN 817

Durchflussdiagramm

