REGINOX

KANSAS 18 X 40

Artikelnummer	B19H1LLU06GDS
Mindeste Schrankmaße	40 cm
Gesamtabmessungen	440 x 220 mm
Abmessungen der Spüle	403 x 183 mm
Tiefe der Spüle	170 mm



ZUBEHÖR

ARMATUREN ANREGUNGEN



BELAYA



NOVA

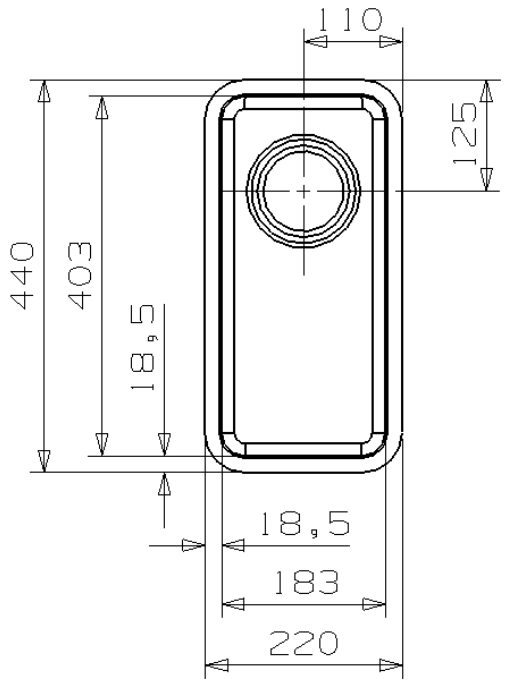

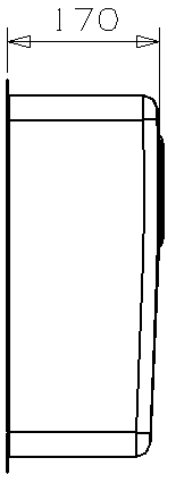

Kansas 18x40

datum: 29-06-2011

Tolerantie buitenmaat per zijde	±0.5mm
Toleranz Aussenmasse pro Seite	±0.5mm
Per side the outside tolerance measure	±0.5mm

SHT2 (DWG) WORK

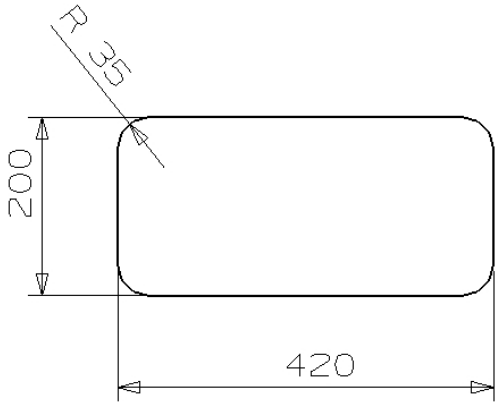

Kansas 18x40
Uitsparing Blad
Aussparung Platte
Cut out worktop

datum: 29-06-2011

Tolerantie buitenmaat per zijde	±0.5mm
Toleranz Aussenmasse pro Seite	±0.5mm
Per side the outside tolerance measure	±0.5mm

SHT1 (DWG) WORK

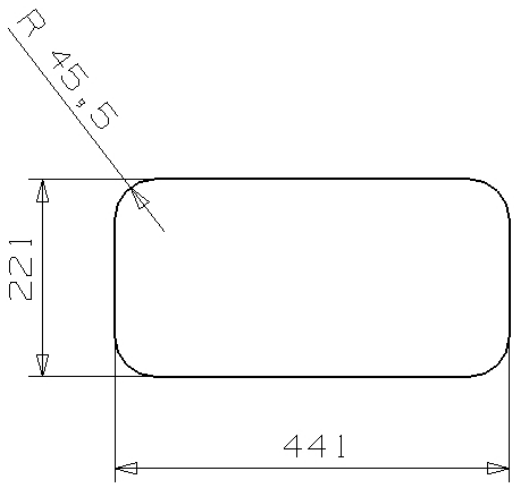

Kansas 18x40
Uitsparing Toplaag
Aussparung Oberschicht
Cut out upper-layer worktop

datum: 29-06-2011

441 x 221 = max. buitenmaat
441 x 221 = max. Aussenmasse
441 x 221 = max. outside measure

SHT1 (DWG) WORK