REGINOX

KANSAS 18X40

Artikelnummer	B19H1ULU06GDS
Mindeste Schrankmaße	40 cm
Gesamtabmessungen	440 x 220 mm
Abmessungen der Spüle	403 x 183 mm
Tiefe der Spüle	170



ZUBEHÖR

ARMATUREN ANREGUNGEN



GILA



NARMADA



WOLGA

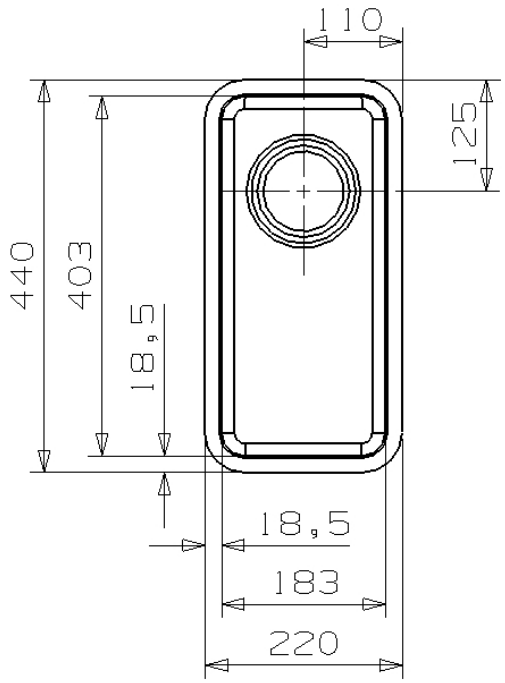

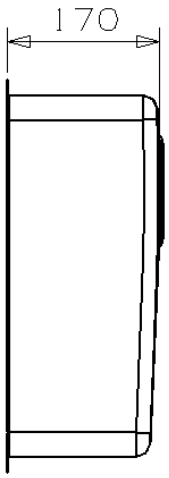

Kansas 18x40

datum: 29-06-2011

Tolerantie buitenmaat per zijde	±0.5mm
Toleranz Aussenmasse pro Seite	±0.5mm
Per side the outside tolerance measure	±0.5mm

SHT2 (DWG) WORK

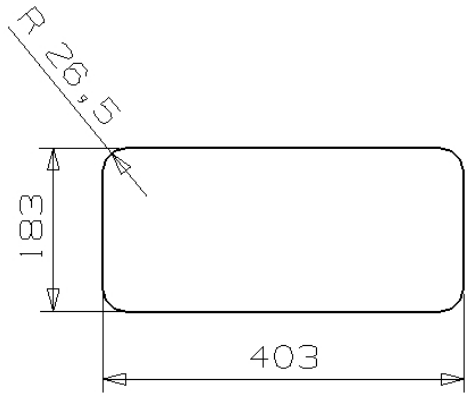

Kansas 18x40
Uitsparing blad onderbouw spoelbak
Aussparung Platte Unterbau Spule
Cut out worktop underbuild sink

datum: 12-03-2012

Tolerantie buitenmaat per zijde	±0.5mm
Toleranz Aussenmasse pro Seite	±0.5mm
Per side the outside tolerance measure	±0.5mm

SHT1 (DWG) WORK