REGINOX

KANSAS 40X40



Artikelnummer	B19H2LLU06GDS.9
Mindeste Schrankmaße	45 cm
Gesamtabmessungen	440 x 440 mm
Abmessungen der Spüle	403 x 403 mm
Tiefe der Spüle	250 mm

ZUBEHÖR

Abtropfschale flacher Einsatz S3000
Geschirrkorb Edelstahl mit Schale R1060

ARMATUREN ANREGUNGEN



NOVA



BELAYA

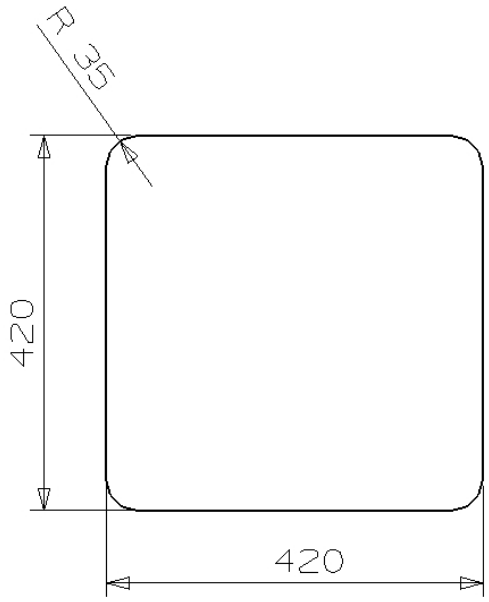

Kansas 40x40
Uitsparing Blad
Aussparung Platte
Cut out worktop

datum: 29-06-2011

Tolerantie buitenmaat per zijde	±0.5mm
Toleranz Aussenmasse pro Seite	±0.5mm
Per side the outside tolerance measure	±0.5mm

SHT1 (DWG) WORK

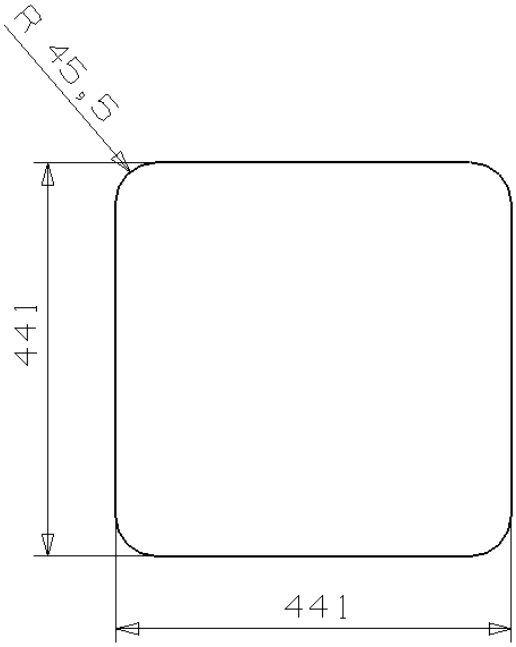

Kansas 40x40
Uitsparing Toplaag
Aussparung Oberschicht
Cut out upper-layer worktop

datum: 29-06-2011

441 x 441 = max. buitenmaat
441 x 441 = max. Aussenmasse
441 x 441 = max. outside measure

SHT1 (DWG) WORK

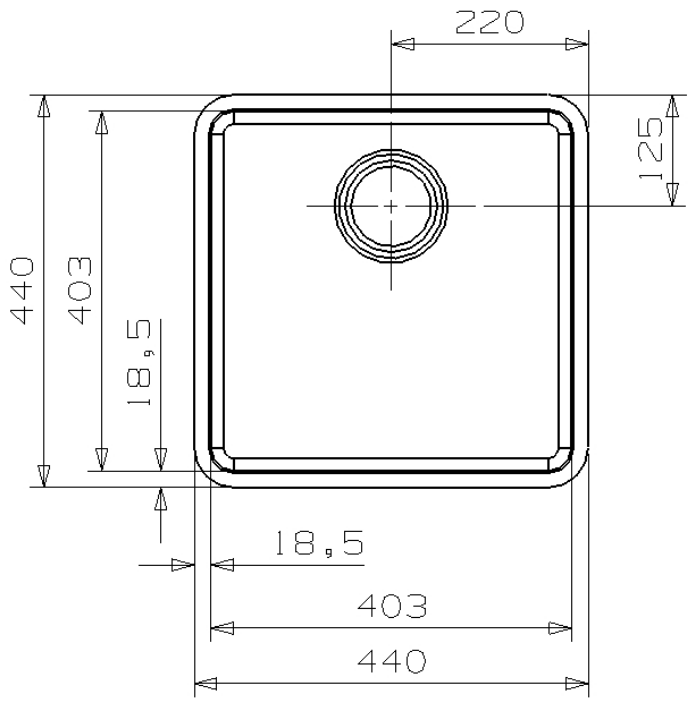

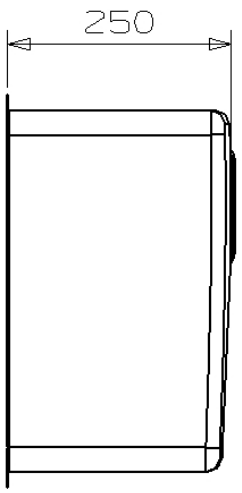

Kansas 40x40

datum: 29-06-2011

Tolerantie buitenmaat per zijde	±0.5mm
Toleranz Aussenmasse pro Seite	±0.5mm
Per side the outside tolerance measure	±0.5mm

SHT2 (DWG) WORK