REGINOX

KANSAS 50X40

Artikelnummer	B19H3LLU06GDS.9
Mindeste Schrankmaße	60 cm
Gesamtabmessungen	540 x 440 mm
Abmessungen der Spüle	503 x 403 mm
Tiefe der Spüle	250 mm



ZUBEHÖR

Abtropfschale flacher Einsatz S3000
Geschirrkorb Edelstahl mit Schale R1060

ARMATUREN ANREGUNGEN



NOVA



BELAYA

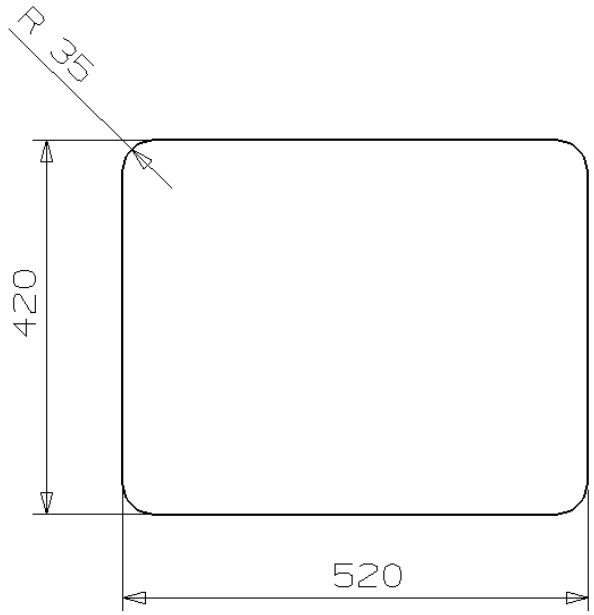

Kansas 50x40
Uitsparing Blad
Aussparung Platte
Cut out worktop

datum: 29-06-2011

Tolerantie buitenmaat per zijde	±0.5mm
Toleranz Aussenmasse pro Seite	±0.5mm
Per side the outside tolerance measure	±0.5mm

SHT1 (DWG) WORK

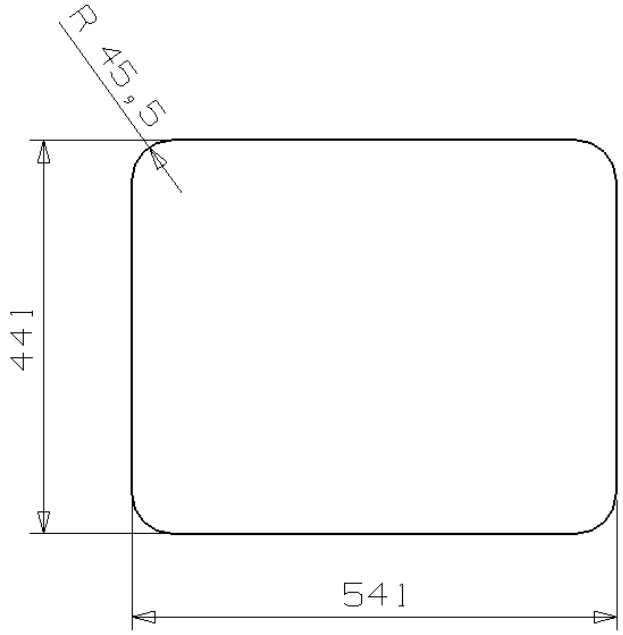

Kansas 50x40
Uitsparing Toplaag
Aussparung Oberschicht
Cut out upper-layer worktop

datum: 29-06-2011

541 x 441 = max. buitenmaat
541 x 441 = max. Aussenmasse
541 x 441 = max. outside measure

SHT1 (DWG) WORK

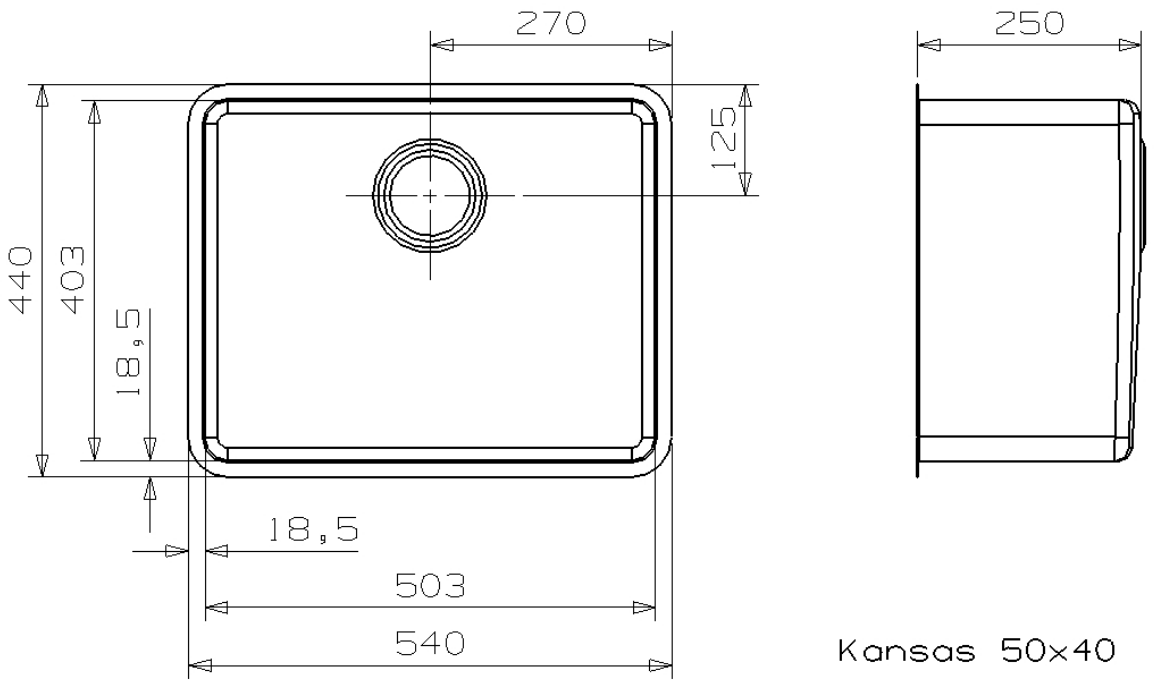

Kansas 50x40

datum: 29-06-2011

Tolerantie buitenmaat per zijde	±0.5mm
Toleranz Aussenmasse pro Seite	±0.5mm
Per side the outside tolerance measure	±0.5mm

SHT2 (DWG) WORK