REGINOX

KANSAS 50X40



Artikelnummer	B19H3ULU06GDS.9
Mindeste Schrankmaße	60 cm
Gesamtabmessungen	540 x 440 mm
Abmessungen der Spüle	503 x 403 mm
Tiefe der Spüle	250 mm

ZUBEHÖR

ARMATUREN ANREGUNGEN



GILA



BELAYA



WOLGA

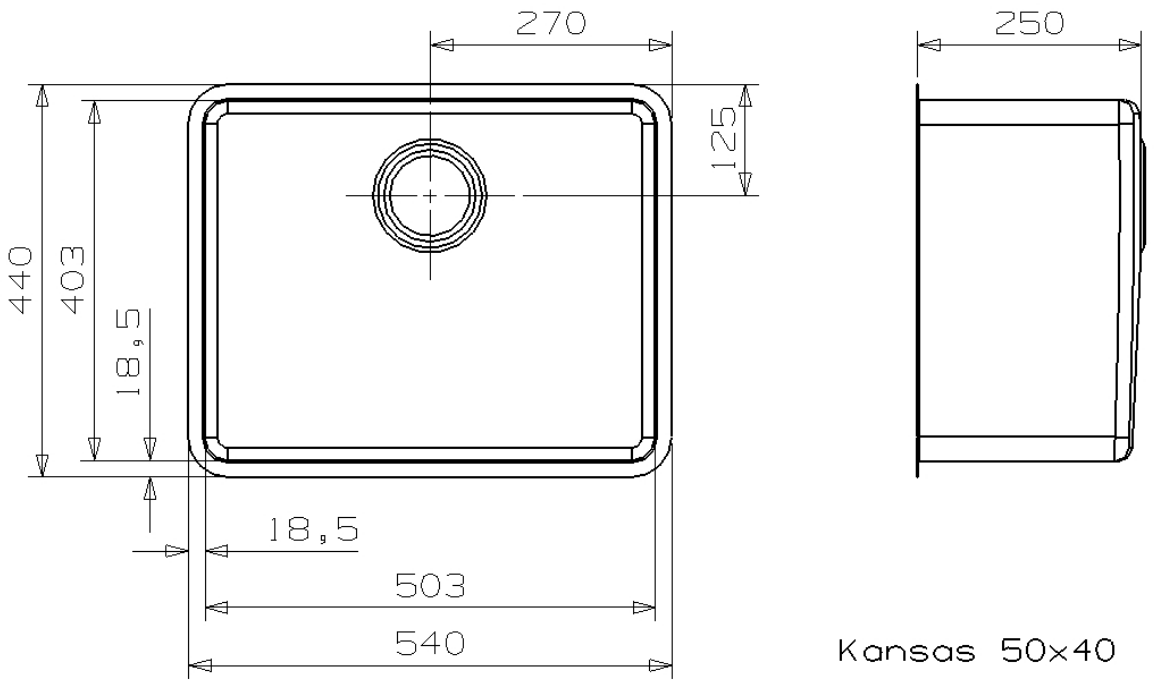

Kansas 50x40

datum: 29-06-2011

Tolerantie buitenmaat per zijde	±0.5mm
Toleranz Aussenmasse pro Seite	±0.5mm
Per side the outside tolerance measure	±0.5mm

SHT2 (DWG) WORK

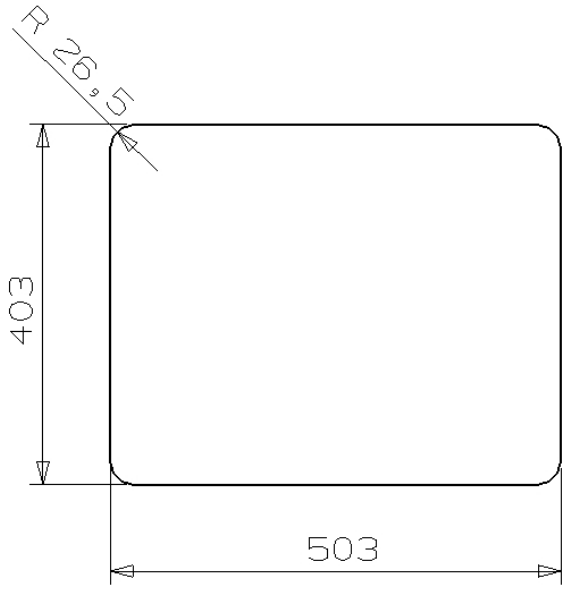

Kansas 50x40
Uitsparing blad
onderbouw spoelbak
Aussparung Platte
Unterbau Spule
Cut out worktop
underbuild sink

datum: 12-03-2012

Tolerantie buitenmaat per zijde	±0.5mm
Toleranz Aussenmasse pro Seite	±0.5mm
Per side the outside tolerance measure	±0.5mm

SHT1 (DWG) WORK