SCHOCK

CRISTALITE®

MANHATTAN D-100

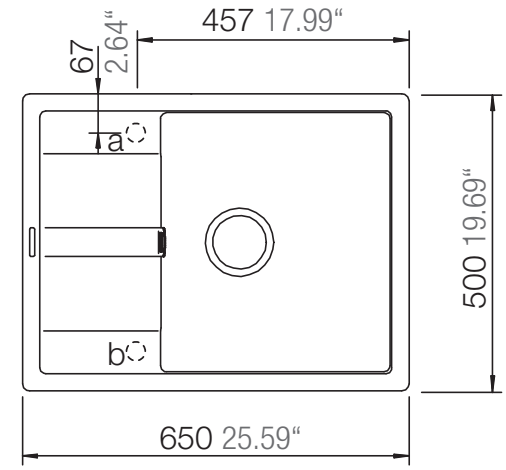

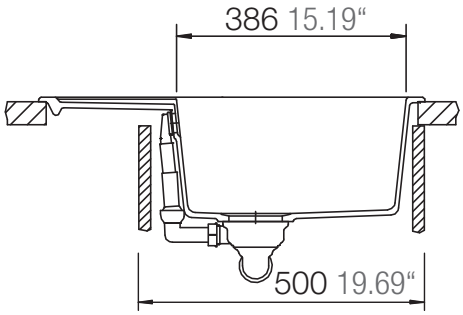

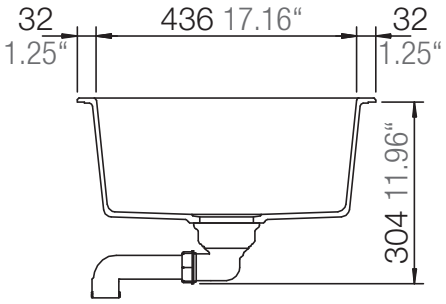

Installation: Von oben / topmount
Ausschnitt / cut-out

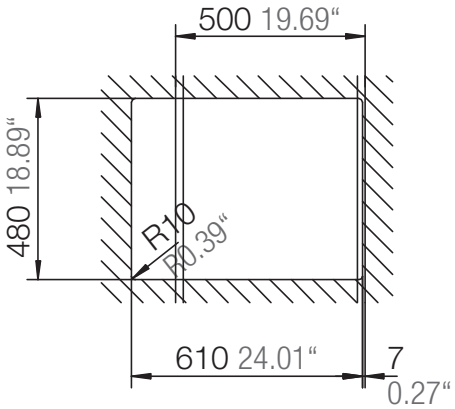

Installation: Unterbau / undermount
Ausschnitt / cut-out

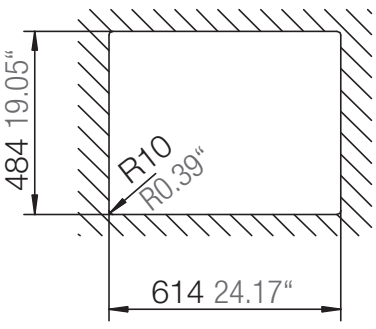

MASSANGABEN / MEASUREMENTS IN MM / INCH