CRISTADUR®**MONO D-150**

MASSANGABEN IN MILLIMETER

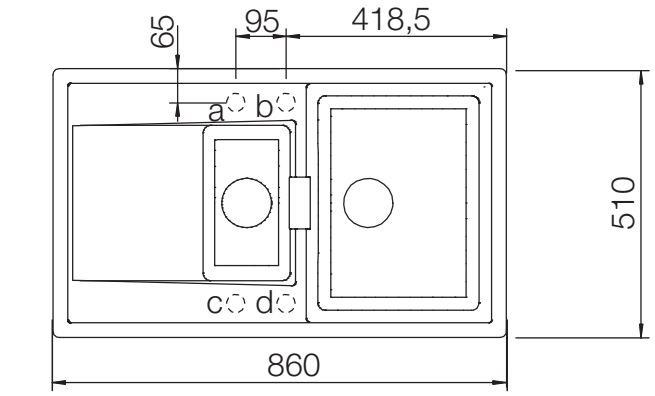

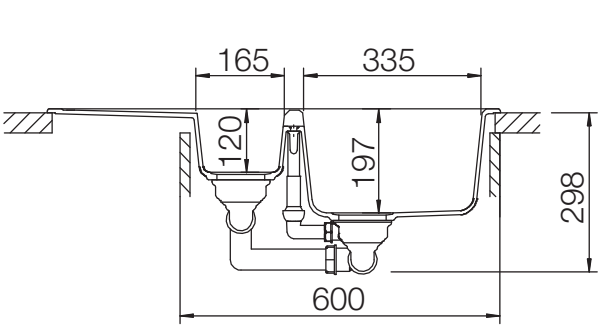

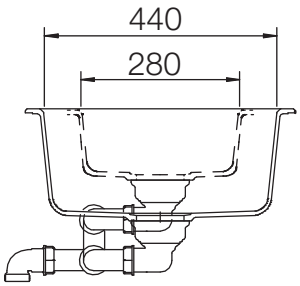

Maße für Einbau von oben

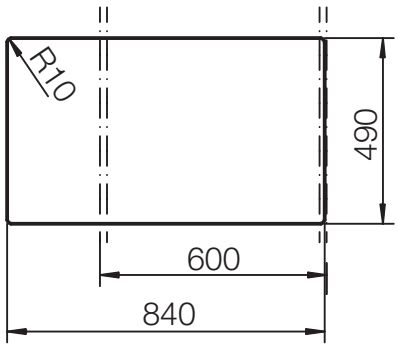

Maße für Unterbau

