Montageanleitung / Mounting Instruction

LED Infrarot Touch- Farbwechsler

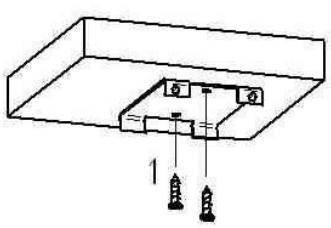

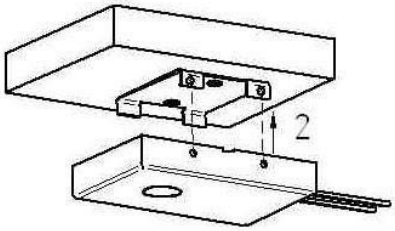

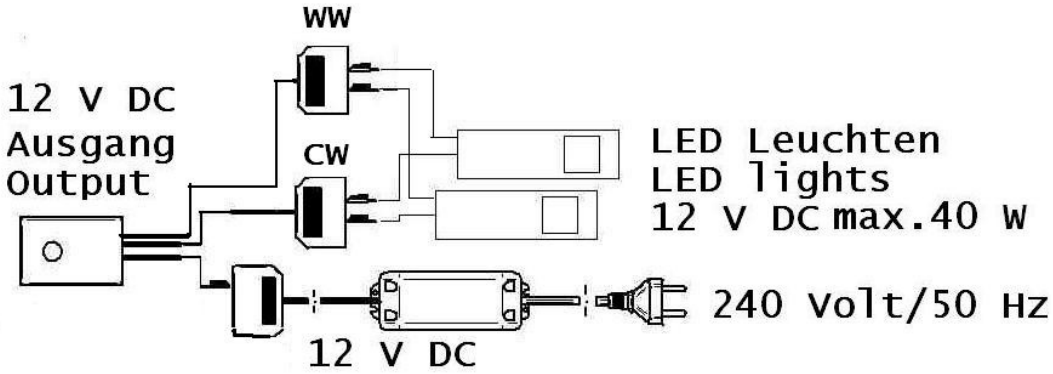

Funktion:
kurz antippen = an / aus
länger berühren = an und abschwellen WW/CW
Memory Funktion = kurz antippen = ein der zuletzt eingestellten Farbe

1. Halteplatte anschrauben
   Fix the mounting plate
2. Dimmermodul aufstecken
   Clip on the Dimmer Modul

Steckverbindungen gemäß Zeichnung vornehmen
Make the connections like drawing

LED Leuchten in den Modul -Verteiler einstecken
insert the connector of the LED lights in the module distributor
Modulsteckverbinder in den Verteiler des LED Netzteils einstecken
insert module connectors in the distribution of the LED power supply
LED Netzteil mittels Eurostecker mit einer Netzsteckdose 230/240 Volt verbinden
LED power supply using the Euro plug to make the connection with the main power 230/240 V

Daten IF Farbwechsler: Konstantspannung 12 V DC / max. 20 Watt/je Farbe