LINERO®

KESSEBÖHMER

http://support.kesseboehmer.de/linero

Montageanleitung
LINERO®

Mounting Instructions
LINERO®

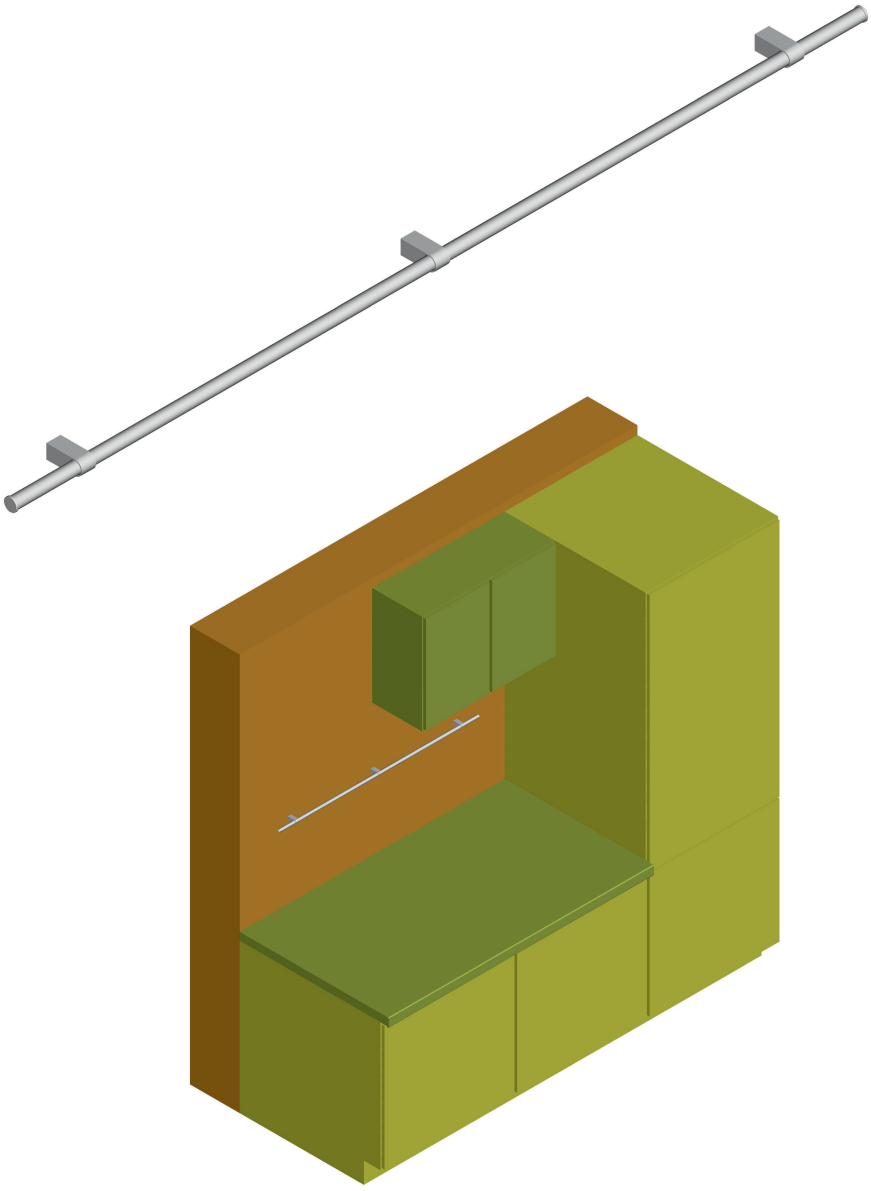

KESSEBÖHMER

1

mm

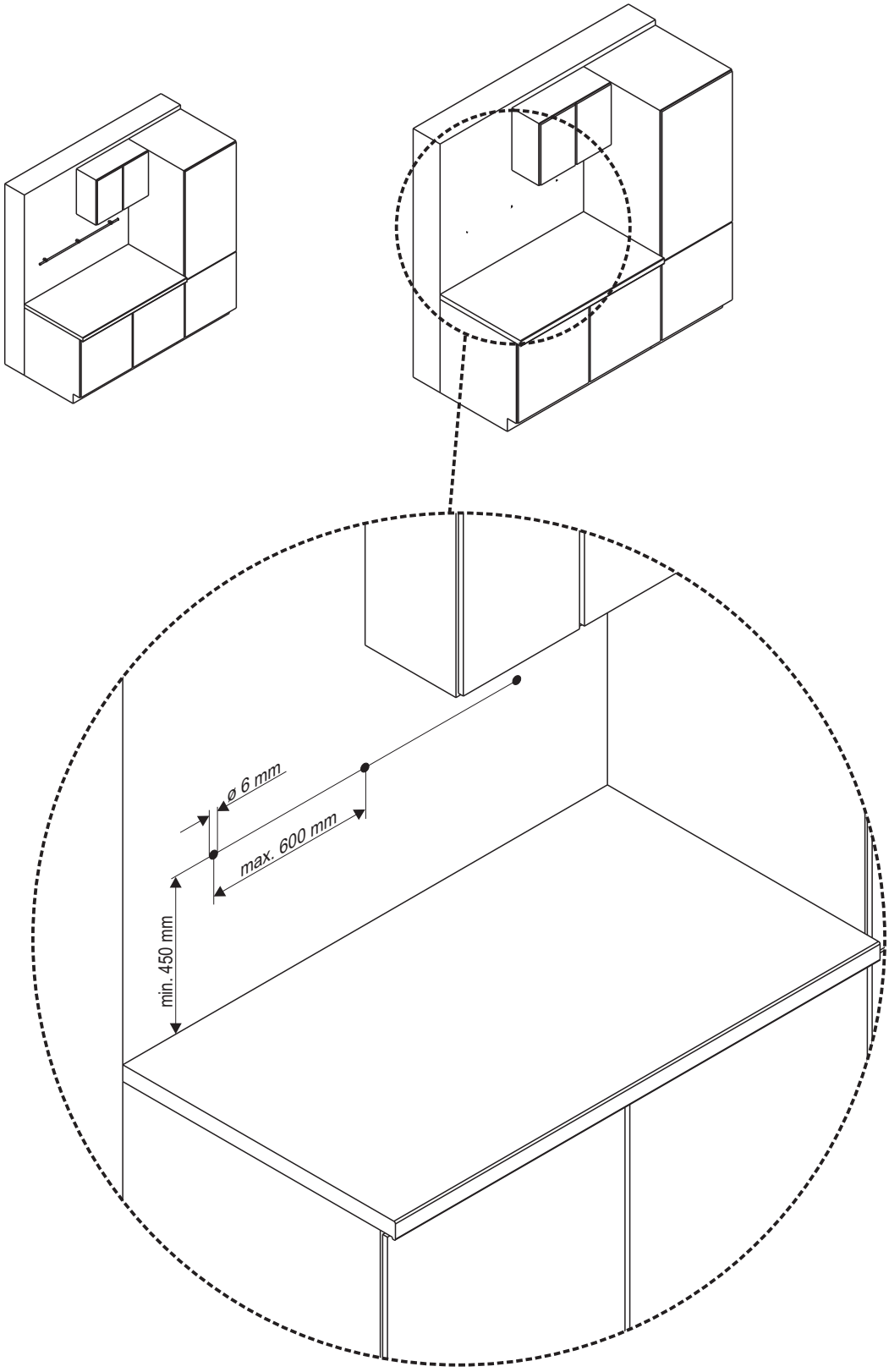

LINERO®

KESSEBÖHMER

2

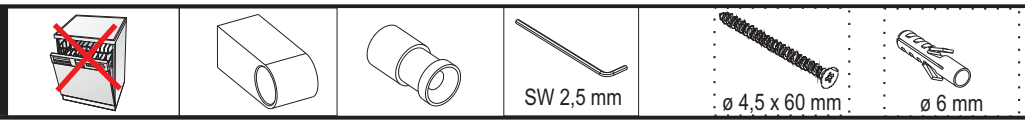

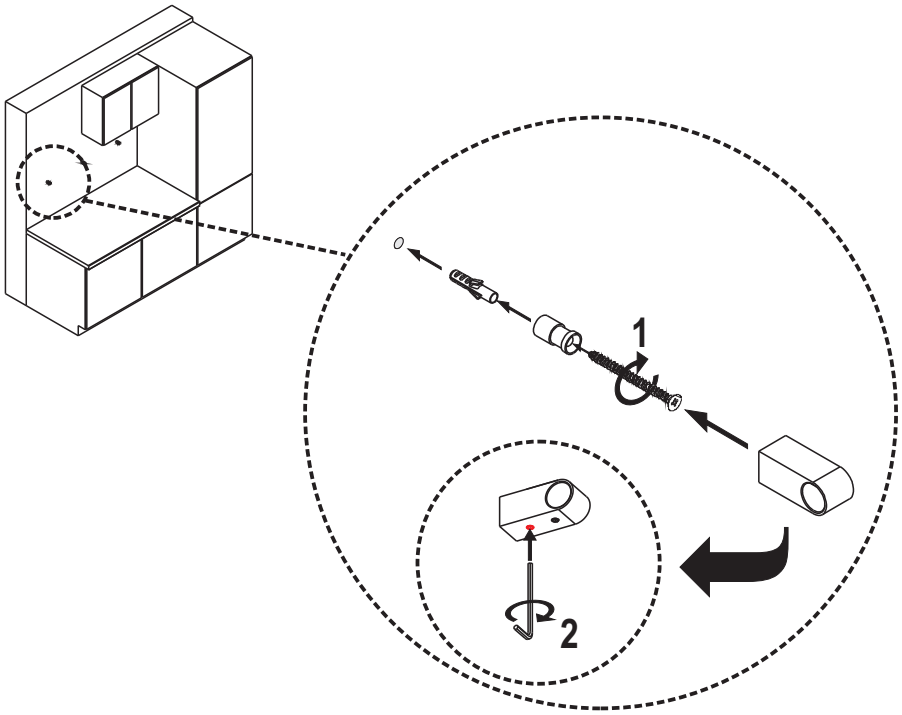

3

