KeraDomo MERA 70 F



Armatur-Empfehlung

Armaturempfehlung:
Einhebelmischer
TRENDO STAR Chrom/Magnolie
mit Handbrause



Standard-Farben

Grönland	**12**	Campina	**18**	Siena	**65**
Polar	**13**	Sand	**26**	Nero	**68**
Noblesse	**16**	Cotto	**28**	Alu	**76**

Sonder-Farben

Magnolie	**10**	Platin	**70**	Nigra	**87**
Jasmin	**19**	Titan	**78**		
Fango	**23**	Schiefer	**85**		

Auch mit CLEANPLUS erhältlich.

Maße/Einbauskizze

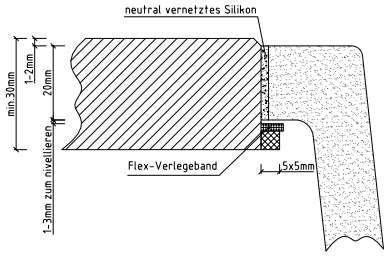

Ausschnittmaß in der APL: 680 x 490 mm

Achtung: Bei Platzierung eines integr. Geschirrspülers oder eines Drehkarussells beträgt die erforderliche Dicke der Natur- oder Kunststein-Arbeitsplatte mind. 40 mm!

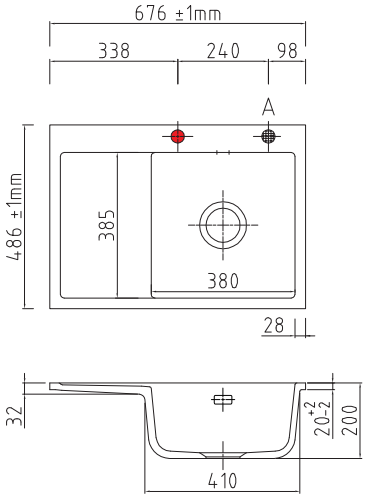

Armaturbohrung und Sollbruchstelle (Pos. A) vorhanden. Durchmesser ca. 35 mm.

Sonderzubehör


Resteschale 0831

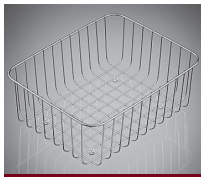
Geschirrkorb 0721


Arbeitsbrett Glas 0736


Arbeitsbrett 0739