THEBO Montageanleitung - Mounting Instructions
ST 3007/C

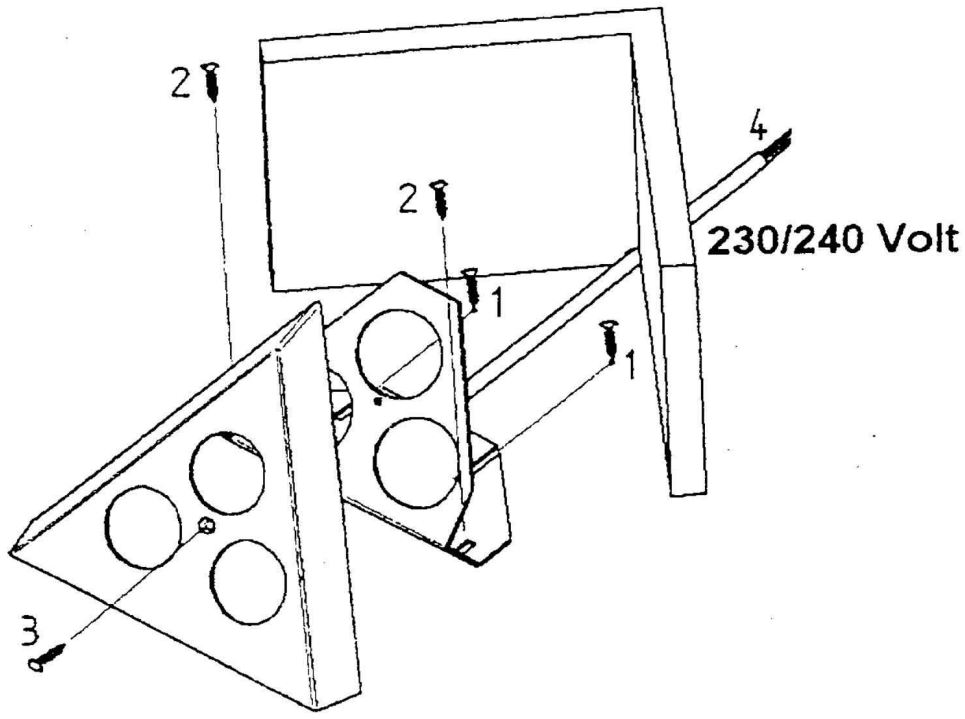

Montage:

- Leitungsbohrung 10 mm vornehmen
- Leitung (4) durch die Bohrung führen
- Chassis bis in die Ecke schieben
- mittels Schrauben (1 und 2) Chassis anschrauben
- Abdeckung aufsetzen und verschrauben (3)
- Netzanschluß 230/240 Volt vornehmen

Mounting:

- make the drilling hole 10 mm for cable
- insert the cable trough the drilling hole (4)
- move the chassis into the corner
- screw the chassis on the worktop (1 + 2) or / and the wall
- put on the cover and fix it with screw 3
- make the connect to the main power