Küchenanschlussbox / Anleitung für bestimmungsgemäße Verwendung

Die praktische Küchenanschlussbox ist bereits mit allen notwendigen Anschlussleitungen vorverdrahtet (Kochfeld, Backofen, Geschirrspüler oder Induktionsfeld). Ausgehend vom Netz (Herdanschlussdose) lassen sich die Elektrogeräte der Küche problemlos und zeitsparend anschließen.

Technische Daten:

- Eingangspannung: 400 V
- Vorsicherung max. 16 A
- Gesamtanschlusswert vom Netz (Herdanschlussdose): 11 KW (bei symmetrischer Aufteilung)
- Anschlusswert Kochfeld: max. 7.360 W (2-Phasen)
- Anschlusswert Backofen oder Geschirrspüler: max. 3.680 W (1-Phase)
- Leitungen und Dose sind geprüft gemäß DIN EN 60670 - 1/22 und DIN EN 61535
- Das Dosengehäuse ist verschraubt und durch Siegel, gegen unbefugte Öffnung, gesichert.
- Maße Verteilerdose: 45 x 95 x 95 mm, (HxBxL).
- Die Box entspricht der Schutzklasse IP20 und ist für den **Einsatz in Feuchträumen NICHT geeignet.**
- Auf die Verwendung einer Tischsteckdose, zum Anschluss mehrerer Stromabnehmer über die Schalenkupplung, sollte aus Sicherheitsgründen verzichtet werden.
- **Der Anschluss und die Inbetriebnahme dürfen nur durch eine Elektrofachkraft erfolgen.**

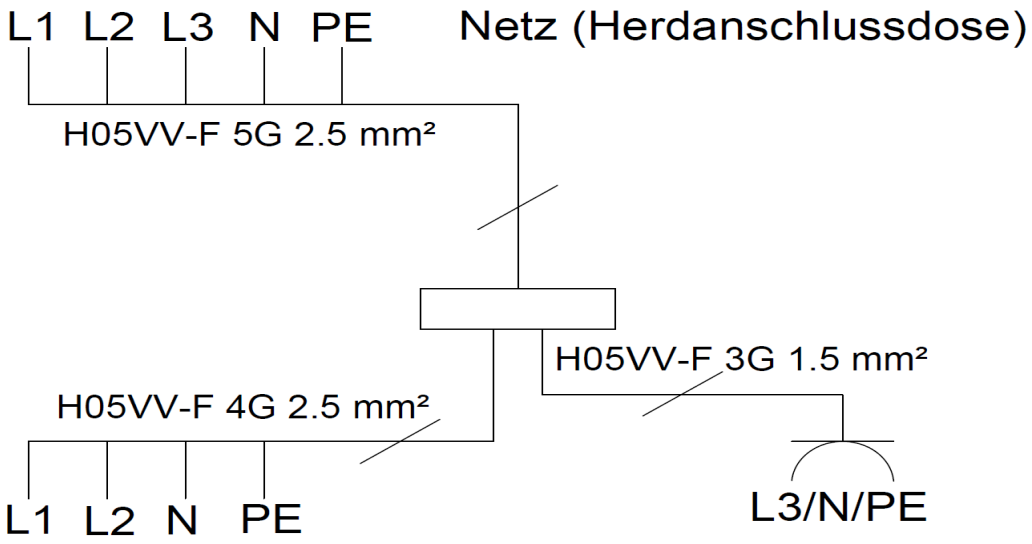

* Sicherheitshinweise für bestimmungsgemäße Verwendung

Installation nur durch Personen mit einschlägigen elektrotechnischen Kenntnissen und Erfahrungen!

Durch eine unsachgemäße Installation gefährden Sie ihr eigenes und das Leben der Nutzer der elektrischen Anlage. Mit einer unsachgemäßen Installation riskieren Sie schwere Sachschäden, z. B. durch Brand. Es droht für Sie die persönliche Haftung bei Personen- und Sachschäden.

* Erforderliche Fachkenntnisse für die Installation und die anzuwendenden Regeln

* Freischalten

* Gegen Wiedereinschalten sichern

* Spannungsfreiheit feststellen

* Auswahl des geeigneten Werkzeuges und Schutzausrüstung

* Netz Schutzart; Fehlerstromschutz 3-polig

* Externe Absicherung: max. 16A 3-polig

* Belastung Schukokupplung: max. 3.600W

* Nicht abgedeckt betreiben, nur in trockenen Räumen verwenden, Schutzart: IP20