

SERVO-DRIVE

DE | Bedienungsanleitung
EN | Instruction leaflet
ES | Manual de usuario
PT | Instruções de operação
FR | Notice d'utilisation
IT | Istruzioni per l'uso
NL | Bedieningshandleiding
SV | Bruksanvisning
FI | Käyttöohje
NO | Bruksanvisning
DA | Betjeningsvejledning
SK | Návod na použitie
BG | Инструкции за експлоатация
CS | Návod k obsluze
HR | Upute za rukovanje
HU | Szerelési útmutató
PL | Instrukcja obsługi
RO | Instrucțiuni de utilizare
SL | Navodila za uporabo
SR | Uputstvo za rukovanje

Wichtige Informationen für Endkunden
Important information for end consumers
Información importante para los clientes finales
Informações importantes para o consumidor
Informations importantes pour le client final
Informazioni importanti per i clienti finali
Belangrijke informatie voor consumenten
Viktig information för konsumenter
Tärkeitä tietoja kuluttajille
Viktig informasjon for sluttkunde
Vigtige informationer for slutbrugeren
Dôležité informácie pre koncových zákazníkov
Важна информация за крайни клиенти
Důležité informace pro konečné zákazníky
Važne informacije za krajnje kupce
Fontos információk a felhasználóknak
Informacje dla użytkownika
Informații importante pentru clientul final
Pomembne informacije za končnega kupca
Važne informacije za krajnjeg uporabnike

blum®



Inhaltsverzeichnis

Zu dieser Anleitung 2
Orientierungsgrafik 3
Warnzeichen und Gefahrensymbole 3
Sicherheit 4
Nutzung 6
Störungen 8
Technische Daten 9
Ersatzteile 9
Entsorgung 9
EG-Konformitätserklärung – Firma Julius Blum GmbH 10

Zu dieser Anleitung

Herzlichen Dank für Ihren Kauf! Mit SERVO-DRIVE, der elektrischen Bewegungsunterstützung, haben Sie ein hochwertiges Produkt der Julius Blum GmbH erworben, das Ihnen Ihre Arbeit im Haushalt erleichtern wird.

Damit Sie den Komfort von SERVO-DRIVE sicher genießen können, beachten Sie bitte folgende Hinweise:

- ➢ Lesen Sie die Bedienungsanleitung vor Gebrauch aufmerksam durch.
- ➢ Bewahren Sie die Bedienungsanleitung während der Lebensdauer von SERVO-DRIVE auf.
- ➢ Geben Sie die Bedienungsanleitung an jeden nachfolgenden Besitzer oder Benutzer von SERVO-DRIVE weiter.

Gültigkeit und Zielgruppe

Diese Bedienungsanleitung richtet sich an alle Benutzer von SERVO-DRIVE. Montage, Einstellung, Inbetriebnahme, Wartung und Demontage dürfen nur von einer qualifizierten Fachkraft entsprechend der separaten Montageanleitung durchgeführt werden.

SERVO-DRIVE

SERVO-DRIVE unterstützt das Herausfahren von Schubkästen.

Orientierungsgrafik

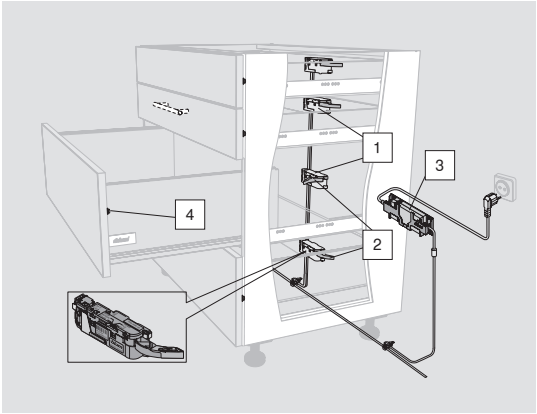

1 Antriebseinheit
2 Auswurfhebel
3 Blum-Netzgerät
4 Blum-Distanzpuffer

Warnzeichen und Gefahrensymbole

⚠ WARNUNG

WARNUNG kennzeichnet eine Gefahr, die zu Tod oder schwerer Verletzung führen kann, wenn sie nicht vermieden wird.

HINWEIS

HINWEIS weist auf eine Bemerkung hin, die Sie beachten sollten.



Sicherheit

Grundsatz

SERVO-DRIVE entspricht dem zur Zeit geltenden Stand der Sicherheitstechnik. Trotzdem verbleiben gewisse Restrisiken bei Nichtbeachtung dieser Bedienungsanleitung. Bitte haben Sie dafür Verständnis, dass die Julius Blum GmbH keinerlei Haftung oder Gewährleistung für Schäden und Folgeschäden übernehmen kann, die durch Nichtbeachtung der Bedienungsanleitung entstehen.

Sicherheitshinweise

- Der Netzstecker und das Blum-Netzgerät müssen leicht zugänglich sein.
- Weder das Blum-Netzgerät noch jegliche Verkabelung dürfen mit beweglichen Teilen in Berührung kommen.
- Dieses Gerät kann von Kindern ab 8 Jahren und darüber sowie von Personen mit verringerten physischen, sensorischen oder mentalen Fähigkeiten oder Mangel an Erfahrung und Wissen benutzt werden, wenn sie beaufsichtigt oder bezüglich des sicheren Gebrauchs des Gerätes unterwiesen wurden und die daraus resultierenden Gefahren verstehen. Kinder dürfen nicht mit dem Gerät spielen. Reinigung und Benutzer-Wartung dürfen nicht von Kindern ohne Beaufsichtigung durchgeführt werden.
- Bei Klappensystemen besteht bei Eingreifen in den Bereich der Hebel während der Öffnungs- bzw. Schließbewegung Verletzungsgefahr.

Bestimmungsgemäße Verwendung

SERVO-DRIVE unterstützt das Öffnen und Schließen von Klappen, das Öffnen von Schubkästen bzw. von Kühl- und Gefrierschränken sowie Geschirrspülern und darf nur unter folgenden Bedingungen verwendet werden:

- In trockenen, geschlossenen Räumen.
- In Verbindung mit einem Blum-Netzgerät.

Die technischen Daten sind in den Blum-Verkaufsunterlagen aufgeführt.
Für detaillierte Informationen wenden Sie sich bitte an Ihren Händler.
Für jegliche andere Verwendung übernimmt die Julius Blum GmbH keine Haftung.

Bauliche Veränderungen und Ersatzteile

Bauliche Veränderungen und vom Hersteller nicht zugelassene Ersatzteile beeinträchtigen Sicherheit und Funktion von SERVO-DRIVE und sind daher nicht erlaubt.

- Verwenden Sie nur Original-Ersatzteile der Julius Blum GmbH
- Schließen Sie am Blum-Netzgerät keine anderen Geräte als die dafür vorgesehenen Blum-Komponenten an.
- Nur eine qualifizierte Fachkraft darf Blum-Komponenten einbauen und austauschen, die Position des Blum-Netzgerätes oder die Verkabelung verändern.
- Stellen Sie sicher, dass die Blum-Distanzpuffer an der Front montiert sind.

HINWEIS

Um Klappen, Schubkästen und Kühl-/Gefrierschränke sowie Geschirrspüler gegen unbeabsichtigte Betätigung zu sichern, empfehlen wir, das Blum-Netzgerät an eine schaltbare Steckdose anzuschließen. Nähere Informationen erhalten Sie im Elektrofachhandel.

Kinder

⚠ WARNUNG

Verletzungsgefahr für Kinder beim Öffnen oder Schließen der Klappen.

Personen, insbesondere Kinder, die auf der Arbeitsplatte sitzen oder stehen, können beim Öffnen und Schließen einer Klappe von der Arbeitsplatte stürzen oder verletzt werden.
Gefahr des Verschluckens für Kinder beim Spielen mit dem SERVO-DRIVE-Schalter.

Kinder können beim Spielen mit dem SERVO-DRIVE-Schalter die Batterie verschlucken.

➢ Beaufsichtigen Sie Kinder, damit sie den SERVO-DRIVE-Schalter nicht öffnen und Teile des SERVO-DRIVE-Schalters oder die Batterie nicht verschlucken.

Verletzungsgefahr für Kinder beim Herausfahren von Schubkästen.

➢ Beaufsichtigen Sie Kinder, die sich im Raum aufhalten, damit sie nicht mit dem Gerät spielen.

➢ Um SERVO-DRIVE gegen unbeabsichtigte Betätigung zu sichern, schalten Sie die schaltbare Steckdose aus.

Reinigung und Tätigkeiten am Schrank

⚠ WARNUNG

Lebensgefahr durch Stromschlag!

Lebensgefahr durch Stromschlag besteht bei Eindringen von Feuchtigkeit in das Blum-Netzgerät.

- ➢ Schalten Sie vor der Reinigung der Front die schaltbare Steckdose aus, an die das Blum-Netzgerät angeschlossen ist.
- ➢ Stecken Sie vor der Reinigung der Antriebseinheit bzw. dem Blum-Netzgerät das Blum-Netzgerät aus.
- ➢ Stellen Sie sicher, dass beim Reinigen des Schranks weder Wasser noch aggressive Putzmittel die Antriebseinheit, das Blum-Netzgerät oder den SERVO-DRIVE-Schalter benetzen – verwenden Sie ein nebelfeuchtes Tuch.
- ➢ Öffnen Sie niemals ein Blum-Netzgerät, eine Antriebseinheit oder einen SERVO-DRIVE-Schalter.
- ➢ Lassen Sie Beschädigungen an der Verkabelung umgehend von einer qualifizierten Fachkraft beheben.
- ➢ Bedecken Sie das Blum-Netzgerät nicht mit Tüchern oder anderen Gegenständen – Überhitzungsgefahr.

SERVO-DRIVE

Elektrische Bewegungsunterstützung

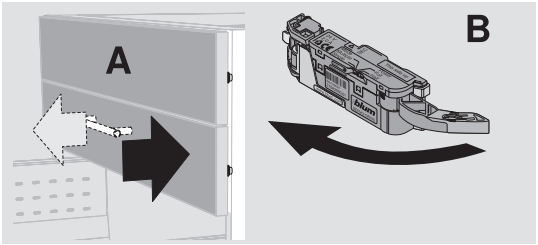

Bei Zug oder Druck an der Front oder dem Griff des Schubkastens (A) schwenkt der Auswurfhebel der Antriebseinheit (B) nach vorne und schiebt das Auszugselement ein kurzes Stück heraus.

Orientierungsgrafik

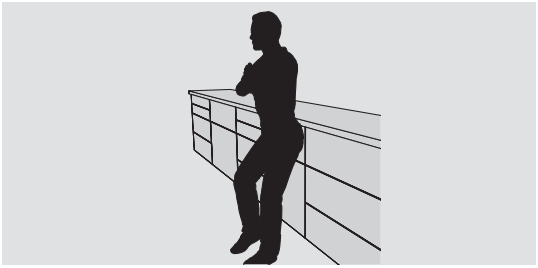

Die elektronische Öffnungsfunktion wird nur durch kurzes Drücken oder Ziehen ausgelöst. Wenn Sie sich z. B. am Auszugselement anlehnen, erfolgt kein Öffnen.

Damit eine fehlerfreie Funktion von SERVO-DRIVE gewährleistet ist, müssen folgende Voraussetzungen erfüllt sein:

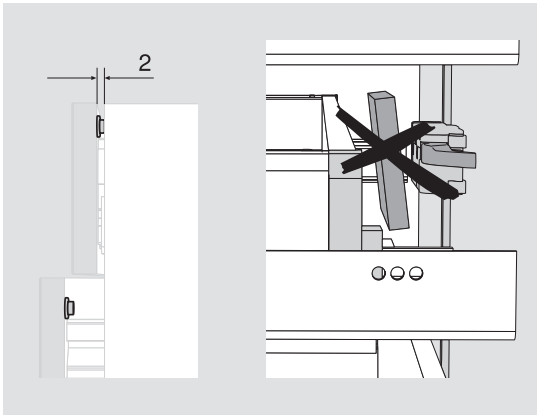

- Die Blum-Distanzpuffer sind an der Front angebracht, um den nötigen Auslöseimpuls (2 mm) zwischen Auszugselement und Korpus zu ermöglichen.
- Es sind keine Gegenstände zwischen Auszugselement und Schrankrückwand bzw. SERVO-DRIVE eingeklemmt.

Blum-Netzgeräte

Die Blum-Netzgeräte versorgen die Antriebseinheit mit Strom. Die Funktion der Blum-Netzgeräte kann mittels der Betriebsanzeige (LED) überprüft werden.

72W:

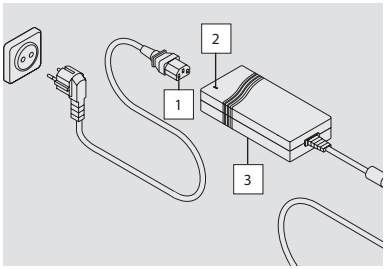

16W:

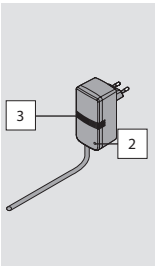

1 Stromanschluß
2 Betriebsanzeige (LED)
3 Typenschild

HINWEIS

➢ Vorzeitiger Verschleiß von SERVO-DRIVE für Auszugsysteme durch unsachgemäße Bedienung.
➢ Drücken Sie beim Öffnen oder Schließen der Schubkästen nicht mit Kraft gegen die Bewegungsrichtung.



Störungen	Mögliche Ursache	Abhilfe
SERVO-DRIVE funktioniert bei sämtlichen Schubkästen weder auf Zug noch auf Druck.	Blum-Netzgerät ist nicht an der Steckdose angeschlossen.	➢ Stecken Sie den Stecker des Blum-Netzgerätes in die Steckdose.
	Stromausfall	➢ Prüfen Sie die Sicherungen. ➢ Ziehen Sie einen autorisierten Elektriker hinzu.
	Blum-Netzgerät ist defekt.	➢ Lassen Sie das Blum-Netzgerät vom Kundendienst des Händlers wechseln.
SERVO-DRIVE funktioniert bei einem kompletten Korpus weder auf Zug noch auf Druck.	Verkabelung ist defekt.	➢ Lassen Sie die Störung vom Kundendienst des Händlers beseitigen.
SERVO-DRIVE funktioniert nur auf Zug – nicht auf Druck.	Gegenstand ist eingeklemmt.	➢ Entfernen Sie den Gegenstand.
	Blum-Distanzpuffer wurde herausgenommen oder ist defekt.	➢ Lassen Sie Blum-Distanzpuffer vom Kundendienst des Händlers einsetzen.
SERVO-DRIVE funktioniert nur bei einem einzelnen Auszugselement nicht – weder auf Zug noch auf Druck.	Maximale Füllhöhe des Schubkastens überschritten.	➢ Öffnen Sie den Schubkasten manuell. ➢ Entfernen Sie zu hohe Gegenstände aus dem Auszugselement.
	SERVO-DRIVE ist defekt.	➢ Lassen Sie die Antriebseinheit vom Kundendienst des Händlers wechseln.

Technische Daten

Anwendung nur in trockenen, geschlossenen Räumen.

Blum-Netzgerät 16W

Eingangsspannung:	100–240 VAC / 50–60 Hz
Eingangsspannung Japan:	100 VAC ±10 % / 50 + 60 Hz
Eingangsstrom:	0.36 A
Ausgangsspannung:	24 VDC
Ausgangsstrom nominal:	0.67 A
Umgebungstemperatur:	0 bis +40°C
Schutzart:	IP40
Leistungsaufnahme im Standby:	<0.3 W

Antriebseinheit SERVO-DRIVE

Versorgungsspannung:	24 VDC
Bemessungsstrom:	2.0 A
Leistungsaufnahme im Standby:	0.084 W
Umgebungstemperatur:	0 bis +50°C
Schutzart:	IP20

Ersatzteile

Bestellen Sie Ersatzteile bei Ihrem Händler oder Möbellieferanten.

Entsorgung

Die Demontage von SERVO-DRIVE darf nur von einer qualifizierten Fachkraft entsprechend der separaten Montageanleitung durchgeführt werden. Entsorgen Sie alle elektronischen Komponenten von SERVO-DRIVE, inklusive Batterie, gemäß den örtlichen Vorschriften in einer getrennten Sammlung für Elektro- und Elektronikgeräte.

EG-Konformitätserklärung

Wir, die Julius Blum GmbH, Industriestr. 1, A-6973 Höchst erklären in alleiniger Verantwortung, dass das Produkt SERVO-DRIVE (Z10NE020, Z10NA200, Z10A3000.xx, Z10ZE000, Z10ZC000, 21xA0x1, 21P5020, 21.A00L33.xx, Z10C500x), auf das sich diese Erklärung bezieht, den folgenden EG-Richtlinien entspricht:

EG-Niederspannungsrichtlinie 2006/95/EG
EG-EMV-Richtlinie 2004/108/EG
EG-RoHS-Richtlinie 2011/65/EG

Zur sachgerechten Umsetzung der in den EG-Richtlinien genannten Anforderungen wurden für die Produkte Z10NE020, Z10NA200, Z10A3000.xx, Z10ZE000, Z10ZC000, 21xA0x1, 21P5020, 21.A00L33.xx, Z10C500x folgende harmonisierte europäische Normen herangezogen:
EN 60335-1, EN 55014-1, EN 55014-2, EN 61000-3-2, EN 61000-3-3, EN 300440-2, EN 301489-1, EN 301489-3

zusätzlich bei dem Produkt Z10NE020 und Z10NA200 folgende Norm herangezogen: ..... EN 60950

Obenstehende Produkte wurden geprüft von:
TÜV Rheinland Product Safety GmbH
Prüfstelle für Produktsicherheit Dresden
Wilhelm-Franke-Straße 66
Zertifikat Nummer: Q 60016365 und Q 60016365

Die CE-Kennzeichnung wurde 09 angebracht.

Für Anwendungen von SERVO-DRIVE für AVENTOS im gewerblichen Bereich muss vor der Inbetriebnahme die Konformität des Möbels mit der Maschinenrichtlinie 2006/42/EG bestätigt werden.



Höchst, 27.08.2014
Dipl.-Ing. (FH) Hermann Weissenhorn, Leiter Technik
www.blum.com



Table of contents

About these instructions 12
Orientation diagram 13
Warning signs and danger symbols 13
Safety 14
How to operate 16
Troubleshooting 18
Technical data 19
Spare parts 19
Disposal 19
EC Declaration of Conformity – Julius Blum GmbH 20

About these instructions

Thank you for your purchase. SERVO-DRIVE, the electrical motion support system from Julius Blum GmbH, is a high-quality product that simplifies everyday kitchen tasks.

To safely enjoy the comfort of SERVO-DRIVE, please note the following:

- ➢ Carefully read the instruction leaflet before use.
- ➢ Please retain the instruction leaflet for the service life of SERVO-DRIVE.
- ➢ Please pass on this instruction leaflet to each subsequent owner or user of SERVO-DRIVE.

Validity and target group

This instruction leaflet is intended for all users of SERVO-DRIVE. Assembly, adjustment, initial operation, maintenance and removal may only be carried out by qualified personnel according to the separate installation instructions.

SERVO-DRIVE

SERVO-DRIVE supports the opening of drawers.

Orientation diagram

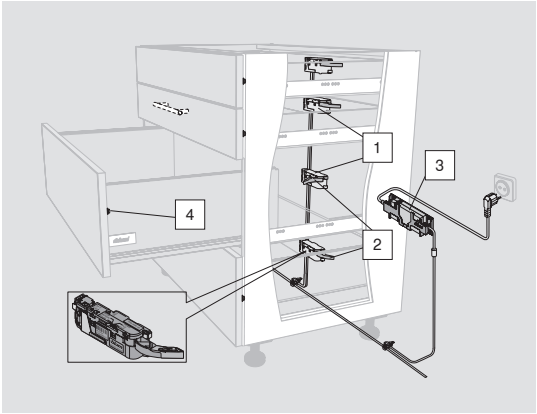

1 Drive unit
2 Eject lever
3 Blum transformer
4 Blum distance bumper

Warning signs and danger symbols

⚠ WARNING

WARNING indicates a danger that could lead to death or serious injury if not heeded.

NOTE

NOTE indicates information that should be followed.



Safety

Principle

SERVO-DRIVE complies with current safety standards. Nevertheless, certain risk factors will remain if the information contained in this instruction leaflet is not observed. Please be aware that Julius Blum GmbH is not responsible for incidental or consequential damages that may arise due to non-compliance with this instruction leaflet.

Safety information

- The mains plug and the Blum transformer must be easily accessible.
- Neither the Blum transformer nor any cabling should come into contact with moving parts.
- This device should not be used by persons (including children) with limited physical, sensory or mental abilities, or those with a lack of experience and/or knowledge, unless they are supervised by a person responsible for their safety or they receive instruction on how to operate the device.
- Touching the area around the lift system lever during the opening and closing motion can cause injury.

Intended use

SERVO-DRIVE supports the opening and closing of lift systems, the opening of drawers and/or refrigerators and freezers or dishwashers, and may only be used under the following conditions:

- in dry, enclosed rooms
- in combination with a Blum transformer.

Technical data specifications can be found in the Blum sales documentation.
For more information, please see your distributor.
Julius Blum GmbH is not liable for any other use.

Structural changes and spare parts

Structural changes and replacement parts not approved by the manufacturer affect the safety and functionality of SERVO-DRIVE and are, therefore, not allowed.

- Only use original spare parts from Julius Blum GmbH.
- Blum components are the only devices that should be connected to the Blum transformer.
- Only qualified persons may install or replace Blum components, modify the position of the Blum transformer or modify the cabling.
- Please make sure that the Blum distance bumper is attached to the front.

NOTE

To ensure that lift systems, drawers, refrigerators or freezers and dishwashers, cannot be activated unintentionally, we recommend connecting the Blum transformer to a switched outlet. For more information, please consult an electronics retailer.

Children

⚠ WARNING

Opening and closing lift systems may pose a risk of injury to children.

Persons, especially children, who are sitting or standing on work surfaces may be pushed from work surfaces or injured when opening and closing a lift system.
May pose a choking hazard to children when playing with the SERVO-DRIVE switch.

Children could choke on the SERVO-DRIVE switch battery.

➢ Make sure that children do not open the SERVO-DRIVE switch as they could choke on parts or the battery from the SERVO-DRIVE switch if they swallow them.

Opening drawers may pose a risk of injury to children.

➢ Children should be properly supervised when in the room so that they do not play with the lift system.

➢ To ensure that SERVO-DRIVE is not triggered unintentionally, the switched outlet should be turned off.

Cabinet care and cleaning

⚠ WARNING

Danger of electric shock

There is a danger of electric shock if fluids penetrate the Blum transformer.

- ➢ Before cleaning the front, turn off the switched outlet to which the Blum transformer is connected.
- ➢ Before cleaning the drive unit and/or Blum transformer, disconnect the Blum transformer from the power.
- ➢ Make sure that no water or aggressive cleaning material comes into contact with the drive unit, the Blum transformer or the SERVO-DRIVE switch – use a moist cloth.
- ➢ Never open a Blum transformer, drive unit or SERVO-DRIVE switch.
- ➢ Any cabling damage should be immediately corrected by a qualified specialist.
- ➢ Do not cover the Blum transformer with towels or other items – danger of overheating.

SERVO-DRIVE

Electrical motion support system

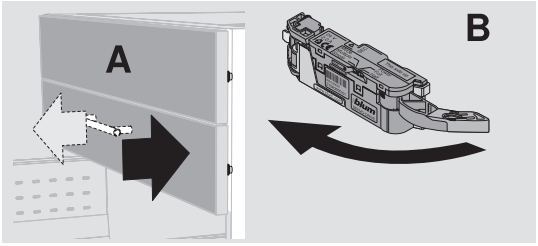

When the front and/or handle of the drawer (A) is pulled or pressed, the eject lever of the drive unit (B) swivels forward and opens the pull-out unit a short distance.

Leaning protection

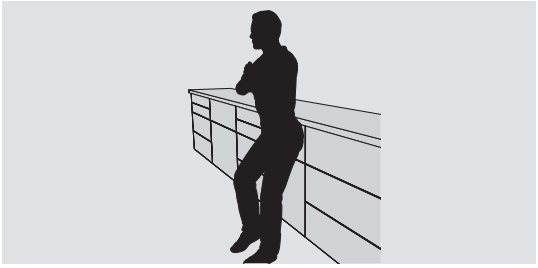

The electrical opening support function is only triggered by a brief touch or pull. Leaning on the pull-out unit, for example, will not open it.

The following parameters must be observed to ensure the error-free functioning of SERVO-DRIVE:

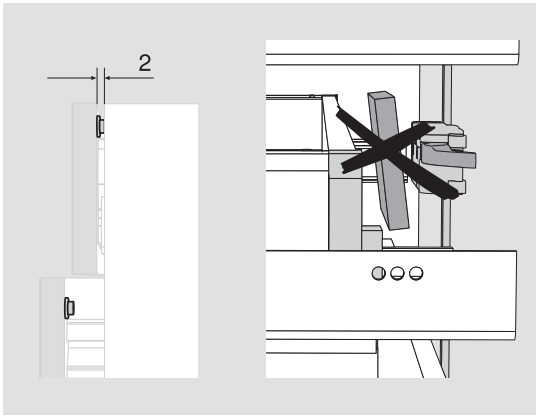

- Blum distance bumpers must be attached to the front to ensure the required triggering signal (2 mm) between the pull-out unit and the cabinet.
- No items can be clamped between the pull-out unit and the cabinet back and/or SERVO-DRIVE.

Blum transformers

Blum transformers provide power to the drive unit. Blum transformer function can be checked via the operating mode display (LED).

72W:

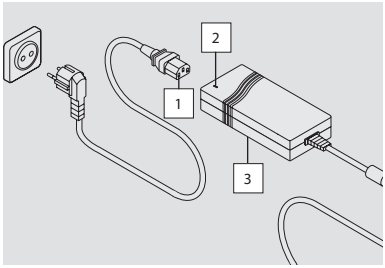

16W:

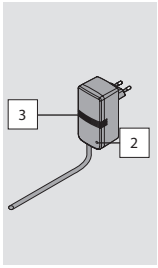

1 Power connection
2 Operating mode display
3 (LED) Serial tag

NOTE

➢ Improper use may cause SERVO-DRIVE for pull-out systems to wear prematurely!

➢ Do not press or pull with force against the movement direction when opening or closing the drawer.



Problems	Possible cause	Remedy
SERVO-DRIVE will not work on any drawers when pushing or pulling.	The Blum transformer is not connected to the power outlet.	➢ Plug in the Blum transformer to the outlet.
	The power supply has been interrupted.	➢ Check the circuit breaker/ fuse box. ➢ If necessary, contact an authorised electrician.
	Blum transformer is defective.	➢ If necessary, have the distributor‘s customer service replace the Blum transformer.
SERVO-DRIVE will not work for an entire cabinet when pushing or pulling.	Cabling is defective.	➢ Contact your dealer‘s customer service to correct the problem.
SERVO-DRIVE will only work when drawer is pulled – not by pushing.	Object is obstructing path.	➢ Remove the obstruction.
	Blum distance bumper was removed or is defective.	➢ Contact your dealer‘s customer service to replace the Blum distance bumper.
SERVO-DRIVE does not work for an individual pullout unit – neither pulling nor pushing.	Max. fill height of drawer has been exceeded.	➢ Open the drawer manually. ➢ Remove the items that are too high from the pull-out unit.
	SERVO-DRIVE is defective.	➢ Contact your distributor‘s customer service to replace the drive unit.

Technical data

Should only be used in dry, enclosed rooms.

Blum transformer, 16 Watts

Input voltage:	100–240 VAC / 50–60 Hz
Input voltage Japan:	100 VAC ±10 % / 50 + 60 Hz
Input current:	0.36 A
Output voltage:	24 VDC
Nominal output current:	0.67 A
Ambient temperature:	0 to +40°C
Protection category:	IP40
Power consumption in standby mode:	<0.3 W

SERVO-DRIVE drive unit

Supply voltage:	24 VDC
Rated current:	2.0 A
Power consumption in standby mode:	0.084 W
Ambient temperature:	0 to +50°C
Protection category:	IP20

Spare parts

Spare parts can be ordered from your distributor or furniture supplier.

Disposal

SERVO-DRIVE removal may only be carried out by qualified personnel according to the separate installation instructions. All SERVO-DRIVE electronic components, including the battery, should be disposed of in a separate collection for electrical appliances as per local regulations.

EC Declaration of Conformity

Julius Blum GmbH, Industriestr. 1, A-6973 Höchst, Austria take full responsibility in declaring that the SERVO-DRIVE product (Z10NE020, Z10NA200, Z10A3000.xx, Z10ZE000, Z10ZC000, 21xA0x1, 21P5020, 21.A00L33.xx, Z10C500x) to which this declaration refers, complies with the following EU Directives:

EC Low Voltage Directive 2006/95/EC
EC EMV Directive 2004/108/EC
EC RoHS Directive 2011/65/EC

The following harmonised European standards have been used to ensure proper implementation of the requirements stipulated in the above EC Directives for the products Z10NE020, Z10NA200, Z10A3000.xx, Z10ZE000, Z10ZC000, 21xA0x1, 21P5020, 21.A00L33.xx, Z10C500x:
EN 60335-1, EN 55014-1, EN 55014-2, EN 61000-3-2, EN 61000-3-3, EN 300440-2, EN 301489-1, EN 301489-3

The following standard has also been applied for the products Z10NE020 and Z10NA200: .... EN 60950

The above products have been tested by:
TÜV Rheinland Product Safety GmbH
Prüfstelle für Produktsicherheit Dresden
Wilhelm-Franke-Straße 66
Certificate number: Q 60016365 and Q 60016365

The CE marking was added in 09.

Prior to initial start-up, SERVO-DRIVE for AVENTOS applications in the commercial sector require approval that the furniture item complies with machine directive 2006/42/EC.



Höchst, 27 August 2014
Dipl.-Ing. (FH) Hermann Weissenhorn, Manager Engineering
www.blum.com