Design Light

INSTRUKCJA MONTAŻU: Gniazdo IP44 PL

Przed rozpoczęciem użytkowania przeczytaj dokładnie instrukcję!

UWAGI OGÓLNE

- ***Design Light Sp. z o.o.*** nie ponosi odpowiedzialności za szkody wynikłe na skutek nieprawidłowego montażu, zastosowania nieodpowiednich elementów, zmian technicznych zestawu oraz nieprzestrzegania niniejszej instrukcji.
- Dane techniczne umieszczone są na etykiecie cechującej. Przechowywać instrukcję.
- Wszelkie czynności montażowe należy wykonywać przy odłączonym zasilaniu!
- Montaż oraz podłączanie urządzenia musi być wykonane przez osobę posiadającą odpowiednie uprawnienia i kwalifikacje.
- Wszelkie zmiany techniczne i modyfikacje produktu, bez wcześniejszej zgody producenta, oznaczają utratę gwarancji.
- Użytkowanie w celach innych niż podaje instrukcja może stanowić zagrożenie dla życia oraz oznacza utratę gwarancji.
- Urządzenie jest przeznaczone wyłącznie do użytku wewnętrznego.

OCHRONA ŚRODOWISKA

- Oznaczenie znakiem przekreślonego kubełka wskazuje na potrzebę szczególnego postępowania z zużytym sprzętem elektrycznym i elektronicznym.
- Produkty oznaczone tym znakiem mogą być szkodliwe dla środowiska. Wymagają one szczególnej formy przerobu, recyklingu i unieszkodliwiania.
- Nie można wyrzucać produktów oznaczonych tym znakiem razem z innymi odpadami.
- Dalsze przekazanie tych produktów do Zakładów Utylizacji przez Gospodarstwo Domowe, przyczynia się do ochrony środowiska.
- Szczegółowe informacje na temat recyklingu produktu można uzyskać w Urzędzie Miasta i Gminy, w zakładzie utylizacji odpadów, lub w punkcie, gdzie produkt został nabyty.

Ostrożnie! Montażu i podłączenia do sieci zasilającej powinna wykonywać tylko i wyłącznie osoba o odpowiednich kwalifikacjach oraz uprawnieniach ze względu na istniejące ryzyko porażeniem prądem elektrycznym.

Jeżeli zewnętrzny przewód giętki lub sznur jest uszkodzony, powinien być wymieniony tylko przez producenta lub serwisanta, albo osobę o podobnych kwalifikacjach, w celu uniknięcia ryzyka.

GNI-M-KL-SCH-BI-01

DANE TECHNICZNE / TECHNISCHE DATEN

250V AC | max 16A | Ø1,5mm² | IP44 | RoHS | CE

SCHEMAT MONTAŻU / MONTAGESCHEMA

GNIAZDO WYJŚCIOWE / AUSGANGSBUCHSE: 16A/250V~50Hz
KABEL WYJŚCIOWY 2x0,75 mm² / AUSGANGSKABEL 2x0,75 mm²: 2A/250V~50Hz

1

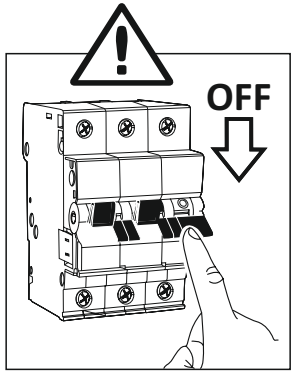

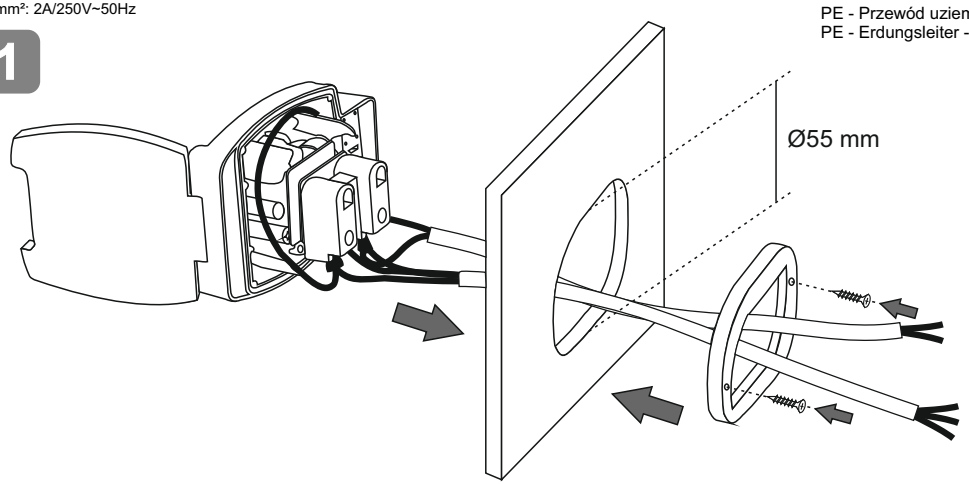

Design Light Sp. z o.o. ul. Grunwaldzka 2, 48-340 Głuchołazy, Poland
tel. +48 77 408 71 30, **mail:** bh@designlight.pl, **web:** www.designlight.pl

MONTAGEANLEITUNG: IP44 Buchse D

Vor Inbetriebnahme bitte die Anleitung genau lesen!

ALLGEMEINE BEMERKUNGEN

- ***Design Light Sp. z o.o.*** haftet nicht für Schäden, die durch unsachgemäße Montage, durch Anwendung nicht geeigneter Elemente, durch technische Änderungen und Nichteinhaltung dieser Anweisungen verursacht werden.
- Technische Angaben sind auf dem Etikett angebracht. Montageanleitung aufbewahren.
- Alle Arbeiten dürfen nur bei abgeschalteter Stromversorgung durchgeführt werden.
- Die Montage und der Anschluss muss durch eine Person mit entsprechenden Berechtigungen durchgeführt werden.
- Alle technischen Änderungen und Modifikationen des Produkts, ohne vorherige Zustimmung des Herstellers führt zum Erlöschen der Garantie.
- Benutzen Sie das Gerät ausschließlich zu den in dieser Anweisung beschriebenen Zwecken
- Das Produkt ist für Anwendung im Rahmen der maximalen Belastungswerte geeignet

UMWELTSCHUTZ

- Das Produkt markiert mit dem Symbol (gestrichene Mülltonne) zeigt die Notwendigkeit für besondere Behandlung von gebrauchten elektrischen oder elektronischen Geräten an.
- Produkte gekennzeichnet mit diesem Symbol können schädlich für die Umwelt sein. Sie benötigen eine besondere Form der Behandlung, Verwertung und Entsorgung.
- Produkte gekennzeichnet mit dem Symbol gehören nicht in den Hausmüll.
- Eine Weiterleitung dieser Produkte zu Recyclinganlagen durch private Haushalte, tragen zum Umweltschutz bei.
- Ausführliche Informationen über das Recycling des Produkts erhalten Sie von Ihrer Gemeinde, dem komunalen Entsorgungsdienst oder dem Punkt wo das Produkt gekauft wurde.

Achtung! Die Installation und der Anschluss der Stromversorgung sollte nur von einer Person mit entsprechender Qualifikation und Leistung aufgrund der Gefahr eines Stromschlags durchgeführt werden.

Wenn ein externer Schlauch oder Kabel beschädigt ist, sollte es durch den Hersteller oder Dienstleister,oder eine Person mit ähnlicher Qualifikation ausgetauscht werden, um Risiken zu vermeiden.

2

L - Przewód fazowy - brązowy
L - Phasendraht - braun

N - Przewód neutralny - niebieski
L - Neutralleiter - blau

PE - Przewód uziemiający - żółto-zielony
PE - Erdungsleiter - gelb und grün

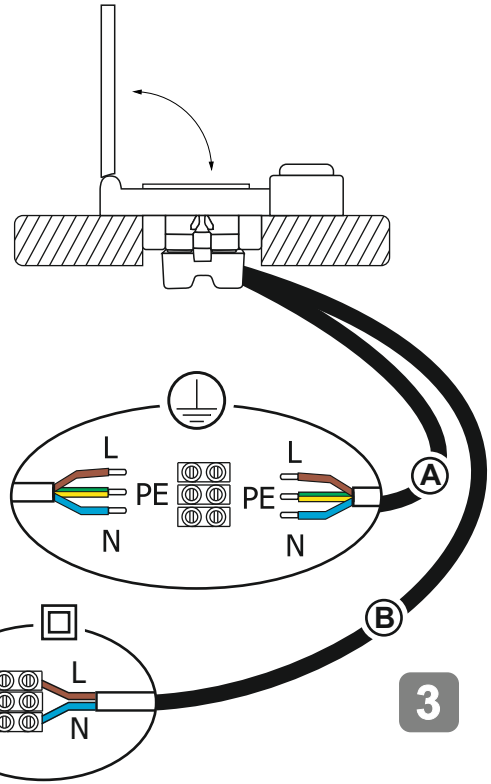

3

Design Light

ASSEMBLY INSTRUCTION: IP44 socket GB

Please read the instruction sheet carefully before use!

GENERAL COMMENTS

- ***Design Light Sp. z o.o.*** is not liable for damages caused by improper installation, improper use of elements and non-compliance with this set of instructions.
- Technical details are provided on the characterized label.
- Keep the instruction.
- Installation and connection of the device must be done by a person with the appropriate permissions.
- Any technical changes and modifications of the product, without the prior consent of the manufacturer, are void the warranty.

ENVIRONMENT PROTECTION

- A product marked with the WEEE symbol (a crossed out wheelie bin) indicates a special treating with used electrical equipment.
- Products marked with this symbol may be dangerous to the environment, and they require special utilization and neutralization.
- Do not dispose of products marked withe the WEEE symbol together with other waste.
- Further product transfer to utilization works, helps to save the environment.
- More information about utilization and recycling can be received in the City Department, utilization point or in the producer.

Carefully! Installation and connection to the mains power should only be carried out by qualified person with appropriate qualifications due to the existing risk of electric shock.

If an external hose or cord is damaged, it should be replaced by the manufacturer or service agent, or person with similar qualifications, in order to avoid risk.

MONTÁŽNÍ NÁVOD: Zásuvka IP44 CZ

Před použitím si pečlivě přečtete návod!

OBECNÉ POZNÁMKY

- ***Design-Light s.r.o.*** není odpovědný za jakékoli škody vyplývající z nesprávné sestavení a instalace, použití nevhodné prvky, technických změn a nerespektování této příručky / innstrukci.
- Technické údaje jsou umístěny na etiketě specifikující výrobek.
- Uschovejte tento návod.
- Instalace a připojení zařízení musí být provedeno osobou s příslušnými oprávněními.
- Veškeré technické změny a úpravy výrobku, bez předchozího souhlasu výrobce, způsobuje ztrátu záruky.

OCHRANA ŽIVOTNÍHO PROSTŘEDÍ

- Pro podrobnější informace o recyklaci tohoto výrobku lze získat u Úřadu Města a Obce, ve společnosti zabývající se zneškodňování odpadu nebo v místě, kde byl výrobek zakoupen.
- Označení přeškrtnuté popelnice poukazuje na zvláštní potřebu zpracování odpadních elektrických a elektronických zařízení.
- Nevyhazujte výrobků označených tímto symbolem společně s komunálním odpadem.
- Výrobky označené tímto symbolem mohou být škodlivé pro životní prostředí.
- Další převod těchto výrobků do společností zabývající se zneškodňování odpadu pres domácnost, přispívá k ochraně životního prostředí.

Pozor! Instalace a připojení napájecího zdroje k elektrické síti smí provádět pouze kvalifikovaný personál s příslušnou kvalifikací kvůli současnému riziku úrazu elektrickým proudem.

Pokud dojde k poškození vnějšhoí pružniho kabelu, musí ho vyměnit pouze jen výrobce nebo osoba s obdobnou kvalifikací, aby se předešlo riziku.

GNI-M-KL-SCH-BI-01

TECHNICAL DATA / SPECIFIKACE

250V AC | max 16A | Ø1,5mm² | IP44 | RoHS | CE

ASSEMBLY SCHEME / MONTÁŽNÍ SCHÉMA

OUTPUT SOCKET / VÝSTUPNÍ ZÁSUVKA: 16A/250V~50Hz
OUTPUT CABLE 2x0,75 mm² / VÝSTUPNÍ KABEL 2x0,75 mm²: 2A/250V~50Hz

1

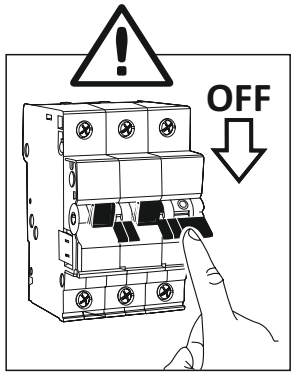

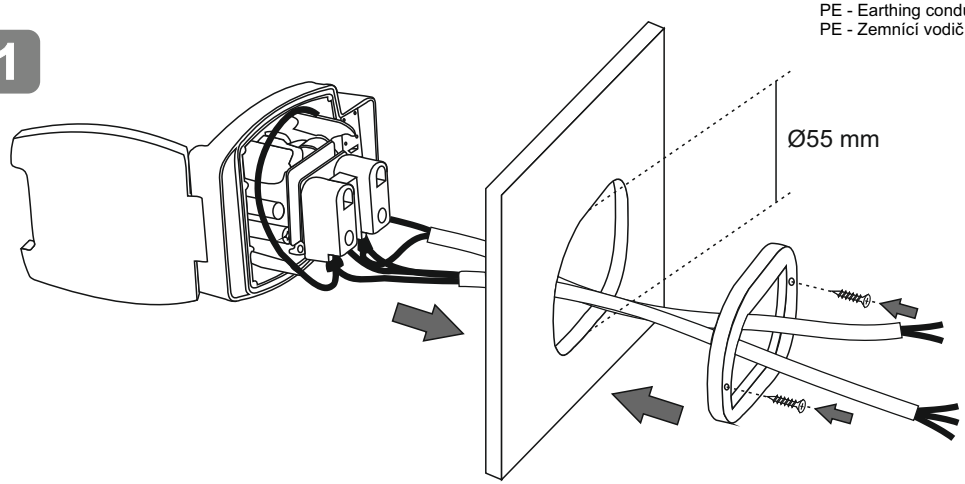

2

L - Phase wire - brown
L - Fázový vodič - hnědý

N - Neutral - blue
L - Neutrální - modrá

PE - Earthing conductor - yellow and green
PE - Zemnící vodič - žlutý a zelený

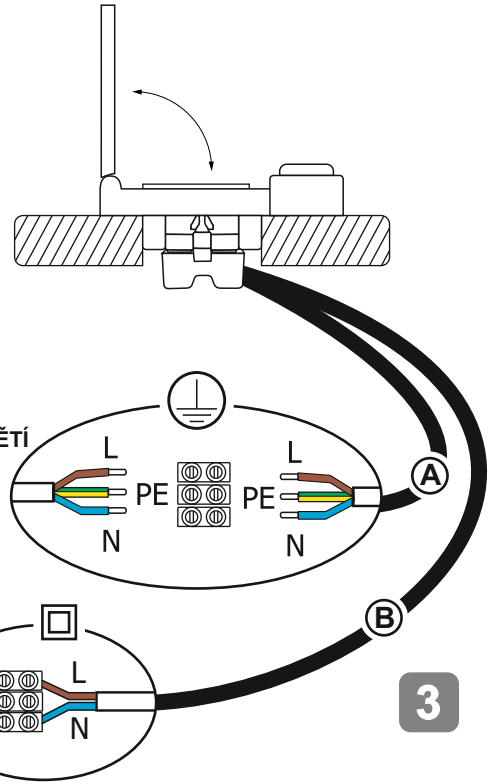

3

Design Light Sp. z o.o. ul. Grunwaldzka 2, 48-340 Głuchołazy, Poland
tel. +48 77 408 71 30, **mail:** bh@designlight.pl, **web:** www.designlight.pl