Design Light Sp. z o.o. ul. Grunwaldzka 2, 48-340 Głuchołazy, Poland
tel. +48 77 408 71 30, *mail:* bh@designlight.pl, *web:* www.designlight.pl

CE RoHS

INSTRUKCJA MONTAŻU
TETRA BOX - przedłużacz wpuszczany w blat PL

UWAGI OGÓLNE

- ***Design Light Sp. z o.o.*** nie ponosi odpowiedzialności za szkody wynikłe na skutek nieprawidłowego montażu, zastosowania nieodpowiednich elementów, zmian technicznych zestawu oraz nieprzestrzegania niniejszej instrukcji.
- Dane techniczne umieszczone są na etykiecie cechującej.
- Przechowywać instrukcję.
- Montaż oraz podłączanie urządzenia musi być wykonane przez osobę posiadającą odpowiednie uprawnienia.
- Wszelkie zmiany techniczne i modyfikacje produktu, bez wcześniejszej zgody producenta, oznaczają utratę gwarancji.
- Jeżeli zewnętrzny przewód giętki lub sznur jest uszkodzony, powinien być wymieniony tylko przez producenta lub serwisanta, albo osobę o podobnych kwalifikacjach, w celu uniknięcia ryzyka.

OCHRONA ŚRODOWISKA

- Oznaczenie znakiem przekreślonego kubełka wskazuje na potrzebę szczególnego postępowania z zużytym sprzętem elektrycznym i elektronicznym.
- Produkty oznaczone tym znakiem mogą być szkodliwe dla środowiska. Wymagają one szczególnej formy przerobu, recyklingu i unieszkodliwiania.
- Nie można wyrzucać produktów oznaczonych tym znakiem razem z innymi odpadami.
- Dalsze przekazanie tych produktów do Zakładów Utylizacji przez Gospodarstwo Domowe, przyczynia się do ochrony środowiska.
- Szczegółowe informacje na temat recyklingu produktu można uzyskać w Urzędzie Miasta i Gminy, w zakładzie utylizacji odpadów, lub w punkcie, gdzie produkt został nabyty.

DANE TECHNICZNE / TECHNISCHE DATEN / TECHNICAL DATA / SPECIFIKACE

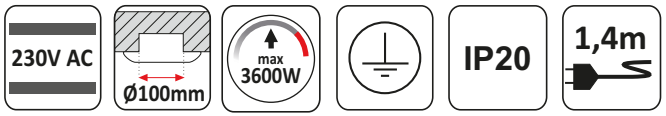

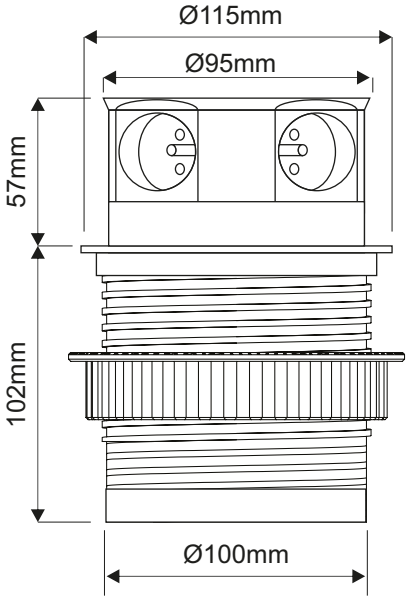

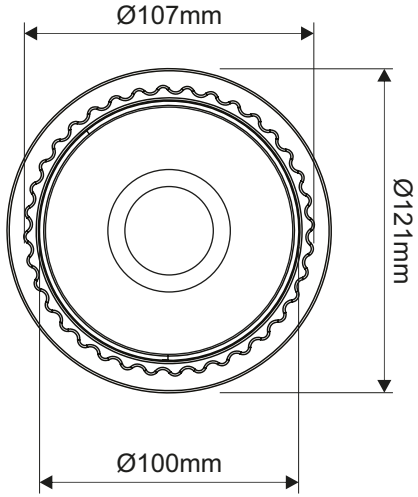

index: TETRABOX-4G-FR-01, TETRABOX-4G-DE-01

MONTAGEANLEITUNG: TETRA BOX - Steckdosenleiste zum Einbau D

ALLGEMEINE BEMERKUNGEN

- ***Design Light Sp. z o.o.*** haftet nicht für Schäden, die durch unsachgemäße Montage, durch Anwendung nicht geeigneter Elemente, durch technische Änderungen und Nichteinhaltung dieser Anweisungen verursacht werden.
- Technische Angaben sind auf dem Etikett angebracht.
- Montageanleitung aufbewahren.
- Die Montage und der Anschluss muss durch eine Person mit entsprechenden Berechtigungen durchgeführt werden.
- Alle technischen Änderungen und Modifikationen des Produkts, ohne vorherige Zustimmung des Herstellers führt zum Erlöschen der Garantie.
- Wenn ein externer Schlauch oder Kabel beschädigt ist, sollte es durch den Hersteller oder Dienstleister, oder eine Person mit ähnlicher Qualifikation ausgetauscht werden, um Risiken zu vermeiden.

UMWELTSCHUTZ

- Das Produkt markiert mit dem Symbol (gestrichene Mülltonne) zeigt die Notwendigkeit für besondere Behandlung von gebrauchten elektrischen oder elektronischen Geräten an.
- Produkte gekennzeichnet mit diesem Symbol können schädlich für die Umwelt sein. Sie benötigen eine besondere Form der Behandlung, Verwertung und Entsorgung.
- Produkte gekennzeichnet mit dem Symbol gehören nicht in den Hausmüll.
- Eine Weiterleitung dieser Produkte zu Recyclinganlagen durch private Haushalte, tragen zum Umweltschutz bei.
- Ausführliche Informationen über das Recycling des Produkts erhalten Sie von Ihrer Gemeinde, dem komunalen Entsorgungsdienst oder dem Punkt wo das Produkt gekauft wurde.

ASSEMBLY INSTRUCTION: TETRA BOX - recessed power outlet GB

GENERAL COMMENTS

- ***Design Light Sp. z o.o.*** is not liable for damages caused by improper installation, improper use of elements and non-compliance with this set of instructions.
- Technical details are provided on the characterized label.
- Keep the instruction.
- Installation and connection of the device must be done by a person with the appropriate permissions.
- Any technical changes and modifications of the product, without the prior consent of the manufacturer, are void the warranty.
- If an external hose or cord is damaged, it should be replaced by the manufacturer or service agent, or person with similar qualifications, in order to avoid risk.

ENVIRONMENT PROTECTION

- A product marked with the WEEE symbol (a crossed out wheelie bin) indicates a special treating with used electrical equipment.
- Products marked with this symbol may be dangerous to the environment, and they require special utilization and neutralization.
- Do not dispose of products marked withe the WEEE symbol together with other waste.
- Further product transfer to utilization works, helps to save the environment.
- More information about utilization and recycling can be received in the City Department, utilization point or in the producer.

MONTÁŽNÍ NÁVOD: TETRA BOX - Napájecí lišta vestavěná CZ

OBECNÉ POZNÁMKY

- ***Design-Light s.r.o.*** není odpovědný za jakékoli škody vyplývající z nesprávné sestavení a instalace, použití nevhodné prvky, technických změn a nerespektování této příručky / innstrukci.
- Technické údaje jsou umístěny na etiketě specifikující výrobek.
- Uschovejte tento návod.
- Instalace a připojení zařízení musí být provedeno osobou s příslušnými oprávněními.
- Veškeré technické změny a úpravy výrobku, bez předchozího souhlasu výrobce, způsobuje ztrátu záruky.
- Pokud dojde k poškození vnějšhoí pružniho kabelu, musí ho vyměnit pouze jen výrobce nebo osoba s obdobnou kvalifikací, aby se předešlo riziku.

OCHRANA ŽIVOTNÍHO PROSTŘEDÍ

- Pro podrobnější informace o recyklaci tohoto výrobku lze získat u Úřadu Města a Obce, ve společností zabývající se zneškodňování odpadu nebo v místě, kde byl výrobek zakoupen.
- Označení přeškrtnuté popelnice poukazuje na zvláštní potřebu zpracování odpadních elektrických a elektronických zařízení.
- Nevyhazujte výrobků označených tímto symbolem společně s komunálním odpadem.
- Výrobky označené tímto symbolem mohou být škodlivé pro životní prostředí.
- Další převod těchto výrobků do společností zabývající se zneškodňování odpadu pres domácnost, přispívá k ochraně životního prostředí.

Design Light Sp. z o.o. ul. Grunwaldzka 2, 48-340 Głuchołazy, Poland
tel. +48 77 408 71 30, **mail:** bh@designlight.pl, **web:** www.designlight.pl

CE RoHS

SCHEMAT MONTAŻU / MONTAGESCHEMA / ASSEMBLY SCHEME / MONTÁŽNÍ SCHÉMA

1

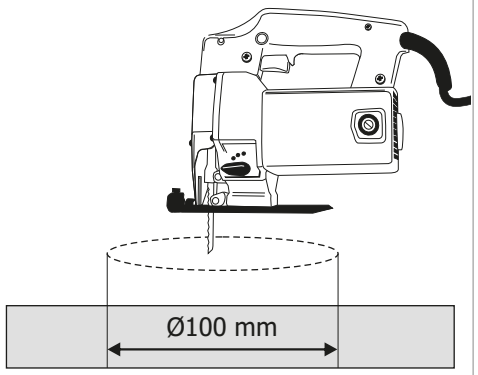

2

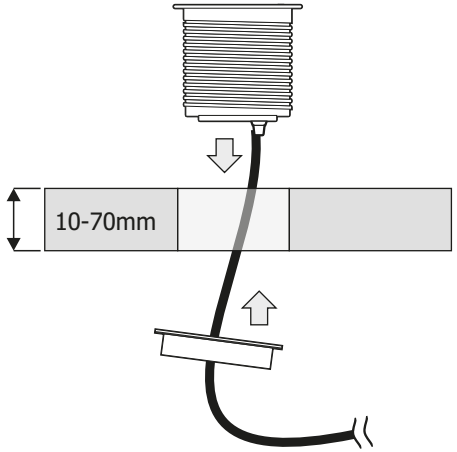

3

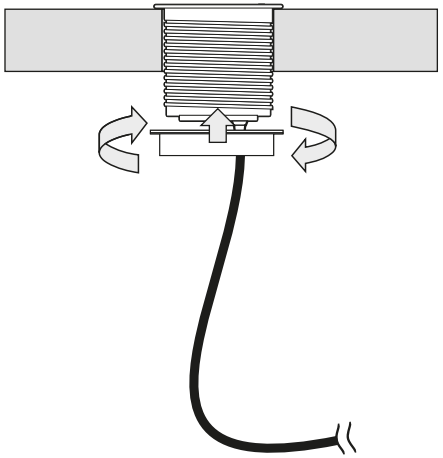

4

