FRANKE technik

Montageanleitung

Umrüstsatz Sorter- Schnäpper und Metallhaken

Zum Umrüsten des Schnäppers bez. des Verschluß-hakens wie folgt vorgehen:

1.) Vorhandener Schnäpper und Verschlußhaken aus Kunststoff abschrauben.

2.) Vorhandener Schnäpper auf Befestigungsplatte aufschrauben.
Linsenschraube M3x14 2X **Abb.1**

3.) Befestigungsplatte mit Schnäpper an Seitenwand anschrauben
Euroschraube 6,3x13 2X **Abb.2**

4.) Verschlußhaken- Metall an Türe anschrauben
Euroschraube 6,3x13 1X **Abb.3**

5.) Schnäpper und Verschlußhaken justieren. Verschlußhaken fest verschrauben.
Euroschraube 6,3x13 1X **Abb.4**

0437/LH

■ Technik ■ Qualität ■ Design

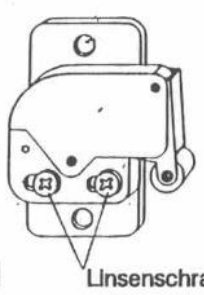

Abb.1

Abb.2

Abb.3

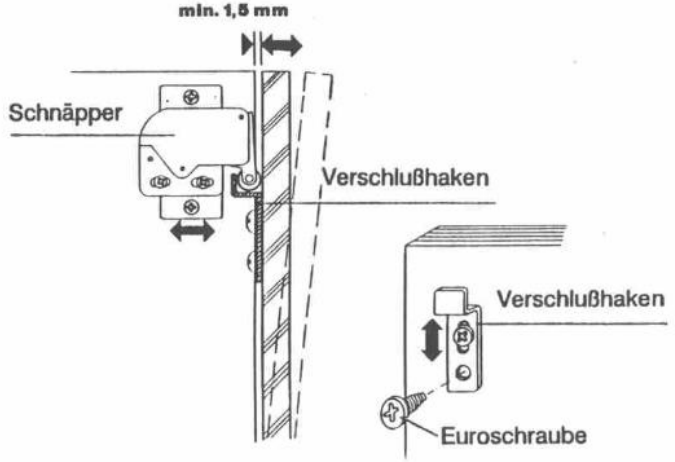

Abb.4

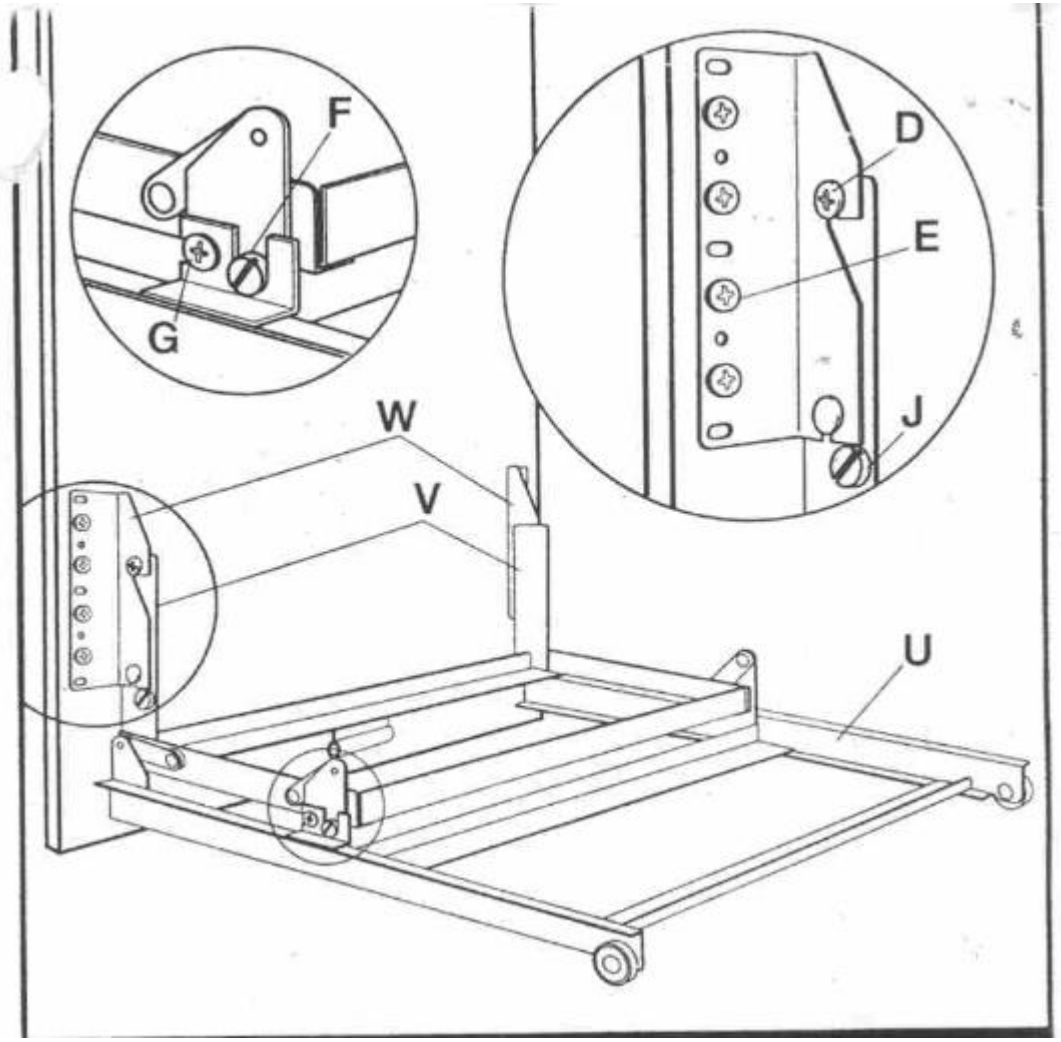
F
G
D
E
J
W
V
U

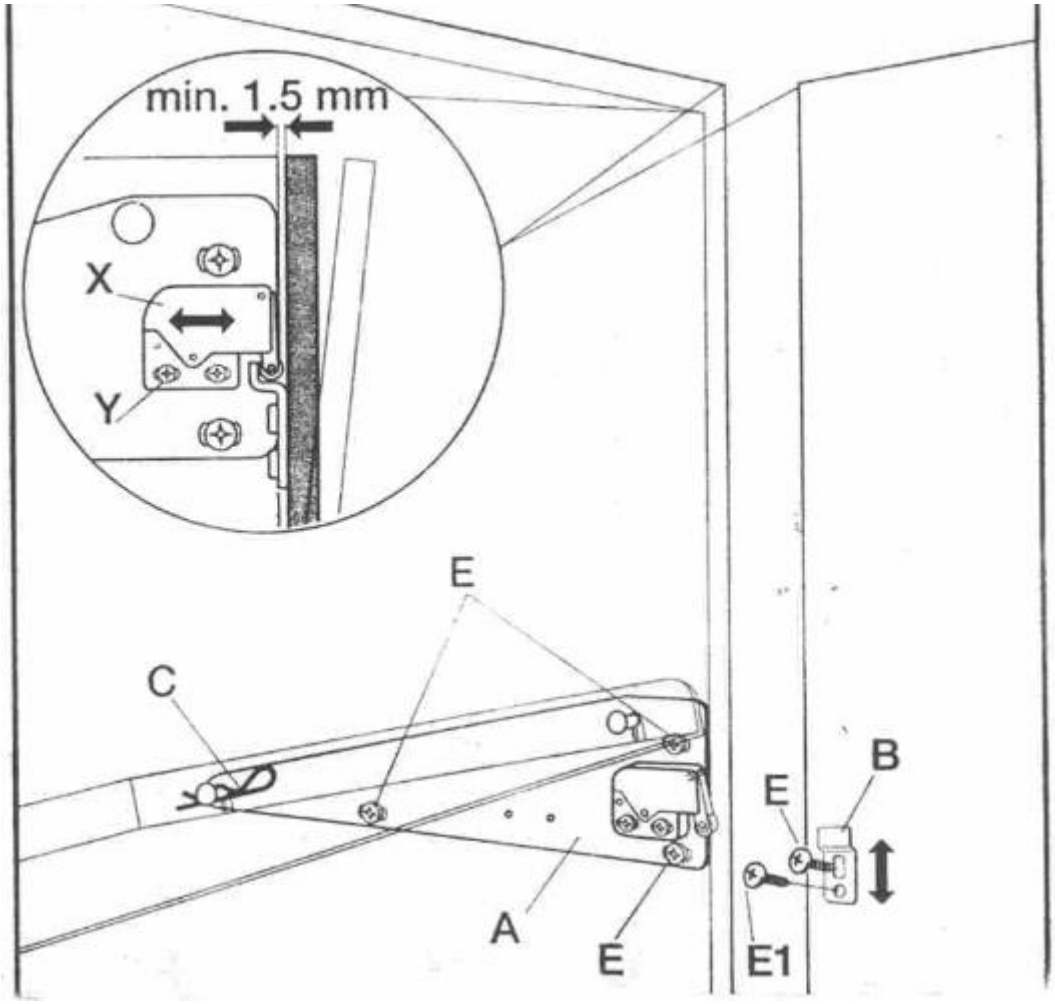
min. 1.5 mm
X
Y
E
C
B
E
A
E
E1