GRUNDIG

KITCHEN MACHINE
KMP 8650 S



DE EN FR TR ES RO
HR NL DA FI NO SV

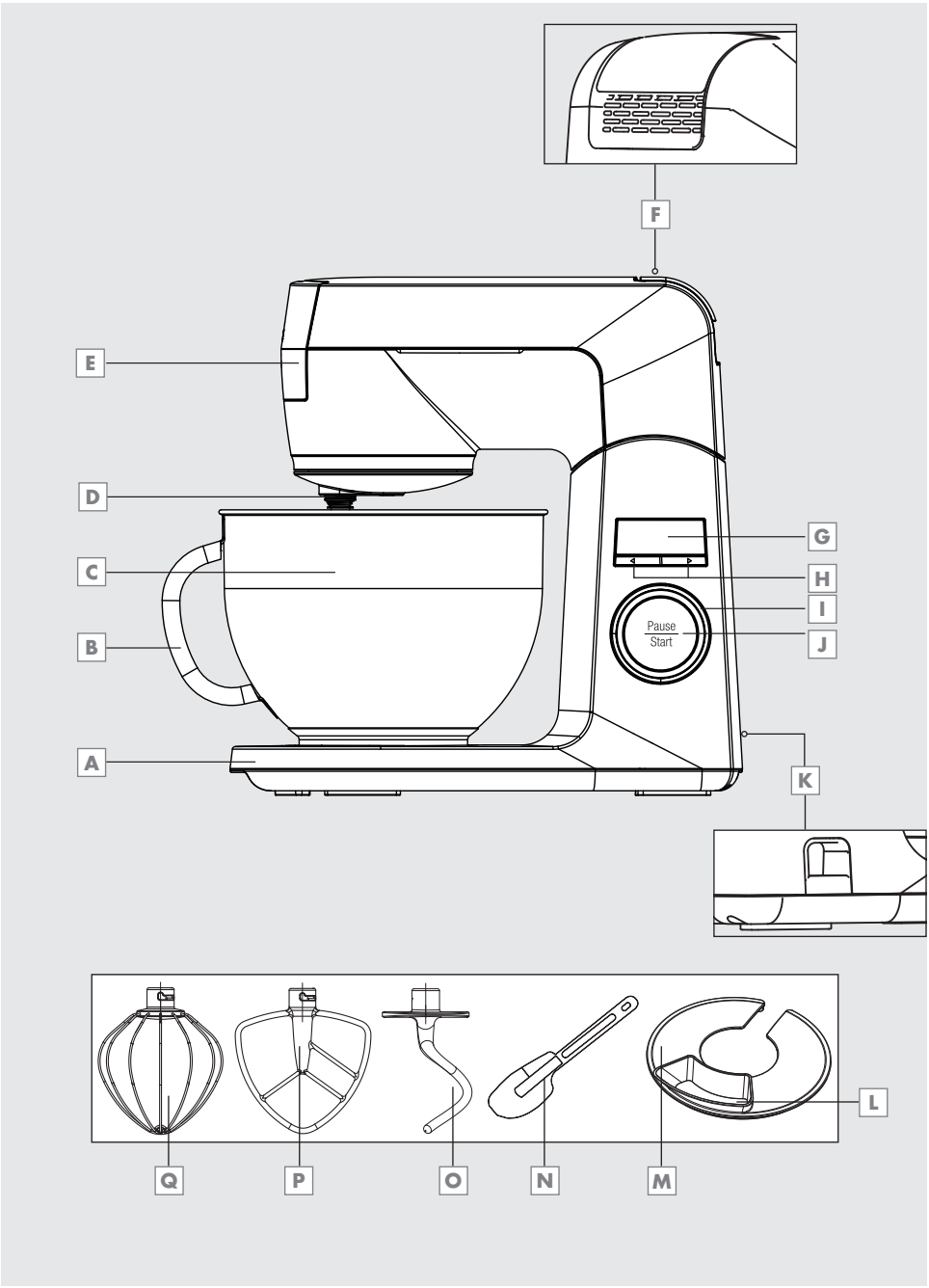
F
E
D
C
B
A
G
H
I
Pause
Start
J
K
L
Q
P
O
N
M

DEUTSCH 05-14

ENGLISH 15-24

FRANÇAIS 25-34

TÜRKÇE 35-44

ESPAÑOL 45-54

ROMÂNA 55-64

HRVATSKI 65-74

NEDERLANDS 75-84

DANSK 85-94

SUOMI 95-104

NORSK 105-114

SVENSKA 115-124

SICHERHEIT

Dieser Abschnitt enthält Sicherheitsanweisungen, die beim Schutz vor Personen- und Sachschäden helfen.

Bei Nichtbeachtung dieser Anweisungen erlischt die gewährte Garantie.

Bewahren Sie die Bedienungsanleitung zum späteren Nachschlagen auf. Sollte das Gerät an Dritte weitergegeben werden, muss diese Bedienungsanleitung ebenfalls mit ausgehändigt werden.

- Dieses Gerät erfüllt die internationalen Sicherheitsstandards.
- Dieses Gerät kann von Kindern und Personen mit eingeschränkten körperlichen, sensorischen oder mentalen Fähigkeiten oder ohne spezielles Wissen oder Erfahrung verwendet werden, sofern sie beaufsichtigt werden oder die Anweisungen zum sicheren Umgang mit dem Produkt und dessen potenzielle Gefahren verstehen.
- Kinder dürfen das Gerät nicht benutzen.
- Dieses Gerät ist nur für den privaten Gebrauch im Haushalt bestimmt und ist nicht für den professionell-gastronomischen Einsatz geeignet. Es darf nicht für den gewerblichen Gebrauch verwendet werden.
- Kinder dürfen mit dem Gerät nicht spielen.
- Halten Sie das Gerät von Kindern fern.
- Reinigung und Nutzerwartung dürfen nicht von Kindern durchgeführt werden.
- Reinigen Sie das Gerät in Übereinstimmung mit den Anweisungen im Abschnitt „Reinigung".
- Verwenden Sie das Produkt nicht, falls Netzkabel, Zubehör oder Gerät selbst beschädigt sind. Wenden Sie sich dann an einen autorisierten Serviceanbieter.
- Nur das Original- und vom Hersteller empfohlenes Zubehör verwenden.
- Nicht versuchen, das Gerät zu demontieren.

- Verwenden Sie das Gerät in Übereinstimmung mit den Mengen- und Nutzungsanweisungen im Abschnitt „Maximale Mengen und Verarbeitungszeiten" der Bedienungsanleitung.
- Verwenden Sie immer die Schutzabdeckung, damit beim Mischen, Kneten und Quirlen keine Verletzungen auftreten.
- Das Gerät und dessen Zubehör nicht auf oder in der Nähe von heißen Oberflächen betreiben oder platzieren.
- Das Gerät nicht mit heißen Lebensmitteln benutzen.
- Die Stromversorgung muss mit den Angaben am Typenschild des Gerätes übereinstimmen.
- Verwenden Sie das Gerät mit einer geerdeten Steckdose.
- Das Gerät nicht mit einem Verlängerungskabel verwenden.
- Berühren Sie Stecker und Gerät nicht mit feuchten oder nassen Händen.
- Netzstecker immer aus der Steckdose ziehen; nach der Benutzung des Gerätes, vor der Reinigung des Gerätes, bevor der Raum verlassen wird oder wenn ein Fehler auftritt. Netzstecker nicht am Kabel aus der Steckdose ziehen.
- Ziehen Sie vor der Reinigung, Demontage und Auswechslung von Zubehör den Netzstecker und warten Sie, bis das Gerät vollständig zum Stillstand gekommen ist.
- Das Gerät und sämtliche Zubehörteile nach der Reinigung gründlich trocknen, bevor sie mit der Stromversorgung verbunden werden und bevor Teile abgenommen oder angebracht werden.
- Das Gerät nicht für Zwecke benutzen, für die es nicht bestimmt ist.
- Gerät, Netzkabel sowie Netzstecker nicht in Wasser oder andere Flüssigkeiten tauchen.
- Falls Sie die Verpackungsmaterialien aufheben möchten, bewahren Sie sie außerhalb der Reichweite von Kindern auf.

AUF EINEN BLICK

Sehr geehrte Kundin, sehr geehrter Kunde,

herzlichen Glückwunsch zum Erwerb Ihrer neuen GRUNDIG Küchenmaschine KMP 8650 S.

Bitte lesen Sie die folgenden Anweisungen aufmerksam, um sicherzustellen, dass Sie Ihr Qualitätsprodukt von GRUNDIG viele Jahre benutzen können.

Verantwortungsbewusstes Handeln!



GRUNDIG setzt intern wie auch bei unseren Lieferanten auf vertraglich zugesicherte soziale Arbeitsbedingungen mit fairem Lohn, auf effizienten Rohstoffeinsatz bei stetiger Abfallreduzierung von mehreren Tonnen Plastik pro Jahr – und auf mindestens 5 Jahre Verfügbarkeit sämtlichen Zubehörs.

Für eine lebenswerte Zukunft.

Grundig.

Bedienelemente

Beachten Sie hierzu die Abbildungen auf Seite 3.

- A Schüsselbasis
- B Schüsselgriff
- C Schüssel
- D Zubehörmontagepunkt
- E Anschlussstelle für zusätzliches Zubehör
- F Taste zum Anheben des oberen Gehäuses
- G LED-Display
- H Zeiteinstellung
- I Geschwindigkeitsregler
- J Pause-/ Start-Taste
- K Kabelfach
- L Einfüllöffnung
- M Spritzschutz
- N Spatel
- O Knethaken
- P Rührhaken
- Q Schneebesen

BETRIEB

Erste Verwendung

1 Entfernen Sie das gesamte Verpackungsmaterial, entsorgen Sie das Verpackungsmaterial gemäß Ihren örtlichen Bestimmungen.

2 Reinigen Sie das Gerät vor dem ersten Einsatz – lesen Sie dazu den Abschnitt „Reinigung und Pflege“.

Vorgesehene Verwendung

- Dieses Gerät ist nur für den privaten Gebrauch bestimmt. Es darf nicht gewerblich eingesetzt werden.
- Das Gerät nicht für Zwecke benutzen, für die es nicht bestimmt ist.

Zubehör

Schneebesen Q

Zur Zubereitung leichter Lebensmittel (Sahne, Schlagsahne, Eischnee usw.).

Knethaken O

Zum Kneten von zähflüssigem Teig, wie Brotteig, sowie zum Beimengen weiterer Zutaten (Rosinen, Fruchtstücke, Schokoladenstücke usw.).

Rührhaken P

Zum Vermischen von Zutaten, deren Konsistenz der von Kuchenteig ähnelt.

Spritzschutz M

Aus Sicherheitsgründen sollten Sie den Spritzschutz bei Betrieb stets verwenden.

Installation und Bedienung

Stellen Sie das Gerät aufrecht auf einen stabilen, ebenen und trockenen Untergrund.

Warnung:

- Achten Sie vor jedem Wechseln von Zubehör darauf, dass der Netzstecker gezogen und der Geschwindigkeitsregler I auf die Position „0“ eingestellt ist.

Oberes Gehäuse anheben

Halten Sie die Taste zum Anheben des oberen Gehäuses F gedrückt und heben Sie das obere Gehäuse.

– Das Gehäuse wird in der Höhe verriegelt, wenn Sie ein Klickgeräusch hören.

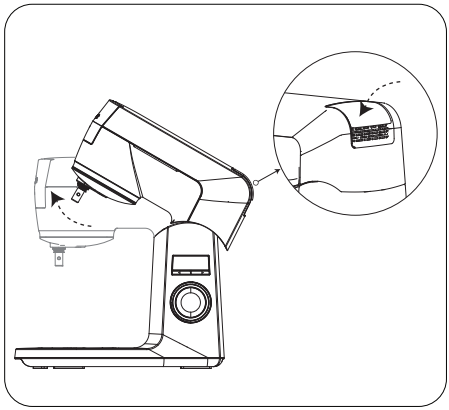

Warnung:

- Fahren Sie erst fort, nachdem Sie ein Klickgeräusch gehört haben. Das obere Gehäuse könnte sonst herunterfallen und Verletzungen verursachen.

Schüssel anbringen

Hinweis

- Stellen Sie beim Anbringen der Schüssel C sicher, dass sich das obere Gehäuse in der höheren Position befindet.

1 Halten Sie die Schüssel C am Griff B, um sie an der Basis A zu befestigen.

2 Wenn die Riegel der Schüssel C vollständig eingesetzt sind, drehen Sie sie in Richtung 🔓 und befestigen Sie sie in ihrer Basis A.

3 Geben Sie die zu verarbeitenden Zutaten in die Schüssel A.

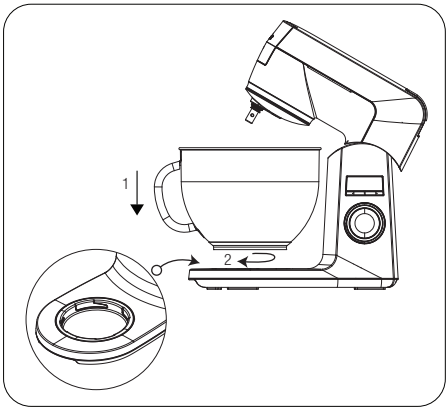

Zubehör anbringen

1 Bringen Sie das Zubehör so an, dass die Kerbe direkt am Riegel des Zubehörmontagepunktes D ausgerichtet ist.

2 Drehen Sie das Zubehör zur Befestigung am Montagepunkt D gegen den Uhrzeigersinn.

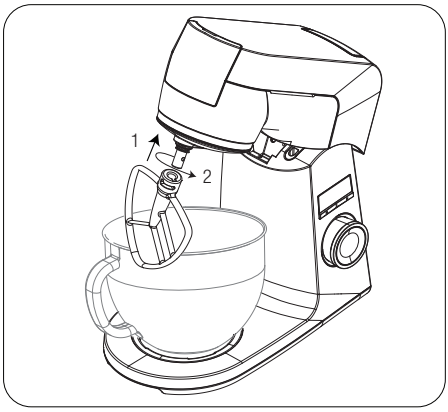

Warnung:

- Vergewissern Sie sich, dass das Zubehör richtig sitzt.

Oberes Gehäuse absenken

1 Drücken Sie die Taste zum Anheben des oberen Gehäuses F; dann leicht nach unten drücken, um das Gehäuse wieder in eine horizontale Position zu bringen.

– Das obere Gehäuse rastet hörbar ein.

2 Schließen Sie das Netzkabel an.

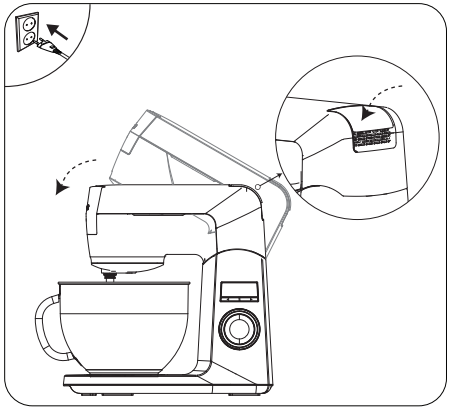

BETRIEB

Bedienung

Hinweis

- Bringen Sie vor Inbetriebnahme des Gerätes den Spritzschutz M an der Schüssel C an. Über die Einfüllöffnung L können Sie Zutaten hinzugeben, ohne das obere Gehäuse anheben zu müssen.

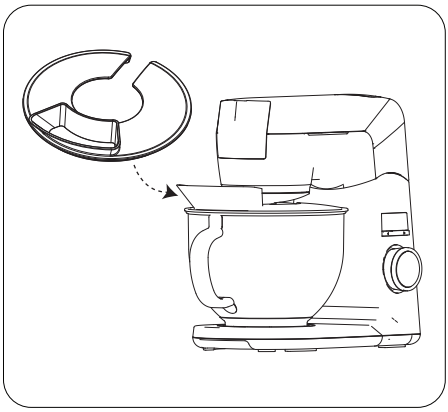

1 Schließen Sie das Netzkabel an.

– Die Leuchten des Geschwindigkeitsreglers I blinken.

– 00:00 wird an der LED-Anzeige angezeigt.

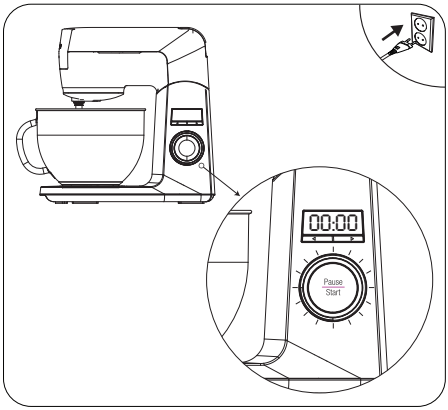

Hinweis

- Das Gerät wechselt in den automatischen Energiesparmodus, wenn es länger als 3 Minuten nicht arbeitet. Das LED-Display G schaltet sich aus. Sie können mit dem Vermischen beginnen oder das Gerät mit den Tasten der Zeiteinstellung H neu starten.

Warnung

- Ihr Gerät ist mit einer Funktion ausgestattet, die durch langsames Starten verhindert, dass die zu vermischenden Zutaten herausspritzen.

2 Beginnen Sie mit der Verarbeitung, indem Sie das Gerät in Betrieb nehmen, während der Geschwindigkeitsregler I auf Position „1“ eingestellt ist. Erhöhen Sie die Geschwindigkeit dann stufenweise.

– Die Leuchte des Geschwindigkeitsregler I bleibt eingeschaltet.

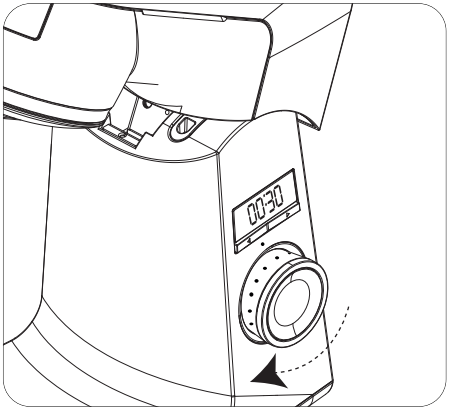

Warnung

- Bringen Sie den Geschwindigkeitsregler I in Position „0“, wenn während des Betriebs der Strom ausfällt oder das Gerät getrennt wird. Wenn die Stromversorgung wiederhergestellt bzw. das Gerät wieder angeschlossen wird, beginnt es erneut mit dem ersten Schritt. Wurde das Gerät während des Betriebs gestoppt, startet es nicht neu, bis Sie den Regler auf die Position „0“ einstellen. Drehen Sie den Geschwindigkeitsregler nach links, um die gewünschte Geschwindigkeitsstufe auszuwählen.

Hinweis

- Die Verarbeitungszeit wird während des Betriebs in Sekunden im LED-Display G angezeigt.

3 Stellen Sie den Geschwindigkeitsregler I nach Abschluss der Verarbeitung erneut auf die Position „0" ein.

4 Sobald das Zubehör vollständig zum Stillstand gekommen ist, sollten Sie den Netzstecker ziehen und das obere Gehäuse anheben.

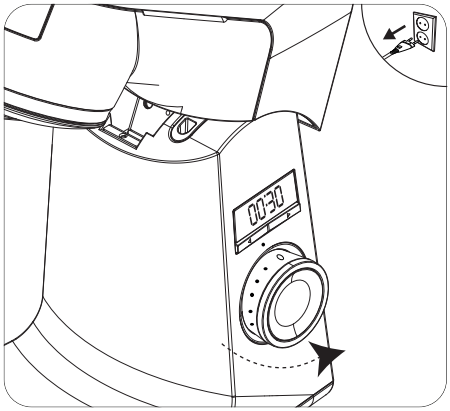

Pausemodus

Sie können den Betrieb des Gerätes jederzeit mit der Pause-/ Start-Taste J anhalten/starten.

Das Gerät stoppt den Betrieb, wenn Sie die Pause-/ Start-Taste J drücken. Dabei stoppt auch der Timer im LED-Display G.

Der Timer fährt fort, sobald Sie das Gerät wieder starten

Hinweise

- Wenn Sie den Geschwindigkeitsregler I auf die Position „0" einstellen, zeigt die LED-Anzeige G des Timers automatisch 00:00.
- Der Timer kann maximal auf 09:59 (Minuten:Sekunden) eingestellt werden. Nach Ablauf wird er automatisch zurückgesetzt. Sie können den Timer erneut aktivieren, indem Sie den Geschwindigkeitsregler I auf die Position „0" einstellen und das Gerät in Betrieb nehmen. Drehen Sie den Geschwindigkeitsregler nach links, um die gewünschte Geschwindigkeitsstufe auszuwählen.

Timer

Bei Rezepten, die eine bestimmte Quirl-/Rühr-/ Knetdauer erfordern, empfiehlt sich die Timer-Funktion.

1 Stellen Sie über Tasten der Zeiteinstellung H im unteren Bereich des LED-Displays G die gewünschte Verarbeitungszeit ein und nehmen Sie das Gerät in Betrieb.

   – Bei Ablauf der eingestellten Zeit erlischt das LED-Display G und ein Signalton wird ausgegeben. Das Gerät schaltet sich automatisch ab.

2 Wenn Sie die Verarbeitung erneut starten möchten, müssen Sie den Timer zurücksetzen, indem Sie den Geschwindigkeitsregler I auf „0" einstellen. Drehen Sie den Geschwindigkeitsregler nach links, um die gewünschte Geschwindigkeitsstufe auszuwählen.

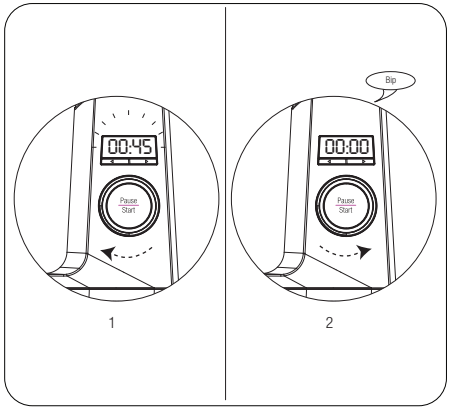

Hinweise

- Halten Sie Tasten der Zeiteinstellung H zum schnellen Erhöhen von Minuten und Sekunden gedrückt.
- Sie können eine Zeit von maximal 09:59 (Minuten:Sekunden) einstellen.
- Setzen Sie den Zähler auf 00:00, indem Sie den Geschwindigkeitsregler I auf die Position „0“ einstellen.

Schüssel entfernen

1. Entfernen Sie den Spritzschutz M von der Schüssel C.
2. Heben Sie das obere Gehäuse an, indem Sie Taste F drücken.
3. Entfernen Sie die Schüssel C, indem Sie sie am Griff B halten und in die Position 🔓 drehen.

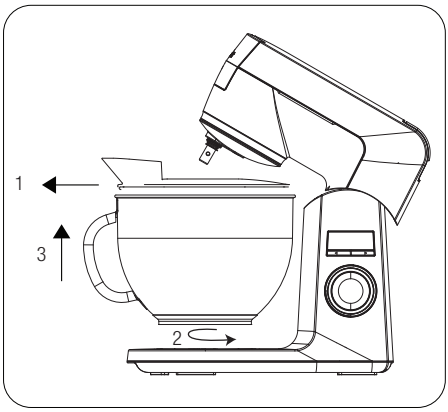

Zubehör entfernen

Entfernen Sie das Zubehör, indem Sie es leicht nach oben drücken und im Uhrzeigersinn drehen.

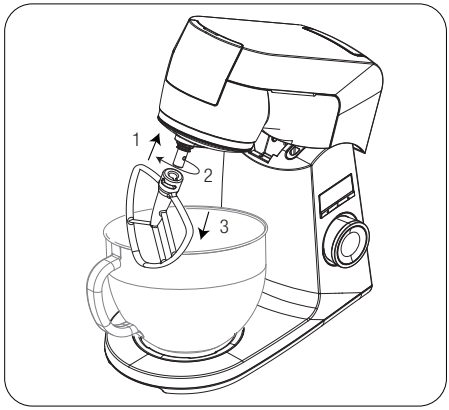

Kabel verbergen

1. Vor der Reinigung Gerät abschalten und Netzstecker ziehen.
2. Dank der Einrollfunktion wird das Kabel automatisch in das Fach im Inneren des Gerätes gezogen, nachdem Sie kurz daran ziehen.

Reinigung

Warnung

- Reinigen Sie das Gerät niemals mit Benzin, Lösungsmitteln, Scheuermitteln, Metallgegenständen, harten Bürsten oder ähnlichen Hilfsmitteln.

1 Vor der Reinigung Gerät abschalten und Netzstecker ziehen.

2 Warten, bis das Gerät vollständig abgekühlt ist.

3 Reinigen und trocknen Sie das Zubehör vor dem Verstauen.

- Reinigen Sie Zubehör, Spritzschutz M und Schüssel C mit etwas Spülmittel und einem Schwamm.
- Sie können Schüssel und Schneebesen im Geschirrspüler reinigen.

Warnung

- Reinigen Sie andere Zubehör nicht in der Spülmaschine.

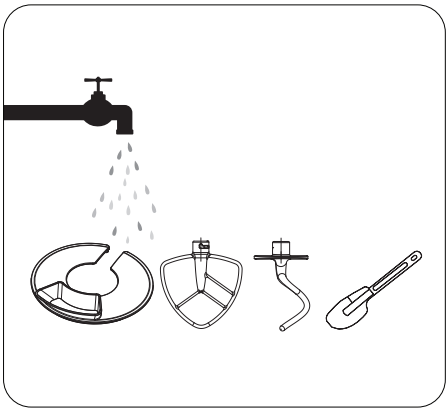

- Reinigen Sie die Außenseite des Gerätes mit einem leicht angefeuchteten Tuch und etwas Spülmittel.

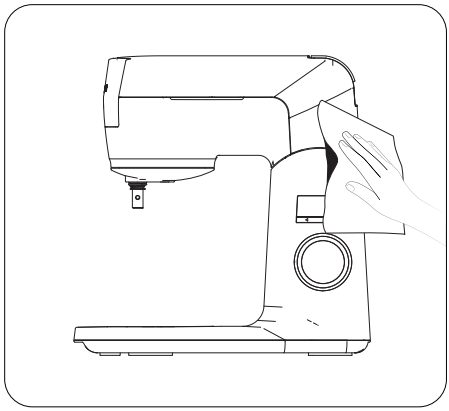

Warnung

- Gerät und Netzteil nicht in Wasser oder andere Flüssigkeiten eintauchen und nicht unter Wasser abspülen.

Hinweise

- Trocknen Sie sämtliche Teile nach dem Reinigen mit einem weichen Tuch, bevor Sie die Maschine wieder benutzen.
- Unmittelbar nach dem Gebrauch lässt sich das Gerät einfacher reinigen.

Aufbewahrung

- Lagern Sie das Gerät sorgfältig, wenn Sie es längere Zeit nicht benutzen sollten.
- Achten Sie darauf, dass der Netzstecker gezogen und das Gerät vollständig trocken ist.
- Netzkabel nicht um das Gerät wickeln.
- Kühl und trocken lagern.
- Halten Sie das Gerät von Kindern fern.

Handhabung und Transport

- Transportieren Sie das Gerät in seiner Originalverpackung. Die Verpackung schützt das Gerät vor Beschädigungen.

- Legen Sie keine schweren Gegenstände auf dem Gerät oder der Verpackung ab. Andernfalls könnte das Gerät beschädigt werden.
- Falls das Gerät herunterfällt, ist es möglicherweise nicht mehr funktionsfähig oder weist dauerhafte Schäden auf.

Entsorgung von Altgeräten:

Dieses Produkt erfüllt die Vorgaben der EU-WEEE-Direktive (2012/19/EU). Das Produkt wurde mit einem Klassifizierungssymbol für elektrische und elektronische Altgeräte (WEEE) gekennzeichnet.



Dieses Gerät wurde aus hochwertigen Materialien hergestellt, die wiederverwendet und recycelt werden können. Entsorgen Sie das Gerät am Ende seiner Einsatzzeit nicht mit dem regulären Hausmüll; geben Sie es stattdessen bei einer Sammelstelle zur Wiederverwertung von elektrischen und elektronischen Altgeräten ab. Ihre Stadtverwaltung informiert Sie gerne über geeignete Sammelstellen in Ihrer Nähe.

Einhaltung von RoHS-Vorgaben:

Das von Ihnen erworbene Produkt erfüllt die Vorgaben der EU-RoHS Direktive (2011/65/EU). Es enthält keine in der Direktive angegebenen gefährlichen und unzulässigen Materialien.

Informationen zur Verpackung



Die Verpackung des Produkts wurde gemäß unserer nationalen Gesetzgebung aus recyclingfähigen Materialien hergestellt. Entsorgen Sie die Verpackungsmaterialien nicht mit dem Hausmüll oder anderem Müll. Bringen Sie sie zu einer von der Stadtverwaltung bereitgestellten Sammelstelle für Verpackungsmaterial.

Technische Daten

CE

Spannungsversorgung:
220 – 240 V Wechselspannung, 50 – 60 Hz

Leistung: 1000 W

Technische und optische Änderungen vorbehalten!

Service und Ersatzteile

Unsere Geräte werden nach den neuesten technischen Erkenntnissen entwickelt, produziert und geprüft. Sollte trotzdem eine Störung auftreten, so bitten wir Sie, sich mit Ihrem Fachhändler bzw. mit der Verkaufsstelle in Verbindung zu setzen. Sollte dies nicht möglich sein, wenden Sie sich bitte an das GRUNDIG Service-Center unter folgenden Kontaktdaten:

TELEFON: 0911 / 590 597 29
(Montag bis Freitag von 8.00 bis 18.00 Uhr)
Telefax: 0911 / 590 597 31
E-Mail: service@grundig.com
http://www.grundig.com/de-de/support

Unter den obengenannten Kontaktdaten erhalten Sie ebenfalls Auskunft über den Bezug möglicher Ersatz- und Zubehörteile.

GRUNDIG Kundenberatungszentrum

Montag bis Freitag von 8.00 bis 18.00 Uhr
Deutschland : 0911 / 590 597 30
Österreich : 0820 / 220 33 22 *
*** gebührenpflichtig (0,145 €/Min. aus dem Festnetz, Mobilfunk: max. 0,20 €/Min.)**

Haben Sie Fragen?

Unser Kundenberatungszentrum steht Ihnen werktags stets von 8.00 - 18.00 Uhr zur Verfügung.

SAFETY

This section contains safety instructions that will help protect from risk of personal injury or material damage.

Failure to follow these instructions voids any granted warranty.

- Retain the operating instructions for later consultation. If the appliance is transferred to a third party, these operating instructions must likewise be handed over.
- This appliance complies with the international safety standards.
- This appliance may be used by people whose physical, perceptive or mental skills are impaired or who are inexperienced or not knowledgeable about the appliance as long as they are supervised or informed and made understood the safe use of the appliance and the encountered dangers.
- Children must not use the appliance.
- This appliance is only intended for private use in the household and is not suitable for professional use in the restaurant sector. It may not be used for commercial use.
- Children must not play with the appliance.
- Keep the appliance out of the reach of children.
- Cleaning and user maintenance cannot be performed by children.
- Clean the appliance in accordance with the instructions given in the "Cleaning" section.
- Do not use it if the power cable, accessories or the appliance itself is/are damaged. Contact an authorised service.
- Only use the original accessories, or accessories recommended by the manufacturer.
- Do not attempt to dismantle the appliance.
- Use the appliance in accordance with the amount and usage instructions given in "Maximum amount and processing times" section of the user manual.

- Always use the protective cover against the risk on injury when blending, kneading and whisking for safety reasons.
- Do not operate or place this appliance or its parts on or near hot surfaces.
- Do not use the appliance for hot food.
- Your mains power supply should comply with the information supplied on the rating plate of the appliance.
- Use the appliance with a grounded outlet.
- Do not use the appliance with an extension cable.
- Do not touch the plug of the appliance with damp or wet hands.
- Always pull the mains plug from the socket; after the use of the appliance, before the cleaning of the appliance, before leaving the room or if a fault occurs. Do not pull the mains plug from the socket using the cable.
- Unplug the appliance before cleaning, disassembly, accessory replacement and wait for it to stop completely.
- After cleaning, dry the appliance and all accessories before connecting it to mains supply and before attaching the accessories.
- Do not use the appliance for purposes for which it is not intended.
- Do not immerse the appliance, the power cable, or the power plug in water or any other liquid.
- If you keep the packaging materials, store them out of the reach of children.

AT A GLANCE

Dear Customer,

Congratulations on purchasing the GRUNDIG Kitchen Machine KMP 8650 S.

Please read the following user guide carefully to ensure that you have many years of enjoyment from your quality Grundig product at home.

Responsible trading!



Both internally and for suppliers, GRUNDIG insists on contractually guaranteed social working conditions with fair wages, efficient use of raw materials with continuous reduction in waste of several tonnes of plastic each year - and at least 5 years' availability for all accessories.

For a future worth living.

Grundig.

Operating elements

Please see the illustrations on page 3.

- A Bowl base
- B Bowl handle
- C Bowl
- D Accessory mounting point
- E Additional accessory inlet
- F Button to lift upper body
- G LED display
- H Time setting buttons
- I Speed adjustment knob
- J Pause/Start button
- K Cable hiding bay
- L Feeding chute
- M Splash guard
- N Spatula
- O Dough Hook
- P Beater
- Q Whisker

OPERATION

Initial use

1 Take out all packaging and label materials and dispose of them in accordance with the applicable local regulations.

2 Clean the appliance before initial use (Refer to "Cleaning and care" section).

Intended use

- This appliance has been designed for domestic use only. It should not be used commercial purposes.
- Do not use the appliance for anything other than its intended use.

Accessories

Whisker Q

Used to prepare light foods such as cream, whipped cream and eggs.

Dough hook O

Used to knead doughs that contain thick ingredients, such as bread dough, and to blend additional ingredients (raisins, fruit chips, chocolate chips etc.) with the dough.

Beater P

Used to blend ingredients that have the consistency of cake batter.

Splash guard M

For safety reasons, you must definitely use this accessory when blending.

Installation and operating

Place the appliance vertically on a stable, level and dry surface.

Warning:

- In all installation procedures, make sure that the appliance is unplugged and the speed adjustment knob I is in "0" position.

Lifting the upper body

Press and hold the button to lift the upper body F and lift the body up.

– The body will be locked aloft when you hear a click.

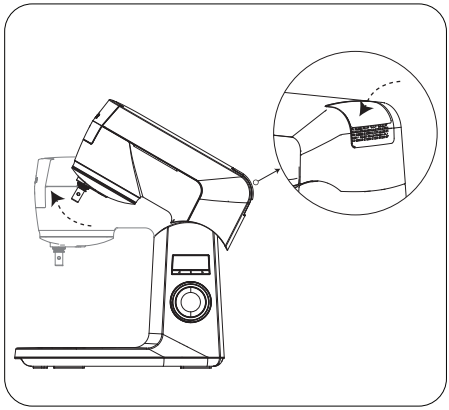

Warning:

- Do not continue until you hear the click. The upper body may fall down and cause injuries.

Attaching the bowl

Note:

- Make sure that the upper body is in the higher position when attaching the bowl C.

1 Hold the handle B of the bowl C to fix it into its base A.

2 When the tabs of the bowl C are fully seated, turn it towards 🔓 and fix it in its base A.

3 Put the ingredients to be processed in the bowl C.

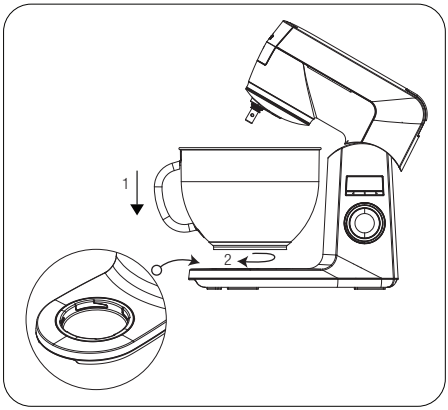

Attaching the accessories

1 Place the accessory so that its notch comes right on the tab located at the accessory mounting point D.

2 Rotate the accessory anti-clockwise to fix it to the mounting point D.

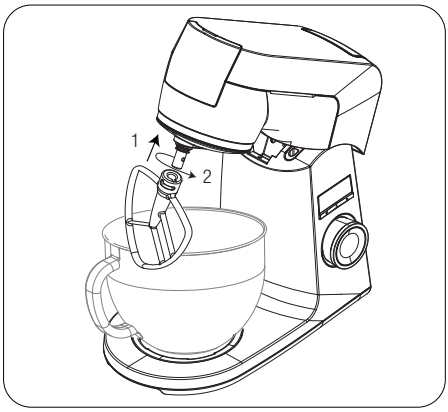

Warning:

- Make sure that the accessory is fully seated in place.

Closing the upper body

1 Press the button to lift the upper body F and press downwards slightly to bring the body into horizontal position again.

– The upper body will be fixed in place when you hear the click.

2 Plug in the appliance.

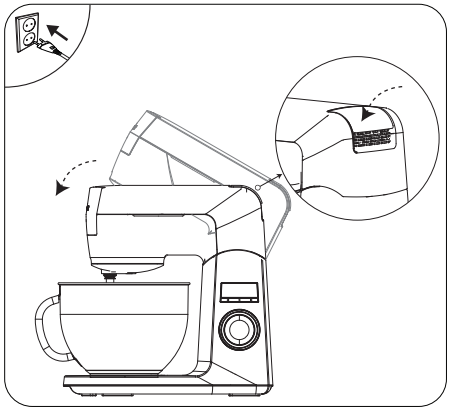

Operation

Note:

- Before operating the appliance, place the splash guard M on the bowl C. You can add ingredients through the feeding chute L without lifting the upper body.

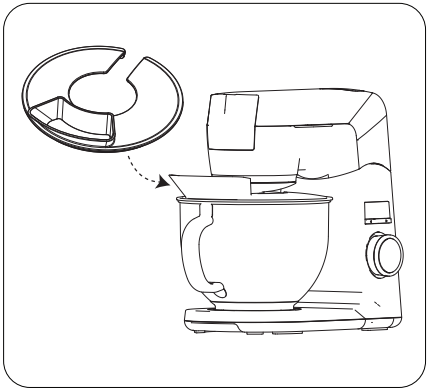

OPERATION

1 Plug in the appliance.
- Speed adjustment knob I lights will flash.
- 00:00 will be displayed on the LED display.

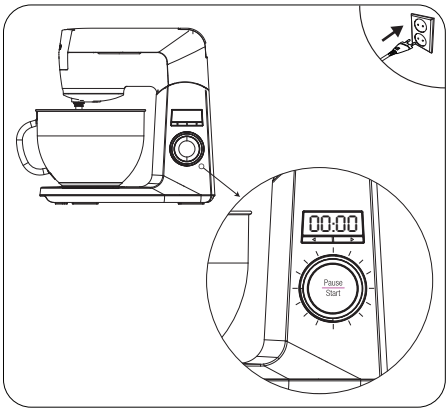

Note:
- The appliance will switch to the auto power saving mode if it is not operated for more than 3 minutes. The LED display G will turn off. You can start stirring or press one of the time setting buttons H to start the appliance again.

Warning:
- Your appliance is equipped with slow start technology to prevent the ingredients to be blended from splashing around.

2 To start processing, operate the appliance with the speed adjustment knob I starting with "1" position and gradually increase the speed.
- The speed adjustment knob I light will remain on.

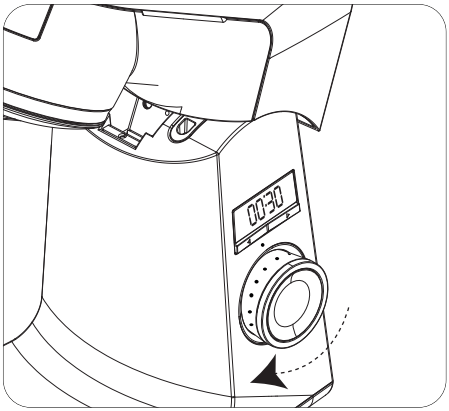

Warning:
- Move the speed adjustment knob I to "0" position when there is a power outage while the appliance is operating or when it is unplugged. When the power is restored and the appliance is plugged in, start from the 1st step again. The appliance, which has stopped during operation will not start again until you move it to "0" position. Turn the speed regulator to the left in order to select the desired speed level.

Note:
The processing time will be displayed in seconds on the LED display G during operation.

3 When the process is done, turn the speed adjustment knob I to "0" position again.

4 When the accessory has completely stopped, unplug the appliance and lift the upper body.

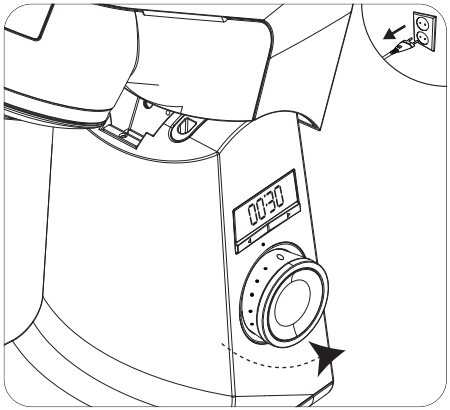

Pause mode

You can press Pause/Start button J at any moment during operation to pause/start the operation of the appliance.

The device will stop operating when you press Pause/Start button J. Time counting on the LED display G will also stop.

The time counting will resume when you activate the speed adjustment knob I again.

Notes:

- When you move the speed adjustment knob I to "0" position, the LED display G of the time counter will automatically show 00:00.
- Maximum counting time of the counter is 09:59 (minute-second). It will automatically be reset when it exceeds this value. You need to move the speed adjustment button I to "0" position and operate it to activate the counter again. Turn the speed regulator to the left in order to select the desired speed level.

Counter

- You can use the counter function especially for your recipes that require a specific whisking/blending/kneading duration.

1 Use the time setting buttons H at the lower section of the LED display G to set the desired processing time and operate the appliance.
   – When the set time elapses, the LED display G light will go off and an audible warning will be heard. The device will turn off automatically.

2 To start processing again, you must set the speed adjustment knob I to "0" position to reset the counter. Turn the speed regulator to the left in order to select the desired speed level.

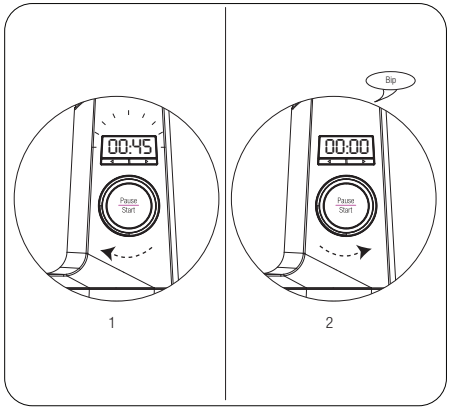

Notes:

- Press and hold the time setting buttons H to fast forward minutes and seconds.
- The maximum time you can set is 09:59 (minute-second).
- You can move the speed adjustment knob I to "0" position to set the counter to 00:00.

OPERATION

Removing the bowl

1 Remove the splash guard M from the mixing bowl C.

2 Lift the upper body by pushing button F.

3 Remove the mixing bowl C by holding its handle B and rotating it to 🔓.

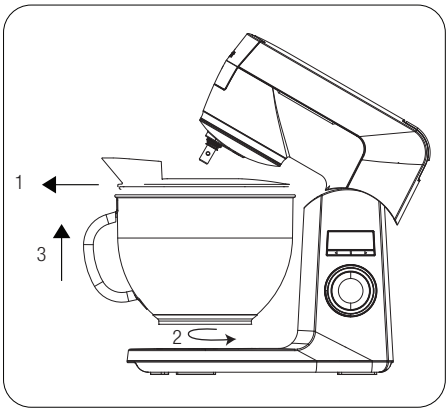

Removing the accessory

To remove the accessory, slightly press upwards and rotate it clockwise.

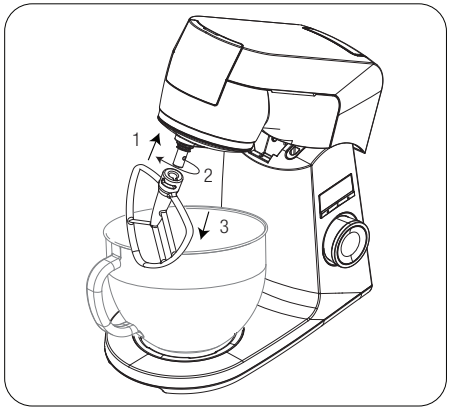

Hiding the cable

1 Switch off and unplug the appliance.

2 Thanks to the pull-and-release technology, the cable will be automatically pulled to the hiding bay inside the appliance when you pull and release the cable.

INFORMATION

Cleaning

Warning:

- Never use gasoline, solvents or abrasive cleaning agents, metal objects or hard brushes to clean the appliance.

1 Switch off and unplug the appliance.

2 Wait for the appliance to cool down completely.

3 Wash and dry the accessories before storing the appliance.

- Clean the accessories, splash guard M and mixing bowl C with a little amount of washing liquid and a sponge.
- You can wash the bowl and the whisker in your dishwasher.

Warning:

- Do not wash other accessories in dishwasher.

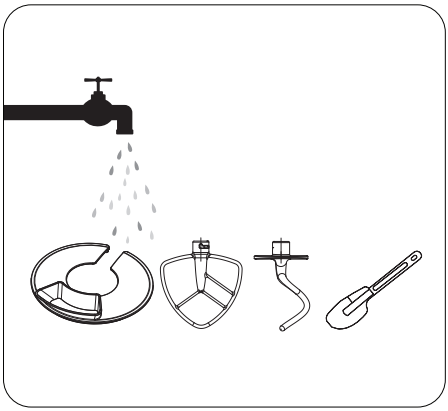

- Use a damp cloth and a small amount of washing liquid to clean the outer surface of the appliance.

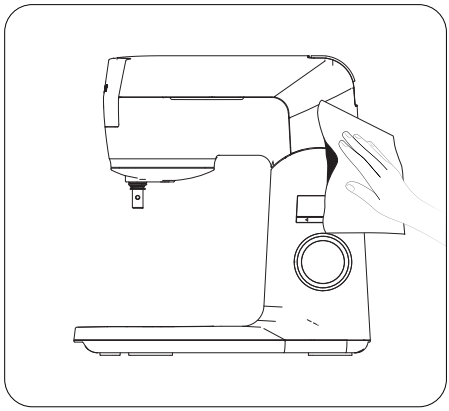

Warning:

- Do not immerse the body or the power cord in water or other liquids and do not wash them under water.

Notes:

- Dry all parts with a soft towel before starting to use the appliance after cleaning it.
- It is recommended to clean the appliance right after using it.

Storage

- If you do not intend to use the appliance for a long time, please store it carefully.
- Make sure that the appliance is unplugged and totally dry.
- Do not wind the power cord around the appliance.
- Store it in a dry and cool place.
- Keep the appliance out of the reach of children.

INFORMATION

Handling and transportation

- During handling and transportation, carry the appliance in its original packaging. The packaging of the appliance protects it against physical damages.
- Do not place heavy loads on the appliance or on the packaging. The appliance may get damaged.
- Dropping the appliance may render it non-operational or cause permanent damage.

Compliance with the WEEE Directive and Disposing of the Waste Product:

This product complies with EU WEEE Directive (2012/19/EU). This product bears a classification symbol for waste electrical and electronic equipment (WEEE).



This product has been manufactured with high quality parts and materials which can be reused and are suitable for recycling. Do not dispose of the waste product with normal domestic and other wastes at the end of its service life. Take it to the collection center for the recycling of electrical and electronic equipment. Please consult your local authorities to learn about these collection centers.

Compliance with RoHS Directive

The product you have purchased complies with EU RoHS Directive (2011/65/EU). It does not contain harmful and prohibited materials specified in the Directive.

Package information



Packaging materials of the product are manufactured from recyclable materials in accordance with our National Environment Regulations. Do not dispose of the packaging materials together with the domestic or other wastes. Take them to the packaging material collection points designated by the local authorities.

Technical data

CE

Power supply: 220-240V~ 50-60Hz

Power: 1000 W

Technical and design modifications reserved!

GRUNDIG

Grundig Intermedia GmbH
Thomas-Edison-Platz 3
D-63263 Neu-Isenburg

www.grundig.com
18/09