HAILO Care Wall.

Wichtige Hinweise!

Reinigung/Pflege

Die eingespannte Folie der HAILO Care Wall darf nicht mit aggressiven Reinigungsmitteln behandelt werden! Wir empfehlen zur Reinigung ein Gemisch aus Wasser und etwas Alkohol. Alternativ dürfen auch milde Reinigungsmittel verwendet werden.

HAILO Care Wall
Schwer entflammbar
B1 DIN 4102

Maße der fertig montierten Schutzwand

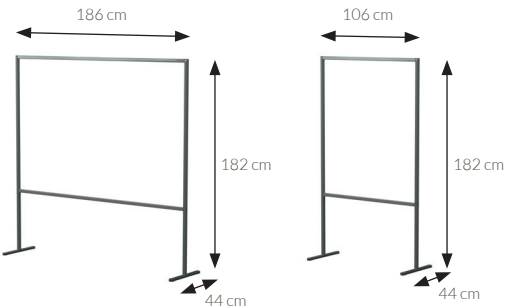

HAILO-Werk · Postfach 1262 · D-35702 Haiger · Tel.: +49 (0) 2773 82-0
Fax: +49 (0) 2773 82-12 61 · www.hailo-einbautechnik.de · info@hailo-einbautechnik.de

Montage

Die Montage/Demontage der HAILO Care Wall ist denkbar einfach und kann mit wenigen Handgriffen vorgenommen werden. Siehe Video:

