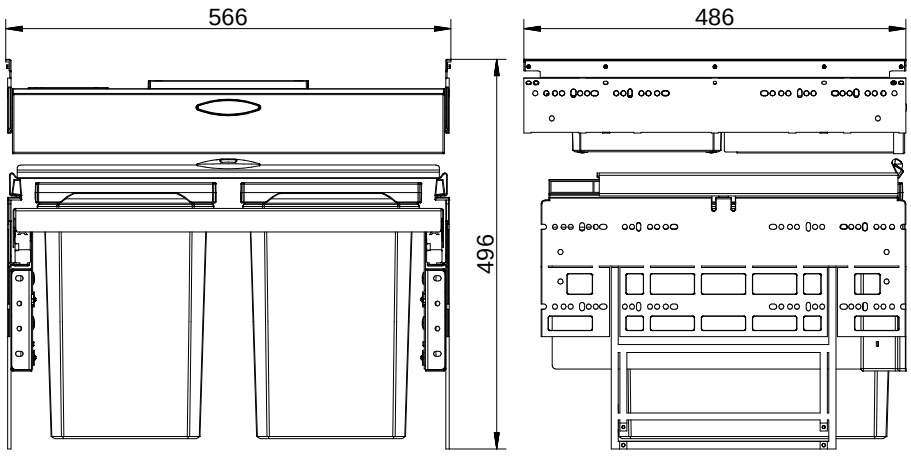

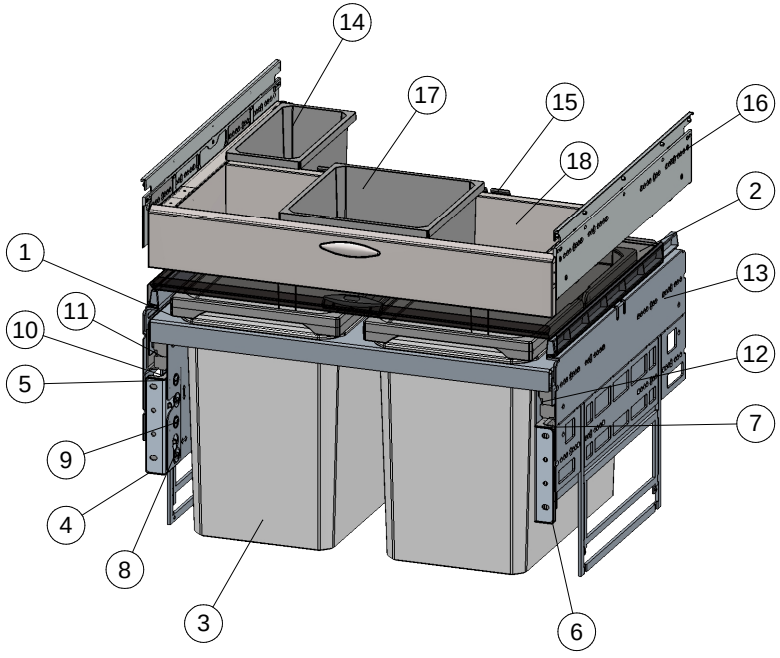

Pos.	Abbildung	Anz.	Benennung	Artikel Nr.	Material	RAL
1		1	Rahmen silber 600_400_2a	8010148	DC01	9006
2		1	Gesamtdeckel silber 600	8010146	DC01/DD12	9006
3		2	Ersatzeimer hellgrau 22 L	8012322	PP + PA6 GF 30%	7047 + 7042
4		1	Frontwinkel L	8010150	Stahl verzinkt	
5		1	Abdeckung L	8010161	PA 6	7042
6		1	Frontwinkel R	8010150	Stahl verzinkt	
7		1	Abdeckung R	8010161	PA 6	7042
8		4	Arretierungsschraube	8010155	Zink-Druckguß	
9		4	Möbelgriffschraube		Stahl verzinkt	
10		4	Mutter		Stahl verzinkt	
11		2	Schiene Grass Nova pro 450 L	8010026	Stahl verzinkt	
12		2	Schiene Grass Nova pro 450 R	8010026	Stahl verzinkt	
13		2	Montageplatte	8010007	ABS	7042
14		1	Aufbewahrungsbox 1,2 L	8012363	PP	7042
15		4	Halterung für Aufbewahrungsbox	8012364	DX510+ZMAC	Zink
16		2	Montageplatte Cox Base Board	8010020	ABS	7042
17		1	Aufbewahrungsbox dunkelgrau	8012362	PP	7042
18		1	Schublade 600		DC01A	9006

Kundenzeichnung

Maße in mm
Dimensions in millimeters

Weitergabe und Vervielfältigung, sowie Verwertung und Mitteilung dieser Zeichnung ist nicht gestattet, soweit nicht ausdrücklich erlaubt. Alle Rechte vorbehalten!

Maßstab / Scale 1:6

Menge / Quantity 1

Rohstoff/Raw material
-

Ausg. Issue	Änderung Modification	Datum Date	Name Name
-	-	-	-

	Datum Date	Name Name
Bearb. Drawn	13.12.18	CM
Gepr. Check.		

Naber GmbH
Enschedestr. 24
48529 Nordhorn
0049-(0)5921-704-0

Benennung/Designation
Cox Base 360 S_600-2 mit Base Board
-

Sachnummer/Part-No.
8012373