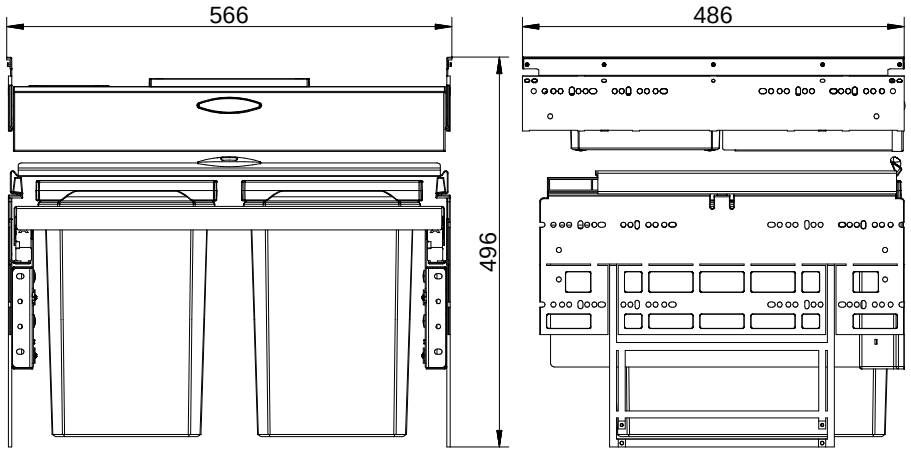

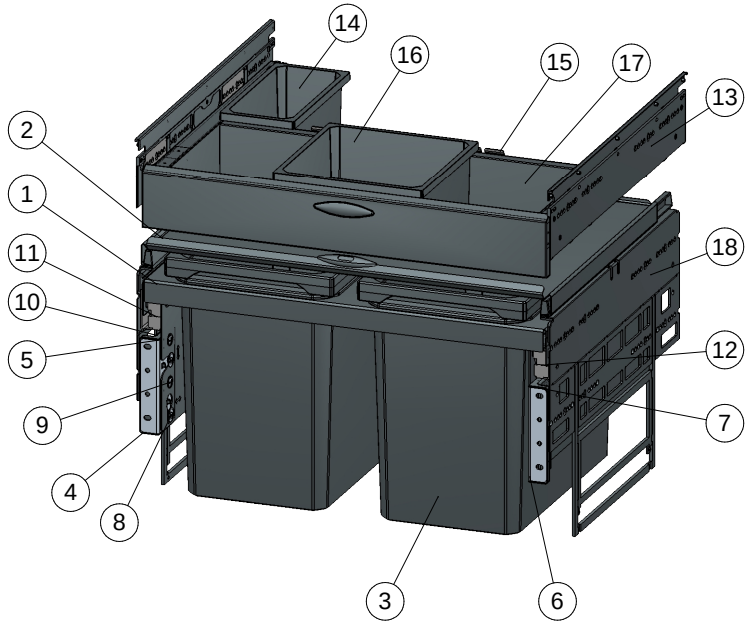

Pos.	Abbildung	Anz.	Benennung	Artikel Nr.	Material	RAL
1		1	Rahmen anthrazit 600_400_2a	8013148	DC01	7012
2		1	Gesamtdeckel anthrazit 600	8013146	DC01/DD12	7012
3		2	Ersatzeimer anthrazit 22 L	8013322	PP + PA6 GF 30%	7012
4		1	Frontwinkel L	8010150	Stahl verzinkt	
5		1	Abdeckung L anthrazit	8013161	PA 6	7012
6		1	Frontwinkel R	8010150	Stahl verzinkt	
7		1	Abdeckung R anthrazit	8013161	PA 6	7012
8		4	Arretierungsschraube	8010155	Zink-Druckguß	
9		4	Möbelgriffschraube		Stahl verzinkt	
10		4	Mutter		Stahl verzinkt	
11		2	Schiene Grass Nova pro 450 L	8010026	Stahl verzinkt	
12		2	Schiene Grass Nova pro 450 R	8010026	Stahl verzinkt	
13		2	Montageplatte Cox Base Board anthrazit	8013020	ABS	7012
14		1	Aufbewahrungsbox 1,2 L	8013363	PP	7012
15		4	Halterung für Aufbewahrungsbox	8012364	DX510+ZMAC	Zink
16		1	Aufbewahrungsbox 2,7 L	8013362	PP	7012
17		1	Schublade 600 anthrazit		DC01A	7012
18		2	Montageplatte anthrazit	8013007	ABS	7012

Kundenzeichnung

Maße in mm
Dimensions in millimeters

Weitergabe und Vervielfältigung, sowie Verwertung und Mitteilung dieser Zeichnung ist nicht gestattet, soweit nicht ausdrücklich erlaubt. Alle Rechte vorbehalten!

Maßstab / Scale: 1:6

Menge / Quantity: 1

Rohstoff/Raw material: -

Ausg. Issue	Änderung Modification	Datum Date	Name Name
-	-	-	-

	Datum Date	Name Name
Bearb. Drawn	10.01.19	CM
Gepr. Check.		

Naber GmbH
Enschedestr. 24
48529 Nordhorn
0049-(0)5921-704-0

Naber

Benennung/Designation

Cox Base 360 S_600-2 mit Base Board

-

Sachnummer/Part-No.

8013373