PYRAMIS
Kitchen Inspirations

MONTAGEANWEISUNG FÜR EINBAUSPÜLEN

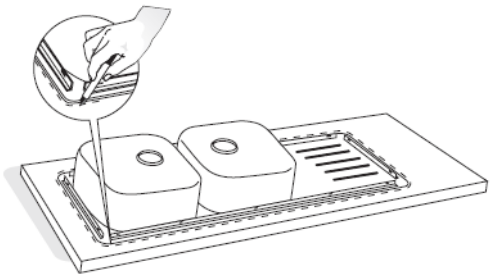

STEP1

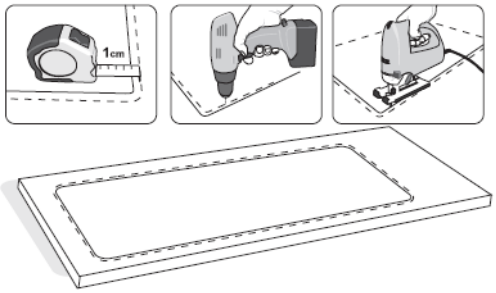

STEP2

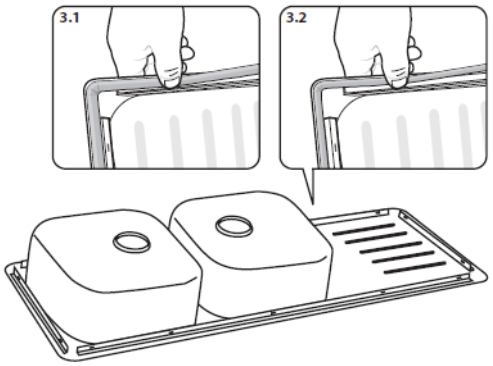

STEP3

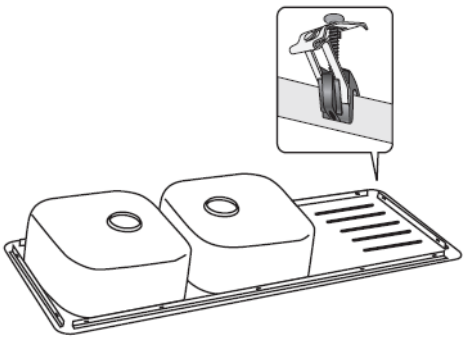

STEP4

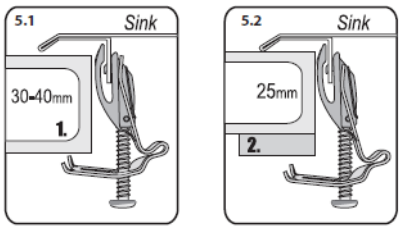

STEP5

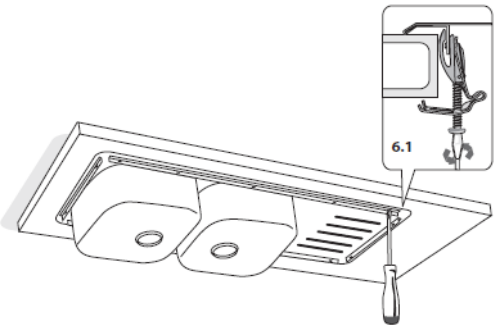

STEP6

Sie benötigen

- Kleine Haken (4-12, beigefügt in der Packung anhand der Dimensionen des Wasserhahns)
- Dichtungsband, Plastilin oder kleiner Schwamm (beigefügt in der Packung anhand des Modells)
- Schraubenzieher
- Schneidwerkzeug passend für Arbeitsplattenmaterial
- Handschuhe
- Augen - und Ohrenschutz

1. Legen Sie das Spülbecken umgedreht an die Stelle, an der Sie es anbringen wollen, und zeichnen Sie den Umriss mit einem Bleistift nach (1).

2. Zeichnen Sie im Abstand von 10mm einen entsprechenden inneren (kleineren) Umriss.
   Sägen Sie anschließend entlang dieses inneren Umrisses die Arbeitsplatte aus (2). (*Falls mit dem Spülbecken eine Schablone mitgeliefert wurde, verwenden Sie dafür diese Schablone).

3. Kleben Sie das beiligende Dichtungsband umlaufend an die Unterseite der Spüle. Beginnen Sie dabei nicht in einer Ecke, sondern von einer zufälligen Stelle aus.
   Sorgen Sie dafür, dass das Band einheitlich aufgelegt wird, ohne Wellen im Zentrum der Fläche zwischen der kleinen Klinge und dem äußeren Umriss des Wasserhahns (3.1).
   Im Falle, dass es zur Installation des Wasserhahns ein Aufkleberband oder ein kleiner Schwamm beigefügt wird, sorgen Sie dafür, dass das Band näher zum äußeren Umriss des Wasserhahns geklebt wird, ohne jedoch dass er davon hervorragt (3.2).

4. Hängen Sie die kleinen Haken, in die dafür vorgesehen Laschen an der Unterseite der Spüle ein.

5. Die Haken sind für Arbeitsplatten mit einer Dicke von 30-40mm bestimmt (5.1). Bei geringerer Dicke der Arbeitsplatte stabilisieren Sie den Haken mit Hilfe eines Holzblocks, zwischen der Platte und dem Haken (5.2).

6. Benutzen Sie einen Schraubenzieher (6.1), um den kleinen Haken ein bisschen anzuziehen und wiederholen Sie das Verfahren der Reihe nach dem Schema (6.2). Wenn alle Haken ein bisschen angeschraubt sind, wiederholen Sie das Verfahren, indem Sie die Haken vollständig anziehen.