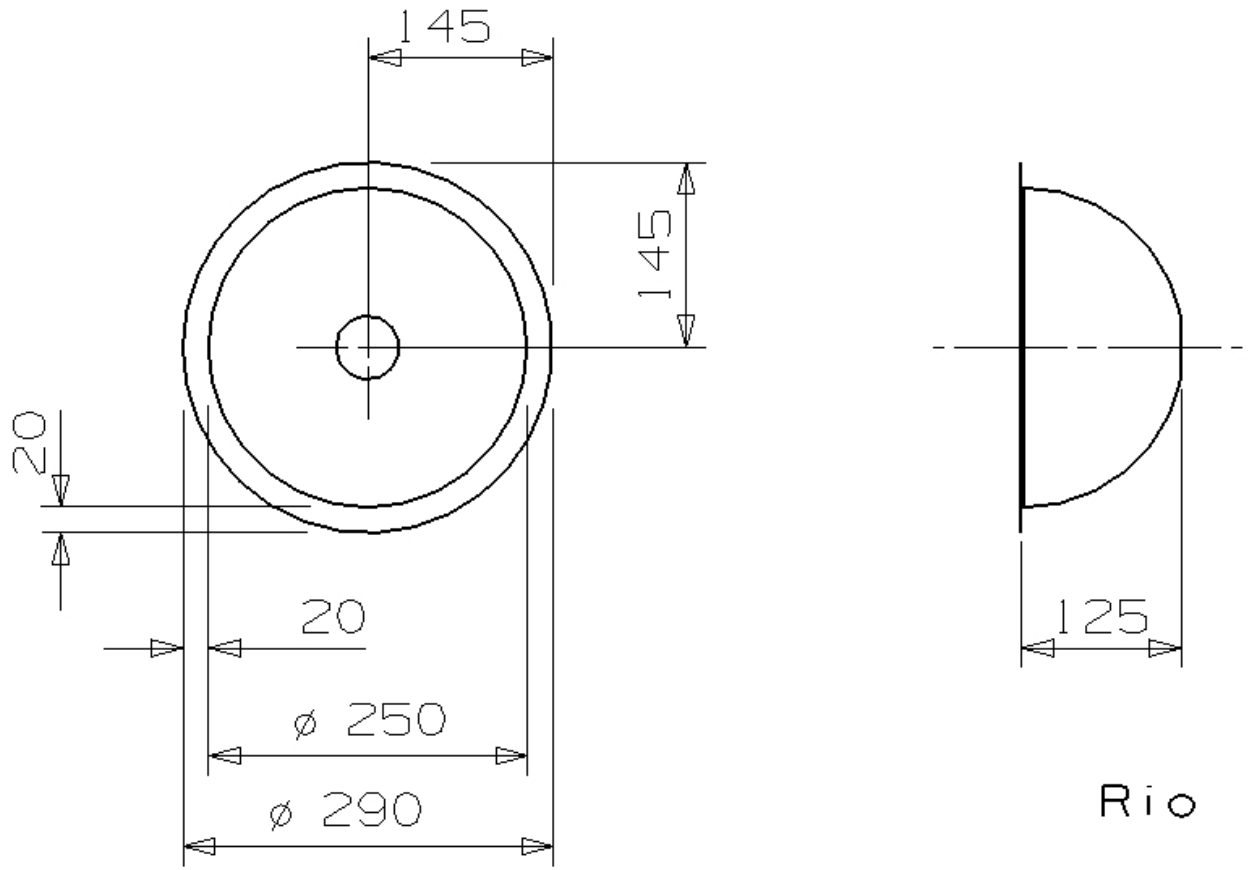

Rio

datum: 24-06-2009

Tolerantie buitenmaat per zijde	±0.5mm
Toleranz Aussenmasse pro Seite	±0.5mm
Per side the outside tolerance measure	±0.5mm

SHT1 (DWG) WORK

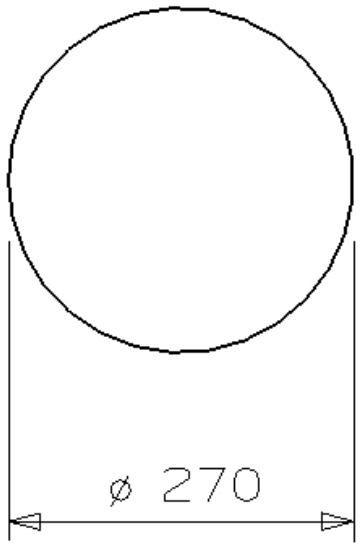

Rio
Uitsparing Blad
Aussparung Platte
Cut out worktop

datum: 24-06-2009

Tolerantie buitenmaat per zijde	±0.5mm
Toleranz Aussenmasse pro Seite	±0.5mm
Per side the outside tolerance measure	±0.5mm

SHT1 (DWG) WORK

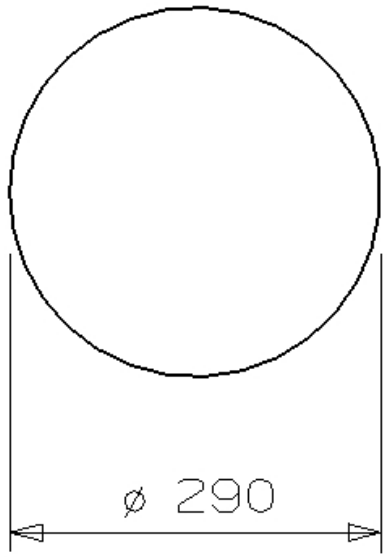

Rio
Uitsparing Toplaag
Aussparung Oberschicht
Cut out upper-layer worktop

datum: 24-06-2009

Tolerantie buitenmaat per zijde	±0.5mm
Toleranz Aussenmasse pro Seite	±0.5mm
Per side the outside tolerance measure	±0.5mm

SHT1 (DWG) WORK