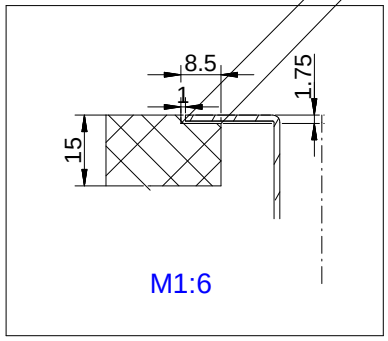

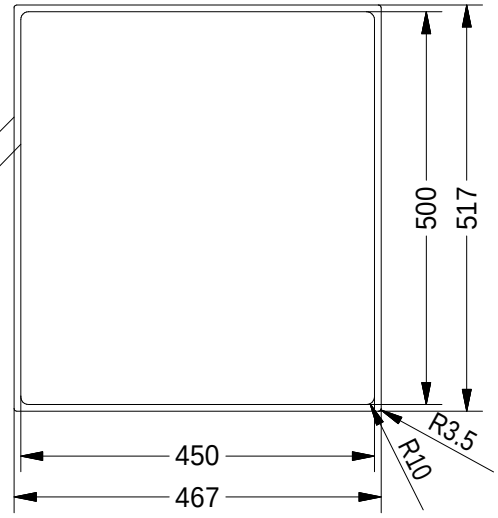

flächenbündiger Einbau
Flush mounting
Montage encastré
Montaje empotrado

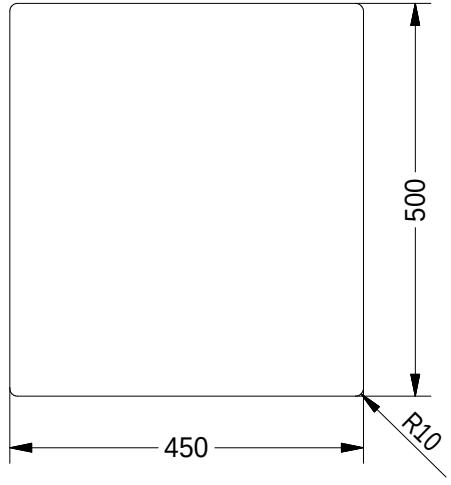

Einbau von oben
Top mounted
Top monte
Montaje superior

Zul. Abw. f. Maße ohne Toleranzangabe General tolerances DIN ISO 2768m	Maße in mm Dimensions in millimeters	Weitergabe und Vervielfältigung, sowie Verwertung und Mitteilung dieser Zeichnung ist nicht gestattet, soweit nicht ausdrücklich erlaubt. Alle Rechte vorbehalten!	Maßstab / Scale: 1:1 — Menge / Quantity: 1
			Rohstoff/Raw material: Einbaumaße
			Benennung/Designation: Speedline light Einbauspüle
			Sachnummer/Part-No.: 1012134

Ausg. Issue	Änderung Modification	Datum Date	Name Name
-	-	-	-

	Datum Date	Name Name
Bearb. Drawn	14.03.19	CM
Gepr. Check.		

Naber GmbH
Enschedestr. 24
48529 Nordhorn
0049-(0)5921-704-0