

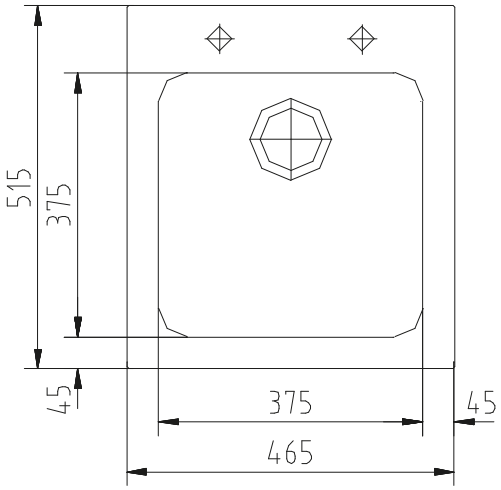

Zul. Abw. f. Maße ohne Toleranzangabe General tolerances DIN ISO 2768m	Maße in mm Dimensions in millimeters	Weitergabe und Vervielfältigung, sowie Verwertung und Mitteilung dieser Zeichnung ist nicht gestattet, soweit nicht ausdrücklich erlaubt. Alle Rechte vorbehalten!	Maßstab / Scale: 1:1 Menge / Quantity: 1 Rohstoff/Raw material: Edelstahl

Ausg. Issue	Änderung Modification	Datum Date	Name Name
-	-	-	-

	Datum Date	Name Name
Bearb. Drawn	14.03.19	CM
Gepr. Check.		

Naber GmbH
Enschedestr. 24
48529 Nordhorn

0049-(0)5921-704-0

Benennung/Designation

Speedline light
Einbauspüle

Sachnummer/Part-No.

1012134