Einbauhinweise

Vorwort

Wir empfehlen unbedingt, die Planung und Montage der ritter Einbausysteme von Fachpersonal vornehmen zu lassen. ritterwerk haftet nicht für Schäden und Folgen aus unsachgemäßer bzw. mangelhafter Montage. Bitte beachten Sie hierzu auch unsere Garantiebestimmungen.

Bitte prüfen Sie vor dem Kauf eines ritter Einbausystems immer, ob die Innenmaße des vorgesehenen Schubkastens ausreichend sind und ob eine Stromzufuhr im Schrank (oder dahinter) vorhanden ist.

Zu allen aktuellen ritter Einbausystemen finden Sie hier auf unserer Homepage auf der jeweiligen Produktseite, die Gebrauchs- und Montageanleitung. Wir empfehlen, vor dem Kauf eines Einbausystems einen Blick in die Montageanleitung zu werfen.

Der Schlitten / das Schneidgut stößt beim Schneiden gegen die Arbeitsplatte

Dieses Problem tritt je nach Küchenhersteller z.B. bei grifflosen Küchen mit Eingriffleiste oder bei überdicken Arbeitsplatten (> 40 mm Stärke) auf. Der Abstand zwischen dem Schubkastenboden und der Oberkante der Arbeitsplatte sollte nicht höher sein als 160 mm. Anderenfalls kommt es zu dem Problem, dass man beim Schneiden mit dem Schneidgut oder gar mit dem Schneidgutschlitten gegen die Arbeitsplatte stößt.



Lösung: Für die Modelle AES 72 SR, AES 62 SR und AES 62 SL gibt es eine Ausführung mit einem höheren Beschlag. Dieser sorgt dafür, dass die Maschine im aufgeklappten Zustand höher aus dem Schubkasten schwenkt und somit der Schneidgutschlitten mit dem Schneidgut über die Arbeitsplatte fährt. Die Varianten mit hohem Beschlag sind mit einem „**–H**“ am Ende der Gerätebezeichnung gekennzeichnet.

Falls das mitgelieferte Zubehör nicht ausreichen sollte, um die Höhendifferenz zwischen Auflegeplatte des Allesschneiders und Arbeitsplatte zu überbrücken, kann das Gerät evtl. noch mit einer Spanplatte unterfüttert werden.

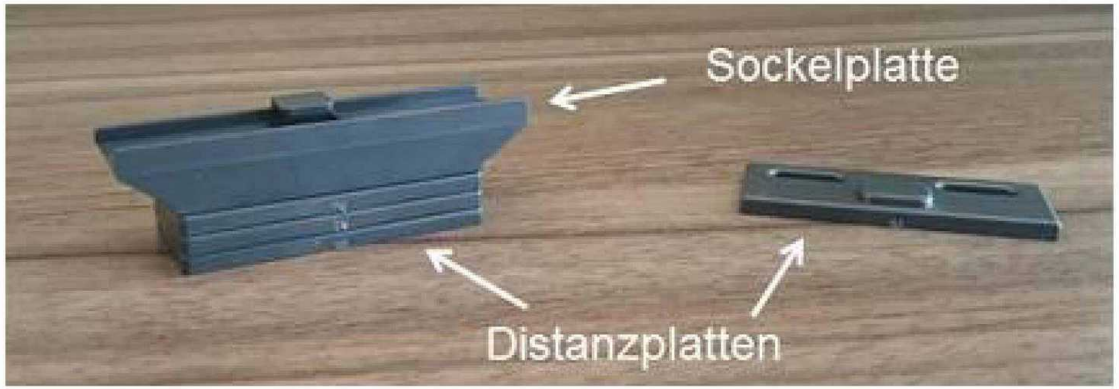

Die lichte Höhe des Schubkastens ist nicht ausreichend / bei dem montierten Gerät schließt der Schubkasten nicht mehr / das Gerät schleift an der Schranktraverse

Dieses Problem tritt z.B. bei Schubkästen mit Unterflurführungen auf. Die Technik für Dämpfung, Selbsteinzug des Schubkastens etc. ist aus Designgründen unter dem Schubkasten angebracht, wodurch die lichte Höhe des Schubkastens verringert wird. Die Folge: ein montierter Allesschneider bzw. Einbau-Toaster schleift beim Schließen des Schubkastens an der Traverse oder der Schubkasten lässt sich gar nicht schließen.

Unter der Arbeitsplatte sitzt bei fast allen Küchen eine ca. 16 mm starke Traverse aus Holz. Diese Traverse dient zum einen der Stabilität des Schrankes (z.B. beim Transport), zum anderen wird die Arbeitsplatte an der Traverse befestigt.

Lösung: Falls die Montage des Gerätes nicht möglich sein sollte, weil die lichte Höhe nicht ausreicht, kann man ca. 14 mm lichte Höhe gewinnen, indem man die Holztraverse entfernt und durch eine ca. 1,5 mm starke Metalltraverse ersetzt. Diese Metalltraversen können Sie als optionales Sonderzubehör über Ihren Händler oder über den ritter Kundendienst bestellen.



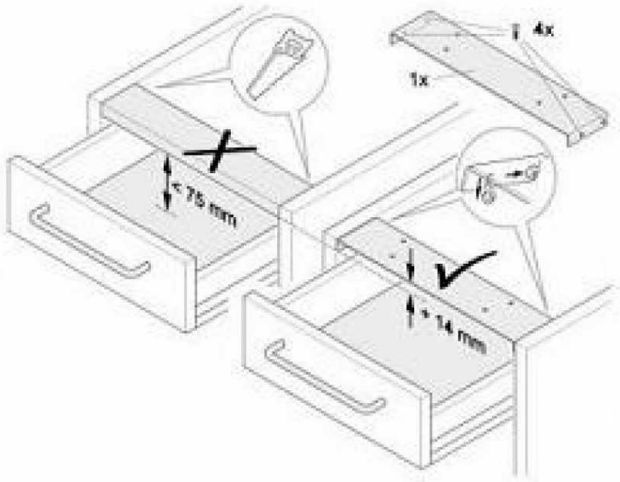

Eine Metalltraverse für die Montage Ihres ritter Einbauystemes können Sie online bestellen.

Bitte beachten Sie, dass unsere Metalltraversen für einen Unterschrank mit 16 mm Korpuswandstärke vorgesehen sind. Bei Schränken mit mehr als 16 mm Korpuswandstärke gibt es leider nur die Möglichkeit, die Traverse komplett und ersatzlos zu entfernen.