ESM 50
BHB 50

ritter
made in Germany

de	**Einbau-Stabmixer** Gebrauchs- und Montageanleitung
en	**Built-in hand blender** Operating and assembly instructions
fr	**Mixeur plongeant encastré** Notice d'utilisation et de montage
cs	**Vestavný tyčový mixér** Návod k montáži a obsluze
es	**Batidora integrable** Instrucciones de montaje y de uso
hu	**Beépíthető botmixer** Használati és összeszerelési útmutató
it	**Frullatore a immersione da incasso** Istruzioni per l'utilizzo e il montaggio
nl	**Inbouw-staafmixer** Gebruiks- en montageaanwijzing
no	**Innbyggbar stavmikser** Bruksanvisning og monteringsveiledning
pl	**Blender do zabudowy** Instrukcja obsługi i montażu
ru	**Встраиваемый погружной блендер** Руководство по эксплуатации и инструкция по сборке
sk	**Zabudovaný tyčový mixér** Návod na použitie a montáž
sl	**Vgradnja paličnega mešalnika** Navodila za uporabo in vgradnjo

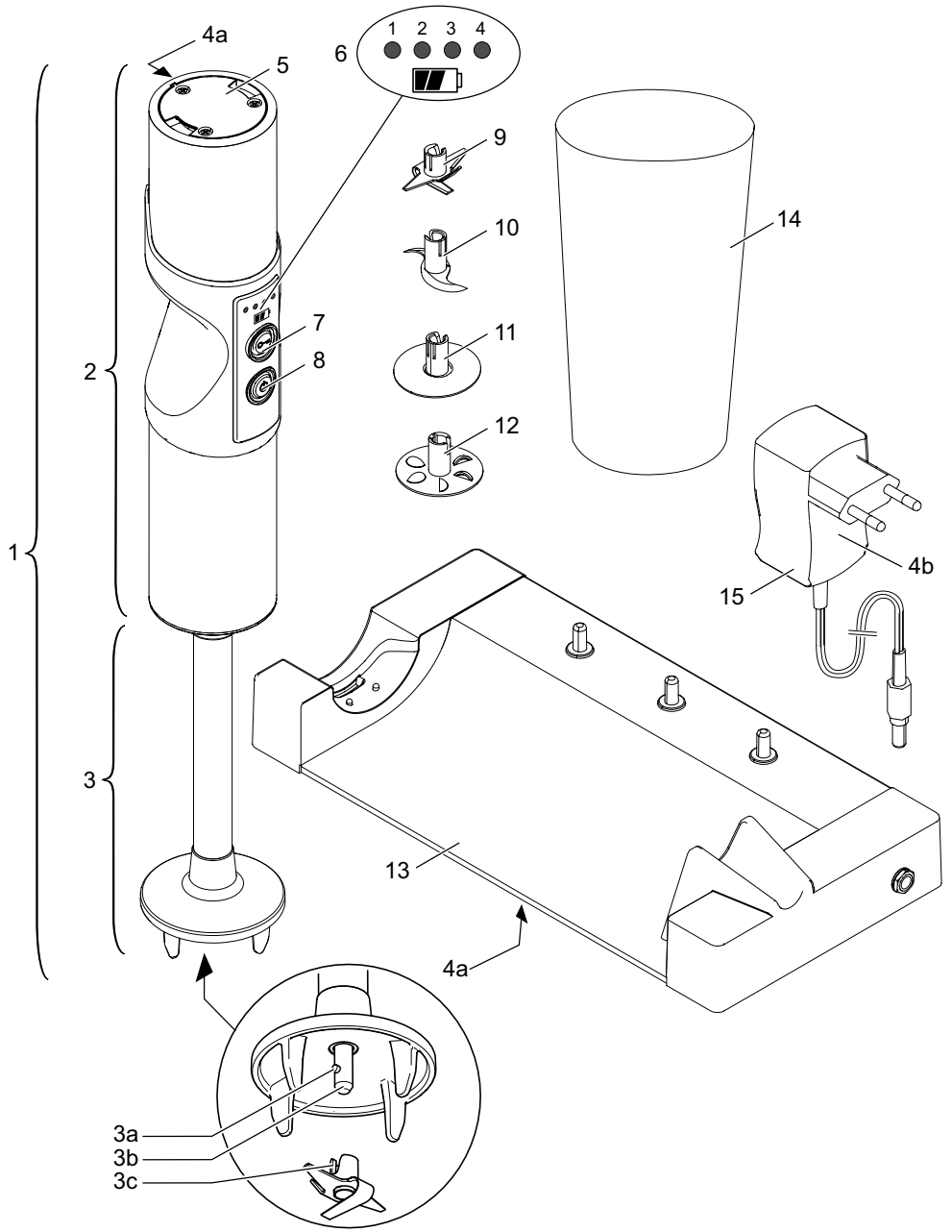
1
2
3
4a
5
6
1 2 3 4
7
8
9
10
11
12
13
14
15
4b
3a
3b
3c

	de	en	fr
1	Stabmixer	Hand blender	Mixeur plongeant
2	Motoreinheit	Motor unit	Groupe moteur
3	Mixstab	Blender shaft	Pied mixeur
3a	Stift	Drive shaft pin	Tige
3b	Antriebswelle	Drive shaft	Arbre d'entraînement
3c	Aussparung am Aufsatz	Slot on attachment	Cavité sur l'embout
4a	Typenschild (Stabmixer und Ladestation)	Type label (hand blender and charging station)	Plaque signalétique (mixeur plongeant et chargeur)
4b	Typenschild (Steckernetzteil)	Type label (plug-in power supply)	Plaque signalétique (bloc secteur)
5	Akkudeckel	Battery cover	Couvercle de l'accumulateur
6	LED-Anzeige	LED display	Voyants DEL
7	Entsperr-Taste	Unlock button	Touche de déverrouillage
8	Einschalt-Taste	Power button	Touche de mise sous tension
9	Universalmesser	Universal cutter	Couteau universel
10	Schneidemesser	Cutting knife	Lames de coupe
11	Schlagscheibe	Whipping disk	Batteur
12	Rührscheibe	Stirring disk	Disque mélangeur
13	Ladestation	Charging station	Chargeur
14	Mixbecher	Blender cup	Bol de mixeur
15	Steckernetzteil	Plug-in power supply	Bloc secteur
16	Schlaufe	Battery tab	Boucle
17	Stecker	Battery plug	Fiche
18	Montageplatte	Mounting panel	Plaque de montage
19	Durchführungstülle	Grommet	Passe-fils
20	Selbstklebender Kabelkanal	Self-adhesive cable duct	Conduit de câble autocollant
	cs	**es**	**hu**
1	Tyčový mixér	Batidora	Botmixer
2	Díl s motorem	Conjunto motor	Motoregység
3	Tyč mixéru	Pie desmontable	Hajtórúd
3a	Čep	Espiga	Csap
3b	Hnací hřídel	Eje	Hajtótengely
3c	Vybrání na nástavci	Muesca del accesorio	Rátéthorony
4a	Výrobní štítek (tyčový mixér a nabíjecí stanice)	Placa de identificación (batidora y estación de carga)	Típusjelzés (botmixer és töltőegység)
4b	Výrobní štítek (síťový adaptér)	Placa de identificación (fuente de alimentación)	Típusjelzés (hálózati tápegység)
5	Kryt akumulátoru	Acumulador	Akkumulátorfedél
6	Ukazatel	Indicador LED	LED-kijelző
7	Tlačítko odblokování	Botón de desbloqueo	Kioldógomb
8	Vypínač	Botón de encendido	Bekapcsológomb
9	Univerzální nůž	Cuchilla universal	Univerzális kés
10	Sekáček	Cuchilla para picar	Aprítókés
11	Šlehač	Accesorio para montar	Habosítófej
12	Míchací kotouč	Accesorio para mezclar	Keverőfej
13	Nabíjecí stanice	Estación de carga	Töltőegység
14	Nádoba mixéru	Vaso de mezcla	Keverőtál
15	Síťový adaptér	Fuente de alimentación	Hálózati adapter
16	Poutko	Trabilla	Hurok
17	Zástrčka	Conector	Dugó
18	Montážní základna	Placa de montaje	Szerelőlap
19	Průchodka	Pasacables	Kábelvédő
20	Samolepicí lišta na kabel	Canaleta para cables autoadhesiva	Öntapadó kábelcsatorna

	it	nl	no	pl
1	Frullatore a immersione	Staafmixer	Stavmikser	Blender
2	Unità motore	Motoreenheid	Motorenhet	Podzespół silnika
3	Sbattitore	Mixstaaf	Blandestav	Nasadka miksująca
3a	Perno	Pen	Låsetapp	Trzpień
3b	Albero di trasmissione	Aandrijfas	Drivaksel	Wał napędowy
3c	Cavità su inserto	Uitsparing in opzetstuk	Hakk i redskapet	Wycięcie na końcówce
4a	Targhetta (frullatore a immersione e stazione di carica)	Typeplaatje (staafmixer en laadstation)	Typeskilt (stavmikser og ladestasjon)	Tabliczka znamionowa (blender i stacja ładująca)
4b	Targhetta (alimentatore a spina)	Typeplaatje (netadapter)	Typeskilt (adapterstøpsel)	Tabliczka znamionowa (zasilacz sieciowy z wtyczką)
5	Coperchio batteria ricaricabile	Accudeksel	Batterideksel	Pokrywa akumulatora
6	Indicatore LED	LED-indicatie	LED-panel	Wyświetlacz LED
7	Tasto di sblocco	Deblokkeringstoets	Opplåsingsknapp	Przycisk zwalniania blokady
8	Tasto di accensione	Inschakeltoets	Startknapp	Przycisk włączania
9	Lama universale	Universeel mes	Universalkutter	Nóż uniwersalny
10	Lama da taglio	Snijmes	Kutter	Nóż tnący
11	Disco per montare	Klopschijf	Visp	Końcówka do ubijania
12	Disco per mescolare	Roerschijf	Elteredskap	Końcówka do mieszania
13	Stazione di carica	Laadstation	Ladestasjon	Stacja ładująca
14	Bicchiere	Mixbeker	Blandebolle	Kubek do miksowania
15	Alimentatore a spina	Netadapter	Adapterstøpsel	Zasilacz sieciowy z wtyczką
16	Passante	Lus	Stropp	Pętla
17	Spina	Stekker	Plugg	Wtyczka
18	Piastra di montaggio	Montageplaat	Monteringsplate	Płytka montażowa
19	Bussola di passaggio	Doorvoertule	Kabelgjennomføring	Przelotka
20	Canalina autoadesiva	Zelfklevende kabelgoot	Selvklebende ledningskanal	Listwa ochronna na przewód kablowy z taśmą samoprzylepną

	ru	sk	sl
1	Погружной блендер	Tyčový mixér	Palični mešalnik
2	Блок электродвигателя	Motorová jednotka	Enota motorja
3	Стержень блендера	Tyč mixéra	Mešalna palica
3a	Штифт	Čap	Svinčnik
3b	Приводной вал	Hnací hriadeľ	Pogonska gred
3c	Выемка на насадке	Výrez na nástavci	Vdolbina na nastavku
4a	Маркировка (на погружном блендере и зарядной станции)	Typový štítok (tyčový mixér a nabíjacia stanica)	Tipska ploščica (palični mešalnik in polnilna postaja)
4b	Маркировка (на блоке питания)	Typový štítok (zástrčková sieťová časť)	Tipska ploščica (na napajalniku)
5	Крышка аккумулятора	Kryt akumulátora	Pokrov baterije
6	Светодиодный индикатор	LED ukazovateľ	LED-indikator
7	Кнопка разблокирования	Odblokovacie tlačidlo	Tipka za odklepanje
8	Выключатель	Zapínač	Tipka za vklop
9	Универсальный нож	Univerzálny nôž	Univerzalni nož
10	S-образный нож	Rezací nôž	Rezalni nož
11	Насадка для взбивания	Šľahací kotúč	Nastavek za stepanje
12	Насадка для смешивания	Miešací kotúč	Mešalna plošča
13	Зарядная станция	Nabíjacia stanica	Polnilna postaja
14	Стакан для смешивания	Nádoba na miešanie	Mešalna posoda
15	Сетевой блок питания	Zástrčková sieťová časť	Omrežni napajalnik
16	Петля	Pútko	Zanka
17	Штекерный разъем	Zástrčka	Vtič
18	Монтажная пластина	Montážna platňa	Namestitvena plošča
19	Проходная втулка	Priechodka	Dovodni nastavek
20	Самоклеящийся кабель-канал	Samolepiaci káblový kanál	Samolepljivi kanal za kabel

A

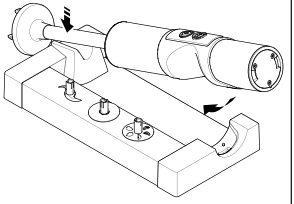

B

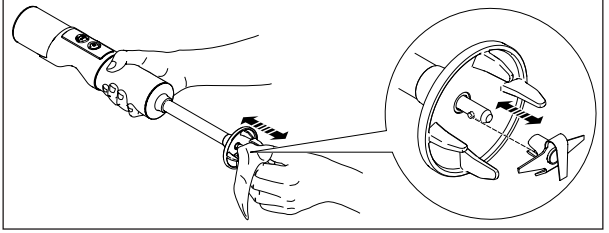

C

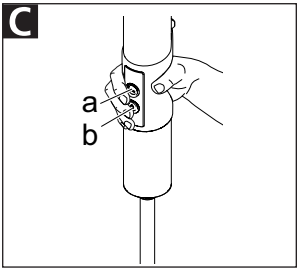

D

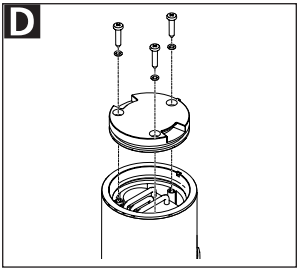

E

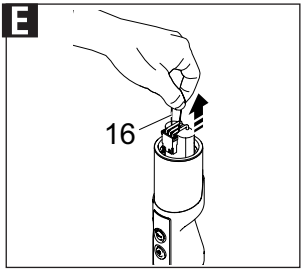

F

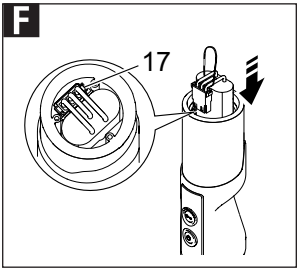

G

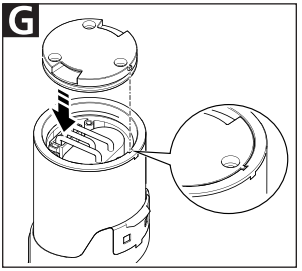

H

ritterwerk Made in Germany FD:xxx
Industriestraße 13 82194 Gröbenzell
Typ: 625.xxx

I

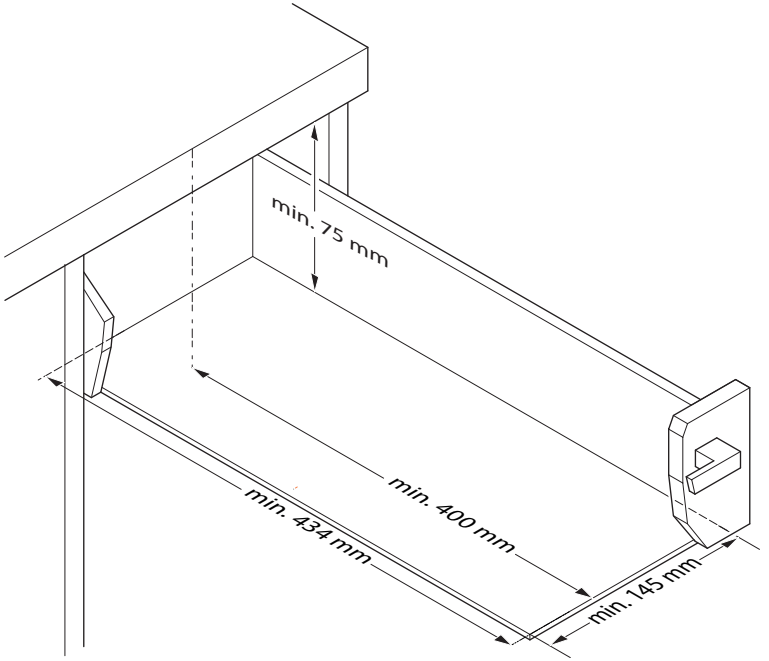

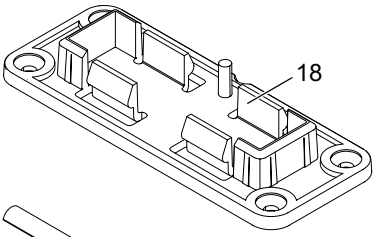

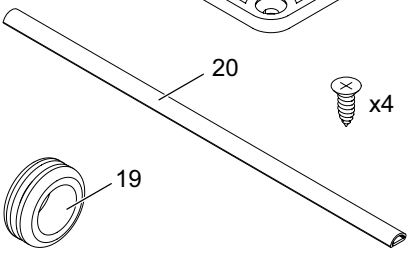

K

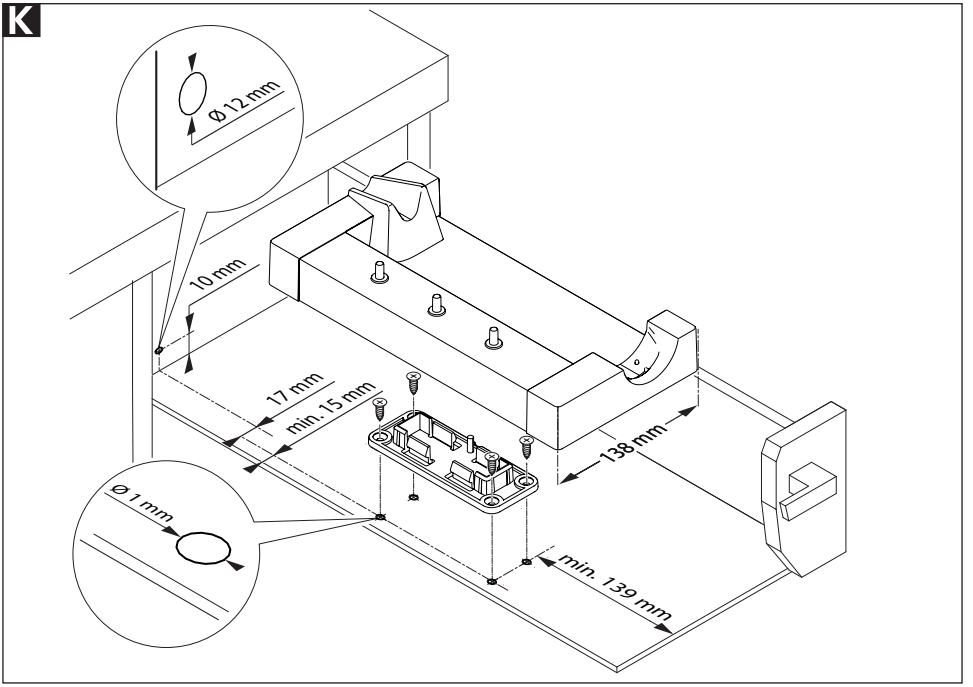

L

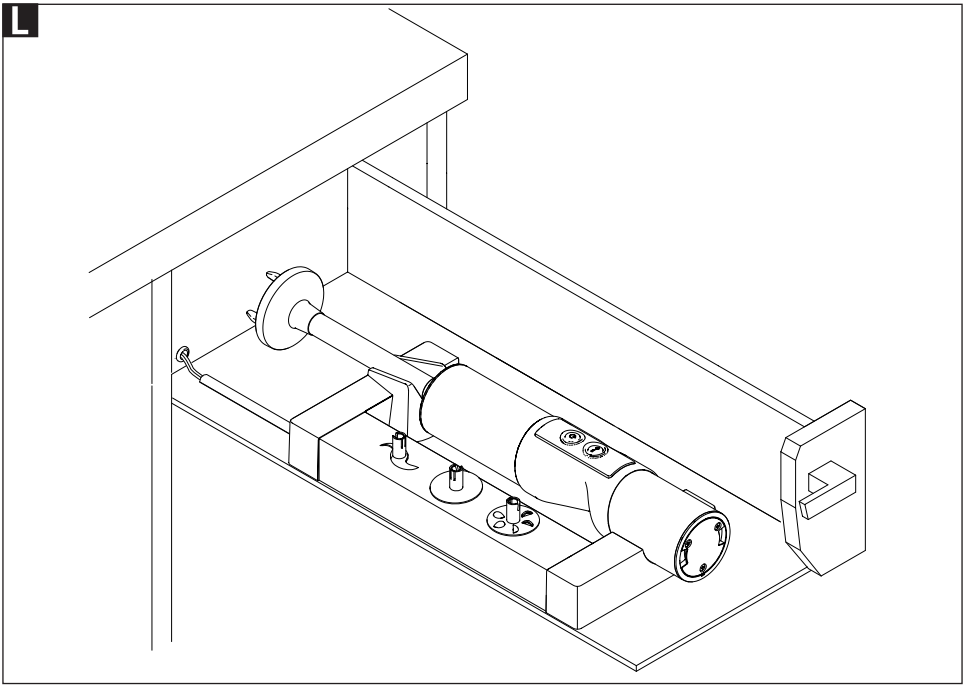

de Gebrauchs- und Montageanleitung 3

en Operating and assembly instructions 10

fr Notice d’utilisation et de montage 17

cs Návod k montáži a obsluze..... 24

es Instrucciones de montaje y de uso..... 31

hu Használati és összeszerelési útmutató 38

it Istruzioni per l'utilizzo e il montaggio..... 45

nl Gebruiks- en montageaanwijzing 52

no Bruksanvisning og monteringsveiledning.. 59

pl Instrukcja obsługi i montażu 66

ru Руководство по эксплуатации и инструкция по сборке 74

sk Návod na použitie a montáž 82

sl Navodila za uporabo in vgradnjo 89

ALLGEMEINE SICHERHEITSHINWEISE

Um Verletzungen oder eine Beschädigung des Gerätes zu vermeiden, beachten Sie unbedingt nachfolgende Sicherheitshinweise:

- Setzen Sie den Stabmixer nur im Haushalt und nicht gewerblich ein.
- Die Einbaumontage (siehe Seite 9) muss in jedem Fall von Fachpersonal ausgeführt werden. ritterwerk haftet nicht für Folgen aus unvorschriftsmäßiger oder mangelhafter Montage.
- Arbeiten Sie mit dem Stabmixer erst, wenn er fachgerecht eingebaut wurde.
- Das Netzteilkabel muss so geführt sein, dass es nicht eingeklemmt wird und direkt vom Einbausystem frei zur im Unterschrank zu montierenden Steckdose geführt wird.
- Verlegen Sie das Netzteilkabel so, dass es nicht mit heißen oder scharfkantigen Gegenständen in Berührung kommt. Knicken Sie es nicht und wickeln Sie es nicht um das Gerät. Lassen Sie das Netzteilkabel nicht über den Rand der Arbeitsfläche herunterhängen.
- Die Motoreinheit (2) des Stabmixers, die Ladestation (13) und das Steckernetzteil (15) dürfen nicht mit Hitze, Feuer, Feuchtigkeit und Schmutz in Kontakt kommen.
- Der Mixstab (3) darf nicht mit Hitze, Feuer und Schmutz in Kontakt kommen.
- Schließen Sie das Steckernetzteil ausschließlich an eine geeignete Wechselspannungsquelle an, die den Angaben auf dem Typenschild des Steckernetzteils entspricht.
- Verwenden Sie ausschließlich die mitgelieferte Ladestation, das mitgelieferte Steckernetzteil und mitgeliefertes Zubehör. Das Gerät darf nur mit Originalteilen und –zubehör betrieben werden.
- Dieses Gerät darf nicht von Kindern benutzt werden. Das Gerät und seine Anschlussleitung sind von Kindern fernzuhalten.
- Das Gerät kann von Personen mit reduzierten physischen, sensorischen oder mentalen Fähigkeiten oder Mangel an

Erfahrung und/oder Wissen benutzt werden, wenn sie beaufsichtigt oder bezüglich des sicheren Gebrauchs unterwiesen wurden und die daraus resultierenden Gefahren verstanden haben.

– Kinder dürfen nicht mit dem Gerät spielen.
– Arbeiten Sie mit dem Stabmixer erst, wenn er sich in einem Gefäß mit flachem Boden befindet.
– Der Stabmixer darf nicht über die Verbindungsstelle von Mixstab und Motoreinheit in das Mixgut eingetaucht werden.
– Lassen Sie das Gerät während des Betriebs nicht unbeaufsichtigt.
– Tauchen Sie den kompletten Stabmixer, die Ladestation und das Steckernetzteil niemals in Wasser oder andere Flüssigkeiten. Setzen Sie das Gerät niemals Regen oder anderer Feuchtigkeit aus. Sollte das Gerät doch einmal ins Wasser gefallen sein, ziehen Sie erst das Steckernetzteil der Ladestation aus der Steckdose und nehmen Sie dann die Geräteteile aus dem Wasser. Lassen Sie das komplette Gerät danach von einer zugelassenen Servicestelle überprüfen, bevor Sie es wieder in Betrieb nehmen.
– Benutzen Sie das Gerät nicht mit feuchten Händen. Benutzen Sie es nicht, wenn es feucht oder nass ist oder wenn Sie auf feuchtem Boden stehen. Betreiben Sie das Gerät nicht im Freien.
– Der Stabmixer und die Ladestation dürfen nicht in der Spülmaschine gereinigt werden.
– Berühren Sie bei Betrieb des Stabmixers keinesfalls die Aufsätze und stecken Sie keine Gegenstände in den laufenden Stabmixer.

Verletzungsgefahr

– Ziehen Sie bei Betriebsstörungen der Ladestation immer das Steckernetzteil aus der Steckdose. Ziehen Sie dabei am Stecker und nicht am Kabel.
– Stellen Sie bei Beschädigungen von Geräteteilen den Betrieb sofort ein, um Gefährdungen zu vermeiden. Lassen Sie das komplette Gerät danach von einer zugelasse-

nen Servicestelle überprüfen, bevor Sie es wieder in Betrieb nehmen.

– Wenn das Steckernetzteil oder das Netzteilkabel beschädigt wird, muss dieses durch ein originales Steckernetzteil ersetzt werden, welches beim Hersteller oder seinem nationalen Kundendienst erhältlich ist.
– Schalten Sie den Stabmixer keinesfalls ein, wenn Sie ihn reinigen, seine Aufsätze abnehmen bzw. aufsetzen oder Zubehör- und Ersatzteile austauschen. Halten Sie dazu die Finger von den Tasten fern. Berühren Sie die Klingen der Aufsätze nicht, da sie sehr scharf sind.
– Lebensmittel können bei der Verarbeitung spritzen. Lassen Sie heiße Lebensmittel daher vor der Verarbeitung abkühlen, um Verbrühungen zu vermeiden.
– Ziehen Sie den Kochtopf von der Kochstelle, wenn Sie den Stabmixer im Topf verwenden.
– Achten Sie darauf, dass die Aussparung der Aufsätze komplett auf dem Stift der Antriebswelle sitzt. Lose, nicht festsitzende Aufsätze dürfen nicht verwendet werden und müssen ersetzt werden.

Explosionsgefahr

– Schützen Sie die Akkus vor Hitze und Feuer.

Überblick LED-Anzeige (6)

	LEDs	Beschreibung
Stabmixer in der Ladestation	aus	Akku voll geladen
	blinken einzeln von links nach rechts	Akku wird geladen, letzte blinkende LED zeigt den Ladezustand an
	alle blinken synchron	Bedienfehler (Gerät in Ladestation eingeschaltet)
Stabmixer außerhalb der Ladestation	1, 2, 3 oder 4 LEDs leuchten	Gerät wird verwendet, Anzahl der LEDs zeigt den aktuellen Ladezustand an
	LED 1 blinkt langsam (1 s an/1 s aus)	Akku leer
	LED 1 blitzt kurz auf (0,1 s an/1 s aus)	Akku defekt (siehe „AKKU TAUSCHEN“)
	alle 4 LEDs blinken langsam (1 s an/1 s aus)	Überlastungsschutz (siehe „FUNKTIONS-BESCHREIBUNG“)

Klappen Sie die Grafiken im vorderen und hinteren Buchrücken aus.

Bitte lesen Sie die Anleitung vor Inbetriebnahme des Gerätes sorgfältig durch. Bewahren Sie die Gebrauchsanleitung auf und geben Sie diese bei Weitergabe des Gerätes mit.

Alternativ steht die aktuelle Gebrauchsanleitung unter www.ritterwerk.de zur Verfügung.

ZWECKBESTIMMUNG

Der Stabmixer dient dem Pürieren, Zerkleinern oder Verrühren von geeigneten, haushaltsüblichen Lebensmitteln.

Setzen Sie den Stabmixer nur im Haushalt und nicht gewerblich ein.

Nicht bestimmungsgemäßer Gebrauch oder falsche Bedienung kann zu schweren Verletzungen oder Beschädigung des Stabmixers führen. Es entfallen sämtliche Garantie- und Haftungsansprüche.

FUNKTIONS-BESCHREIBUNG

Mit dem akkubetriebenen Stabmixer können feste und flüssige Lebensmittel püriert, zerkleinert und verrührt werden.

Der Stabmixer (1) ist mit einem Mixbecher (14) aus Kunststoff und folgenden Aufsätzen ausgerüstet:

– Universalmesser (9): Standard-Aufsatz zum Zerkleinern und Pürieren der meisten Lebensmittel
– Schneidemesser (10): Zum Zerkleinern von Fleisch und faserigem Obst und Gemüse
– Schlagscheibe (11): Zum luftigen Aufschlagen von Lebensmitteln (z. B. Sahne)
– Rührscheibe (12): Zum Rühren von dickcremigen Speisen

Der Stabmixer verfügt über 3 Geschwindigkeitsstufen.

Ein Überlastungsschutz mit Sicherheits-Abschaltautomatik wird automatisch aktiviert bei:

– Überhitzung
– Messerblockade
– Dauerbetrieb über 4 min.

INBETRIEBNAHME

• Lassen Sie das Gerät vor der ersten Inbetriebnahme von einem Fachmann in einen geeigneten Schubkasten einbauen (siehe „MONTAGE UND EINBAU“).

• Reinigen Sie Stabmixer (1) und Zubehör, bevor sie mit Lebensmitteln in Berührung kommen (siehe „REINIGEN“).

A Legen Sie den Stabmixer mit seinen Kontaktflächen auf die Kontaktstifte der Ladestation (13). **L** In der korrekten Position ist der Stabmixer fühlbar fixiert und die LEDs der LED-Anzeige (6) blinken.

• Lassen Sie den Stabmixer in der Ladestation, bis der Akku vollständig geladen ist (siehe „AKKU AUFLADEN“). Der Akku ist bei der Auslieferung teilgeladen.

VERWENDEN

Aufsatz aufstecken/wechseln

VORSICHT, Verletzungsgefahr:

– Schalten Sie den Stabmixer (1) aus, bevor Sie Aufsätze aufstecken oder abziehen.
– Halten Sie die Finger von den Tasten fern.
– Die Klingen der Aufsätze sind sehr scharf! Fassen Sie die Klingen nicht mit bloßen Händen an.

B Zum Aufstecken greifen Sie den gewünschten Aufsatz (9 – 12) mit einem Geschirrtuch und stecken ihn auf die Antriebswelle (3b).
Achten Sie darauf, dass der Stift (3a) fest in der Aussparung des Aufsatzes (3c) sitzt.

B Zum Abziehen greifen Sie den Aufsatz mit einem Geschirrtuch und ziehen ihn vorsichtig ab.

Stabmixer anwenden

VORSICHT, Verletzungsgefahr:

Entfernen Sie blockierende Teile im Messer nicht mit den Händen! Verwenden Sie dazu einen stumpfen Gegenstand (z. B. einen Holzstiel).

• Füllen Sie die Lebensmittel in den Mixbecher (14) oder ein Gefäß mit flachem Boden. Arbeiten Sie mit dem Stabmixer (1) erst, wenn er sich in dem Gefäß befindet.

Infos:

– *Bei Verwendung des Mixbechers: Befüllen Sie den Mixbecher nicht komplett. Während des Mixvorgangs steigt die eingefüllte Flüssigkeit die Wände empor und es kann Flüssigkeit herausspritzen.*
– *Schmale, hohe Gefäße eignen sich besser als flache, breite.*
– *Achten Sie bei beschichteten Gefäßen darauf, die Beschichtung nicht zu beschädigen.*

C Zum Einschalten halten Sie die Entsperr-Taste (7) gedrückt und drücken Sie innerhalb von 2 Sekunden kurz die Einschalt-Taste (8).

• Halten Sie die Entsperr-Taste während des Betriebs gedrückt.

Der Stabmixer läuft mit der höchsten Geschwindigkeitsstufe. Die LEDs der LED-Anzeige (6) leuchten (Anzahl je nach aktuellem Ladezustand).

Info:
Um den Stabmixer vor Überlastung zu schützen, schaltet sich

dieser bei Überhitzung, Messerblockade oder nach 4 Minuten Dauerbetrieb automatisch ab. Nach dem Abschalten blinken alle LEDs langsam. Der Stabmixer kann danach wieder eingeschaltet und weiter verwendet werden.

• Verändern Sie falls gewünscht die Geschwindigkeit: Drücken Sie dazu kurz die Einschalt-Taste.

Die Geschwindigkeit verringert sich.

Info:
Nach der langsamsten Geschwindigkeitsstufe wechselt der Stabmixer wieder zur höchsten.

• Zum Ausschalten lassen Sie die Entsperr-Taste los.

Ladezustand anzeigen

• Drücken Sie kurz die Entsperr-Taste (7).
Die Anzahl der leuchtenden LEDs zeigt den Ladezustand an.

REINIGEN

VORSICHT, Verletzungsgefahr:

– Halten Sie die Finger von den Tasten fern.
– Die Klingen der Aufsätze sind sehr scharf! Fassen Sie die Klingen nicht mit bloßen Händen an.

Damit sich keine verderblichen Rückstände festsetzen können, reinigen Sie den Stabmixer (1) unmittelbar nach jedem Gebrauch gründlich:

• Tauchen Sie den Mixstab (3) des Stabmixers in den Mixbecher (14) oder ein Gefäß mit warmem Wasser und Spülmittel.
• Schalten Sie den Stabmixer ein. Lassen Sie ihn für kurze Zeit in der Spülmittel-Lösung laufen.
• Füllen Sie den Mixbecher oder das Gefäß mit klarem, sauberem Wasser und lassen Sie den Stabmixer für kurze Zeit darin laufen.
• Um sicherzugehen, dass sich keine Rückstände festgesetzt haben, ziehen Sie den Aufsatz ab (siehe „Aufsatz aufstecken/wechseln“) und reinigen Sie diesen.
• Wischen Sie ggf. die Motoreinheit (2), den Mixstab des Stabmixers und die Ladestation (13) mit einem feuchten Tuch ab.

HINWEIS, Gefahr der Beschädigung des Stabmixers:

– Verwenden Sie keine Scheuermittel, aggressive Flüssigkeiten, Schwämme mit rauen Oberflächen oder harte Bürsten.
– Der Stabmixer ist nicht für eine Reinigung in der Spülmaschine geeignet.
– Lassen Sie den Mixstab (3) nicht über einen längeren Zeitraum in Flüssigkeiten stehen, ansonsten kann es zu Verfärbungen kommen.

• Trocknen Sie alle gespülten Teile.

AKKU AUFLADEN

Ist der Stabmixer (1) eingeschaltet, zeigt die Anzahl der leuchtenden LEDs auf der LED-Anzeige (6) den Ladezustand des Stabmixers an. Wenn der Akku leer ist, blinkt LED 1 langsam.

Info:
Schalten Sie den Stabmixer nicht mehr ein, wenn der Akku leer ist. Ansonsten kann der Akku beschädigt werden.

A Legen Sie den Stabmixer mit seinen Kontaktflächen auf die Kontaktstifte der Ladestation (13).
L In der korrekten Position ist der Stabmixer fühlbar fixiert und die LEDs der LED-Anzeige (6) blinken. Die Anzahl der blinkenden LEDs zeigt den Ladezustand an.

Der Akku ist komplett geladen, sobald alle LEDs aus sind.

AUFBEWAHRUNG

Bewahren Sie das Gerät inklusive Zubehör für Kinder unzugänglich auf. Für eine längere Aufbewahrung des Gerätes (ohne Nutzung), laden Sie vorher den Akku voll auf (siehe „AKKU AUFLADEN“). Ansonsten kann der Akku beschädigt werden.

L Die Aufsätze können auf den dafür vorgesehenen Stiften der Ladestation aufbewahrt werden.

AKKU TAUSCHEN

VORSICHT, Verletzungsgefahr:
Halten Sie die Finger von den Tasten fern.

Wenn LED 1 kurz aufblitzt, ist der Akku defekt (siehe „Überblick LED-Anzeige (6)“) und muss ausgetauscht werden:

• Nehmen Sie den Stabmixer (1) aus der Ladestation (13).
D Lösen Sie die 3 Schrauben am Akkudeckel (5) und ziehen Sie ihn ab.
E Ziehen Sie den Akku mit kräftigem Zug an der Schlaufe (16) heraus.
F Setzen Sie den neuen Akku inkl. Schlaufe ein. Stellen Sie dabei sicher, dass Sie den Stecker (17) vollständig in das dafür vorgesehene Gegenstück am Stabmixer einstecken. Dafür ist etwas Kraft erforderlich.
• Verstauen Sie die Schlaufe so, dass diese weiterhin zugänglich bleibt.
G Setzen Sie den Akkudeckel auf. Achten Sie darauf, dass sich die Nase des Akkudeckels exakt in der dafür vorgesehenen Aussparung am Stabmixer befindet.
• Befestigen Sie ihn mit den 3 Schrauben.
• Lassen Sie den Stabmixer in der Ladestation, bis der Akku vollständig geladen ist (siehe „AKKU AUFLADEN“). Der Akku ist bei der Auslieferung teilgeladen.

ENTSORGUNG



Dieses Produkt darf am Ende seiner Lebensdauer nicht über den normalen Hausmüll entsorgt werden. Es muss an einem Sammelpunkt für das Recycling von elektrischen und elektronischen Geräten abgegeben werden. Das Symbol auf dem Produkt, der Gebrauchsanleitung oder der Verpackung weist darauf hin.

Die Werkstoffe sind gemäß ihrer Kennzeichnung wiederverwertbar. Mit der Wiederverwendung, der stofflichen Verwertung oder anderen Formen der Verwertung von Altgeräten leisten Sie einen wichtigen Beitrag zum Schutze unserer Umwelt.

Bitte erfragen Sie bei der Gemeindeverwaltung die zuständige Entsorgungsstelle.

Stabmixer entsorgen

- Entnehmen Sie den Akku (siehe „AKKU TAUSCHEN“).
- Entsorgen Sie den Stabmixer ordnungsgemäß.
- Auch vollständig entladene Akkus enthalten eine Restenergie. Um einen Kurzschluss zu vermeiden, isolieren Sie die Pole daher beispielsweise mit Isolierband.
- Entsorgen Sie den alten Akku gemäß den örtlichen und staatlichen Bestimmungen und geben Sie ihn bei einer Batteriesammelstelle ab.

REACH-VERORDNUNG

Siehe www.ritterwerk.de

SERVICE, REPARATUREN UND ERSATZTEILE

Ihr Gerät entspricht den einschlägigen Sicherheitsbestimmungen für Elektro-Hausgeräte.

Im Reparaturfall setzen Sie sich mit dem ritter-Kundendienst in Verbindung. Damit ist sicher gestellt, dass Mängel und Störungen fachgerecht und schnell behoben werden.

Durch unsachgemäße Reparaturen können erhebliche Gefahren für den Benutzer entstehen. Reparaturen dürfen nur von geschultem Fachpersonal durchgeführt werden.

Innerhalb der Garantiezeit legen Sie bitte stets den Kaufbeleg bei.

Verwenden Sie nur Original-Ersatzteile. Geben Sie die auf dem Typenschild (4a) aufgedruckten oder eingeprägten Informationen an:

H

die 6-stellige Typ-Nummer
die 3-stellige FD-Nummer

Kundendienst in Deutschland:

ritterwerk GmbH
Zentralkundendienst
Industriestraße 13
82194 Gröbenzell

Telefon (08142) 440 16-60
Telefax (08142) 440 16-70

kundendienst@ritterwerk.de
www.ritterwerk.de

TECHNISCHE DATEN

Das Gerät entspricht den CE-Vorschriften.

Netzspannung / Leistungsaufnahme:
siehe Typenschilder (4a und 4b) auf den entsprechenden Geräteteilen

GARANTIE-ERKLÄRUNG

Für diesen ritter Stabmixer leisten wir eine 2-jährige Hersteller-Garantie, gerechnet ab Kaufdatum und nach Maßgabe der EU-Gewährleistungsrichtlinien.

Darüber hinaus leistet ritterwerk für alle ritter Einbausysteme, welche im Rahmen eines Werkvertrags (d. h. mit einer individuell geplanten Küche) verkauft und von Fachpersonal (Küchenmonteur, Schreiner etc.) montiert bzw. eingebaut wurden, eine 5-jährige Herstellergarantie, gerechnet ab Kaufdatum. Als Nachweis gilt der Kaufbeleg der kompletten Küche.

Innerhalb der Garantiezeiten beseitigen wir kostenlos alle Mängel, die nachweislich auf Fabrikations- oder Materialfehler zurückzuführen sind. Es bleibt unserer Wahl überlassen, ob wir das Gerät ganz oder in Teilen ersetzen oder ausbessern.

Eine Garantiereparatur oder ein Garantieersatz verlängert nicht die Garantiezeit – weder für die ersetzten Teile noch für das ganze Gerät.

Alle über die vorstehende Garantie hinaus gehenden Schadensersatzansprüche, unter anderem Ansprüche auf Ersatz des Montageaufwandes, sind ausgeschlossen.

Von der Garantie ausgeschlossen sind natürliche Verschleiß- und Abnutzungserscheinungen, Verschleißteile wie z. B. die Schärfe der Aufsatzklingen und Schäden, die durch Nichtbeachtung der Gebrauchsanleitung entstehen. Ebenfalls ausgeschlossen sind Schäden, die durch unsachgemäßen Einbau, die Verwendung aggressiver Reinigungsmittel, durch unbefugte Eingriffe in das Gerät sowie Veränderungen an Gerät, Netzteilkabel oder Netzstecker entstehen.

Voraussetzung für die Garantieleistung ist, dass dem Gerät bei der Einsendung der Kaufbeleg beiliegt.

Bitte setzen Sie sich mit uns in Verbindung, bevor Sie das Gerät zur Garantiereparatur schicken. Wir senden Ihnen einen vorbereiteten Paketaufkleber zur kostenfreien Rücksendung.

MONTAGE UND EINBAU

Beachten Sie zusätzlich die Grafiken (**I bis L**) im vorderen und hinteren Buchrücken.

Weitere Informationen zum Einbau finden Sie auch unter www.ritterwerk.de/einbauhinweise.

Sicherheitshinweise

Um Verletzungen oder eine Beschädigung des Gerätes zu vermeiden, beachten Sie unbedingt nachfolgende Sicherheitshinweise:

– Die Montage muss in jedem Fall von Fachpersonal ausgeführt werden. ritterwerk haftet nicht für Folgen aus unvorschriftsmäßiger und/oder mangelhafter Montage.
– Das Netzteilkabel muss so geführt sein, dass es nicht eingeklemmt wird und direkt vom Einbausystem frei zur im Unterschrank zu montierenden Steckdose geführt wird.
– Ziehen Sie vor der Montage das Steckernetzteil aus der Netzsteckdose.

I Einbaubedingungen

Die nachfolgenden Angaben sind Mindestmaße.

– Lichte Breite Schubkasten: min. 145 mm
– Lichte Höhe Schubkastenboden/ Traverse: min. 75 mm
– Lichter Auszug Arbeitsplattenvorderkante/Innenkante Schubkastenblende: min 400 mm
– Schubkastentiefe: min. 434 mm
– Gerätebreite: 138 mm

Der Schubkastenboden sollte mindestens 10 mm stark sein.

Steckdose auswählen

Info:
Eine Aufbausteckdose (entsprechend VDE/DIN 49440, ÖVE, SEV) muss auf Höhe des Schubkastens an oder hinter der Rückwand vorhanden sein.

Die Verbindung zwischen Steckdose und Netzanschlussleitung soll unterhalb der hinteren Traverse bzw. des Oberbodens und möglichst weit oben in der hinteren Unterschrankecke liegen.

Der Schubkasten muss sich bei eingestecktem Steckernetzteil vollständig einschieben lassen.

Das Steckernetzteil muss für den Anwender zugänglich sein, damit er das Gerät bei Bedarf (z. B. zur Reinigung) von der Netzspannung trennen kann.

I Lieferumfang Montage

18	Montageplatte
19	Durchführungstülle
20	Selbstklebender Kabelkanal
–	4 Senkkopfschrauben (Kreuzschlitz, PZ 3,5 x 12)

Stabmixer montieren

K Bohren Sie die Positionen zur Anbringung der Montageplatte (18) mit einem 1-mm-Bohrer vor.

• Schrauben Sie die Montageplatte mit den beigefügten Schrauben fest.

• Klippen Sie die Ladestation (13) auf die Montageplatte.

K Bohren Sie mit einem Metallbohrer (Durchmesser 12 mm) ein Loch in die Schubkastenrückwand. Achten Sie darauf, dass das Kabel parallel zur Schubkastenseitenwand von der Ladestation zum Loch geführt werden kann.

• Stecken Sie die Durchführungstülle (19) in die Bohrung der Schubkastenrückwand.

• Kürzen Sie den Kabelkanal (20) auf die benötigte Länge und kleben Sie ihn auf den Schubkastenboden.

• Stecken Sie das Steckernetzteil (15) in die Netzsteckdose.

• Führen Sie das Netzteilkabel von hinten durch die Durchführungstülle und stecken Sie es in die Ladestation.

• Legen Sie das Netzteilkabel in den Kabelkanal und schließen Sie diesen.

• Binden Sie überschüssiges Netzteilkabel am Steckernetzteil zusammen.

A Legen Sie den Stabmixer (1) mit seinen Kontaktflächen auf die Kontaktstifte der Ladestation.

L In der korrekten Position ist der Stabmixer fühlbar fixiert und die LEDs der LED-Anzeige (6) blinken.

GENERAL SAFETY INSTRUCTIONS

To avoid personal injury or damage to the appliance, please observe the following safety instructions:

- The hand blender is to be used for domestic purposes only and must not be used commercially.
- Assembly (see page 16) must be performed by qualified personnel only. ritterwerk will not be held liable for the consequences of improper or incorrect assembly.
- Do not start using the hand blender until it has been assembled by a professional.
- The power cord must be routed in such a way that it is not pinched and can run directly and without obstruction from the build-in system to the socket, which must be mounted in the floor unit.
- Route the power cord so that it does not come into contact with hot or sharp-edged objects. Do not bend it or wind it around the appliance. Do not allow the power cord to hang down over the edge of the worktop.
- The hand blender's motor unit (2), the charging station (13) and the plug-in power supply (15) must not come into contact with heat, fire, moisture or dirt.
- The blender shaft (3) must not come into contact with heat, fire or dirt.
- Only connect the plug-in power supply to a suitable AC power source that complies with the specifications on the type label.
- Only use the charging station, plug-in power supply and accessories supplied with the blender. The appliance must only be operated using its original parts and accessories.
- This appliance must not be used by children. Keep the appliance and its connection cable out of reach of children.
- Persons with reduced physical, sensory or intellectual capabilities or lacking in relevant experience and/or knowledge may only use this appliance if they do so under supervision or have been instructed in the safe use of the appliance and understand the potential risks associated with its use.

- Do not allow children to play with the appliance.
- Do not start using the hand blender until it is positioned inside a flat-bottomed container.
- The hand blender must not be immersed in the food being blended above the level on the blender where the blender shaft meets the motor unit.
- Never leave the appliance unattended while it is operating.
- Never immerse the entire hand blender, charging station and plug-in power supply in water or any other liquid. Never expose the appliance to rain or any other form of moisture. If the appliance falls into water, first unplug the charging station's plug-in power supply from the mains socket before removing any of the appliance’s components from the water. Have the complete appliance inspected at an authorized service location before using it again.
- Always ensure that your hands are completely dry before using the appliance. Do not use the appliance if it is wet or damp or while you are standing on a damp surface. Do not use the appliance outdoors.
- The hand blender and charging station are not suitable for washing in a dishwasher.
- Never touch any of the attachments while operating the hand blender and never insert any objects into the appliance while it is in use.

Risk of injury

- Always remove the plug-in power supply from the socket in the event of a charging station malfunction. When doing so, pull on the plug and not on the cable.
- To avoid the risk of personal injury, stop using the appliance immediately if any parts are damaged. Have the complete appliance inspected at an authorized service location before using it again.
- If the plug-in power supply or the power cord is damaged, it must be replaced by an original plug-in power supply or power cord, which is available from the manufacturer or the manufacturer's national after-sales service.

– Never switch the hand blender on when you are cleaning it, connecting or disconnecting its attachments or when replacing parts or accessories. Keep your fingers away from the buttons to prevent the appliance from switching on accidentally. Never touch the blades on the attachments, as these are very sharp.
– Food may splash out of the cup during processing. For this reason, allow hot food to cool before processing to avoid scalding.
– If using the hand blender in a saucepan, remove the saucepan from the hot plate before processing.
– Ensure that the slot on the attachment you are using is sitting squarely and firmly on the drive shaft pin. If attachments are loose or not firmly attached to the pin, they must not be used and must be replaced.

Risk of explosion

– Protect the battery from exposure to heat and fire.

Overview of LED display (6)

	LEDs	Description
Hand blender in charging station	off	Battery fully charged
	LEDs flash in sequence from left to right	Battery is charging; the last LED to flash indicates the current battery level
	all LEDs flash simultaneously	Operator error (appliance is switched on in charging station)
Hand blender not in charging station	1, 2, 3 or 4 LEDs light up	Appliance is in use; number of LEDs indicates the current battery level
	LED 1 flashes slowly (1 s on/1 s off)	Battery is dead
	LED 1 flashes rapidly (0.1 s on/1 s off)	Battery is defective (see "CHANGING THE BATTERY")
	all 4 LEDs flash slowly (1 s on/1 s off)	Overload protection (see "FUNCTIONS")

Unfold the illustrations at the front and back of this manual.

Please read these instructions thoroughly before you start to use the appliance. Keep these operating instructions in a safe place and ensure that they are included with the appliance if passing it on to a third party.

Alternatively, the current operating instructions are available at www.ritterwerk.de.

INTENDED USE

The hand blender is used to purée, chop, whisk and mix suitable household foods.

The hand blender is to be used for domestic purposes only and must not be used commercially.

If the hand blender is used in a manner other than its intended use or if it is incorrectly operated, serious injuries may occur or the blender may be damaged. All warranty and liability claims will be rendered null and void in this case.

FUNCTIONS

With your battery-operated hand blender, you can purée, chop, whisk and mix both solid and liquid foods.

The hand blender (1) is supplied with a plastic blender cup (14) and the following attachments:

– Universal cutter (9): Standard attachment for chopping and puréeing most foods
– Cutting knife (10): For chopping meat and fibrous fruit and vegetables
– Whipping disk (11): For lightly beating and whipping foods (e.g. cream)
– Stirring disk (12): For mixing and blending thick, creamy foods

The hand blender has 3 speed settings.

An overload protection function with a safety switch-off mechanism is automatically triggered in the event of:

– Overheating
– A blade becoming jammed
– Continuous operation for more than 4 minutes

BEFORE USING THE APPLIANCE FOR THE FIRST TIME

• Before you use the appliance for the first time, have a specialist install it in a suitable drawer (see "ASSEMBLY AND INSTALLATION").

• Clean the hand blender (1) and accessories before allowing them to come into contact with any food (see "CLEANING").

A Place the contact surfaces of the hand blender onto the contact pin of the charging station (13).
L When in the correct position, the hand blender will feel securely locked into place and the LEDs on the LED display (6) will flash.

• Leave the hand blender in the charging station until the battery is fully charged (see "CHARGING THE BATTERY"). The hand blender comes supplied with a partially loaded battery.

USING THE HAND BLENDER

Connecting/replacing an attachment

CAUTION, risk of injury:

– Switch the blender (1) off before connecting or removing attachments.
– Keep your fingers away from the buttons to prevent the appliance from switching on accidentally.
– The blades on the attachments are very sharp! Never touch these blades with your bare hands.

B To connect one of the attachments (9 – 12), hold the attachment with a tea towel to protect your hands and mount it on the drive shaft (3b).
Make sure that the drive shaft pin (3a) fits snugly into the slot on the attachment (3c).

B To remove the attachment, hold it with a tea towel to protect your hands and pull it carefully off the drive shaft.

Using the hand blender

CAUTION, risk of injury:
Do not use your hands to remove any pieces of food that become jammed in the blades! Use a blunt object (e.g. a small wooden implement) to do this instead.

• Place the food in the blender cup (14) or another flat-bottomed container. Do not start using the hand blender (1) until it is positioned inside the container.

Info:

– *Do not fill the blender cup to the top when using the blender. During blending, the liquid in the cup will creep up the sides and may splash out.*
– *Tall, narrow containers are more suitable than flat, wide ones.*
– *If using a coated container, take care not to damage the coating during blending.*

C To switch it on, first press and hold down the unlock button (7). Then, within 2 seconds, press the power button (8).

• Keep the unlock button pressed during operation.

The hand blender begins to operate at the highest speed setting. The LEDs on the LED display (6) light up (the number that light up depends on the current battery level).

Info:
To prevent the hand blender from overloading, the appliance will switch off automatically if it becomes overheated, if a blade becomes jammed or if the appliance is operated continuously for more than 4 minutes. After it switches off, all LEDs flash slowly. You can then switch the blender on again and continue using it.

• Briefly press the power button again to adjust the speed if necessary.
This reduces the speed.

Info:
The next speed setting after the lowest speed setting is the highest speed setting.

• Release the unlock button to switch the appliance off.

Displaying the current battery level

• Briefly press the unlock button (7).
The number of LEDs that light up indicates the current battery level.

CLEANING

CAUTION, risk of injury:

– Keep your fingers away from the buttons to prevent the appliance from switching on accidentally.

– The blades on the attachments are very sharp! Never touch these blades with your bare hands.

To prevent the accumulation of food residue, clean the blender (1) thoroughly after each use:

• Immerse the blender shaft (3) of the hand blender in the blender cup (14) or another container filled with warm water and detergent.

• Switch the hand blender on. Allow it to operate for a short period in the detergent solution.

• Fill the blender cup or container with clean, clear water and allow the hand blender to operate in the water for a short period.

• To ensure that all food residue is removed, detach the blender attachment (see "Connecting/ replacing an attachment") and clean it.

• Use a damp cloth to wipe down the motor unit (2), blender shaft and charging station (13) if necessary.

NOTE, Risk of damage to the hand blender:

– Do not use any scouring agents, abrasive cleansers, sponges with rough surfaces or hard brushes.

– The hand blender is not suitable for washing in a dishwasher.

– Do not leave the blender shaft (3) sitting in liquid for a long time, as this may cause discolouration.

• Dry all parts that you have washed.

CHARGING THE BATTERY

If the blender (1) is switched on, the number of LEDs that light up on the LED display (6) indicates the current battery level. LED 1 flashes slowly to indicate that the battery is dead.

Info:
Do not switch the blender on if the battery is dead. Otherwise, the battery may be damaged.

A Place the contact surfaces of the hand blender onto the contact pin of the charging station (13). **L** When in the correct position, the hand blender will feel securely locked into place and the LEDs on the LED display (6) will flash. The number of flashing LEDs indicates the current battery level.

Once the battery is fully loaded, all LEDs go out.

STORAGE

Keep the appliance and the accessories out of the reach of children. If storing the appliance for a longer period of time (without use), ensure that the battery is fully charged first (see "CHARGING THE BATTERY"). Otherwise, the battery may be damaged.

L The attachments can be stored on the pins provided on the charging station.

CHANGING THE BATTERY

CAUTION, risk of injury:
Keep your fingers away from the buttons to prevent the appliance from switching on accidentally.

If LED 1 flashes briefly, this indicates that the battery is defective (see "Overview of LED display (6)") and must be replaced:

• Remove the hand blender (1) from the charging station (13).

D Loosen the 3 screws on the battery cover (5) and lift it off.

E Take out the battery by pulling firmly on the battery tab (16).

F Insert the new battery, including the battery tab. When doing so, ensure that you insert the battery plug (17) fully into the connector provided on the hand blender. A small amount of force is required for this purpose.

- Store the battery tab in such a way that it remains accessible.

G Put on the battery cover. When doing so, ensure that the lip on the battery cover fits exactly into the slot provided on the hand blender.

- Use the 3 screws provided to secure the cover.
- Leave the hand blender in the charging station until the battery is fully charged (see "CHARGING THE BATTERY"). The hand blender comes supplied with a partially loaded battery.

DISPOSAL



At the end of its service life this product must not be disposed of as part of normal domestic waste. It must be taken to a dedicated collection point for recycling electrical and electronic devices. This is indicated by the symbol on the product, the operating instructions or the packaging.

The materials can be used again in accordance with their identification. The re-use, material-sensitive recycling or other forms of recycling of old appliances enables you to make a vital contribution to protecting our environment.

Please consult with the disposal office at your local authority.

Disposing of the hand blender

- Remove the battery (see "CHANGING THE BATTERY")
- Dispose of the hand blender in accordance with the regulations.
- Dead batteries still contain some residual energy. To prevent short circuiting, you therefore need to insulate the poles prior to disposal, for example, with insulating tape
- Dispose of the old battery at a battery collection point in accordance with local and national regulations.

REACH DIRECTIVE

See www.ritterwerk.de

SERVICE, REPAIRS AND SPARE PARTS

Please contact your local after-sales service for all service, repairs and spare parts issues. See www.ritterwerk.de

TECHNICAL DATA

The appliance complies with CE specifications.

Mains voltage/power consumption:
Refer to the type labels (4a and 4b) on the relevant appliance parts.

WARRANTY

This hand blender comes with a 2-year manufacturer's warranty, calculated from the date of purchase and in accordance with EU warranty directives. For any warranty claims or for customer service, the hand blender must always be sent to the customer service centre in your country.

ASSEMBLY AND INSTALLATION

Please also refer to the illustrations (**I to L**) provided at the front and back of this manual.

For more information about installation, see also www.ritterwerk.de /installation-notes.

Safety instructions

To avoid personal injury or damage to the appliance, please observe the following safety instructions:

– This appliance may only be assembled by qualified personnel. ritterwerk will not be held liable for the consequences of improper and/or incorrect assembly.
– The power cord must be routed in such a way that it is not pinched and can run directly and without obstruction from the build-in system to the socket, which must be mounted in the floor unit.
– Unplug the plug-in power supply from the socket before assembly.

I Installation conditions

The following dimensions represent minimum values:

– Drawer clearance width: min. 145 mm
– Clearance height for drawer base/crossbeam: min. 75 mm
– Pullout clearance for front edge of worktop/inner edge of front drawer panel: min. 400 mm
– Depth of drawer base min. 434 mm
– Width of appliance: 138 mm

The drawer base should be at least 10 mm thick.

Selecting a socket

Info:
A surface-mounted socket (that complies with VDE/DIN 49440, ÖVE, SEV) must be mounted either on or behind the rear panel at drawer height.

The power cord connection to the socket should be routed under the rear crossbeam or the underside of the work top and as high up as possible in the corner of the floor cabinet's rear panel.

It must be possible to slide the drawer in fully while the plug-in power supply is plugged into the socket.

The plug-in power supply must be easily accessible to the user to ensure that the appliance can be unplugged from the mains as required (for example, prior to cleaning).

I Items for mounting included in the delivery

18	Mounting panel
19	Grommet
20	Self-adhesive cable duct
–	4 countersunk screws (Phillips drive, PZ 3,5 x 12)

Mounting the hand blender

K Use a 1 mm drill to drill the holes for attaching the mounting panel (18).

• Use the screws provided to bolt down the mounting panel.

• Clip the charging station (13) onto the mounting panel.

K Use a metal drill (12 mm diameter) to drill a hole in the rear wall of the drawer. Make sure that the cable can run parallel to the side wall of the drawer from the charging station to the hole.

• Insert the grommet (19) into the hole drilled in the rear wall of the drawer.

• Shorten the cable duct (20) to the required length and stick it to the drawer base.

• Connect the plug-in power supply (15) to the mains socket.

• Guide the power cord through the grommet from the rear and connect it to the charging station.

• Insert the power cord into the cable duct and close the cable duct.

• Bind any excess length of power cord to the plug-in power supply.

A Place the contact surfaces of the hand blender (1) onto the contact pins of the charging station.

L When in the correct position, the hand blender will feel securely locked into place and the LEDs on the LED display (6) will flash.

INSTRUCTIONS DE SÉCURITÉ GÉNÉRALES

Pour éviter de se blesser ou d'endommager l'appareil, respecter impérativement les instructions de sécurité énoncées ci-après :

- Utiliser le mixeur plongeant uniquement à des fins domestiques et non industrielles.
- Dans tous les cas, le montage encastré (voir page 23) doit être effectué par du personnel qualifié. ritterwerk n'est pas responsable des conséquences découlant d'un montage défectueux ou non conforme aux prescriptions.
- N'utiliser le mixeur plongeant que lorsqu'il a été monté correctement.
- Le câble secteur doit être acheminé de sorte qu'il ne soit pas coincé et qu'il se dirige directement et librement du système d'encastrement à la prise de courant à monter dans le meuble bas.
- Installer le câble secteur de manière à ce qu'il n'entre pas en contact avec des objets chauds ou à arêtes vives. Ne pas le plier et ne pas l'enrouler autour de l'appareil. Ne pas laisser retomber le câble secteur sur le bord du plan de travail.
- Le groupe moteur (2) du mixeur plongeant, le chargeur (13) et le bloc secteur (15) ne doivent pas être en contact avec la chaleur, le feu, l'humidité et la saleté.
- Le pied mixeur (3) ne doit pas entrer en contact avec la chaleur, le feu et la saleté.
- Raccorder le bloc secteur uniquement sur une source de tension alternative adéquate, conforme aux indications figurant sur la plaque signalétique.
- Utiliser exclusivement le chargeur, le bloc secteur et les accessoires fournis avec l'appareil. L'appareil ne doit fonctionner qu'avec les pièces et accessoires d'origine.
- Cet appareil ne doit pas être utilisé par des enfants. L'appareil et son cordon d'alimentation doivent être tenus éloignés des enfants.
- L'appareil peut être utilisé par des personnes ayant des capacités physiques, sensorielles ou mentales réduites ou ne disposant pas de l'expérience et/ou des

connaissances requises, à condition qu'elles soient surveillées ou qu'elles aient reçu des instructions sur l'utilisation et soient conscientes des dangers qui en résultent.

- Les enfants ne doivent pas jouer avec l'appareil.
- Utiliser l'appareil uniquement lorsqu'il se trouve dans un récipient à fond plat.
- Le mixeur plongeant ne doit pas être immergé dans la préparation au-delà du point de jonction entre le pied mixeur et le groupe moteur.
- Ne jamais laisser l'appareil hors surveillance lorsqu'il est en service.
- Ne jamais immerger le mixeur plongeant complet, le chargeur et le bloc secteur dans l'eau ou tout autre liquide. Ne pas exposer l'appareil à la pluie ou à d'autres sources d'humidité. Néanmoins, si l'appareil devait tomber dans l'eau, débrancher le bloc secteur du chargeur à partir de la prise de courant, puis sortir l'appareil de l'eau. Faire ensuite vérifier l'appareil complet dans un centre de service après-vente agréé avant de le remettre en marche.
- Ne jamais utiliser l'appareil avec des mains humides. Ne pas l'employer lorsqu'il est humide ou mouillé, ou si vous vous trouvez sur un sol humide. Ne pas utiliser l'appareil en plein air.
- Le mixeur plongeant et le chargeur ne doivent pas être nettoyés au lave-vaisselle.
- Lors du fonctionnement du mixeur plongeant, ne jamais toucher les embouts et ne pas introduire d'objet dans le mixeur.

Risques de blessures

- En cas de panne du chargeur, débrancher toujours le bloc secteur de la prise de courant. Tirer sur la fiche et non sur le câble.
- Pour éviter tout danger, cesser aussitôt d'utiliser l'appareil lorsque certains de ses éléments sont endommagés. Faire ensuite vérifier l'appareil complet dans un centre de service après-vente agréé avant de le remettre en marche.

– Si le bloc secteur ou le câble secteur est endommagé, il doit être remplacé par une pièce d'origine disponible auprès du fabricant ou de son service après-vente national.
– Ne jamais mettre sous tension le mixeur plongeant lorsque vous le nettoyez, lorsque vous installez ou retirez les embouts ou lorsque vous remplacez les accessoires ou pièces de rechange. Pour cela, veiller à tenir les doigts éloignés des touches. Ne pas toucher les lames des embouts, elles sont très tranchantes.
– Des produits alimentaires peuvent être projetés lors de l'utilisation de l'appareil. Par conséquent, laisser les produits alimentaires chauds refroidir avant de les transformer pour éviter toute brûlure.
– Si vous utilisez le mixeur plongeant dans une casserole, la retirer de la table de cuisson.
– Veiller à ce que la cavité sur les embouts s'emboîte parfaitement sur la tige de l'arbre d'entraînement. Ne pas utiliser d'embouts lâches, mal fixés. Dans ce cas, les remplacer.

Risque d'explosion

– Protéger les accumulateurs de la chaleur et du feu.

Vue d'ensemble des voyants DEL (6)

	DEL	Description
Mixeur plongeant dans le chargeur	Éteintes	Accumulateur entièrement chargé
	Clignotent individuellement de gauche à droite	L'accumulateur est chargé, la dernière DEL clignotante indique l'état de charge
	Toutes les DEL clignotent de manière synchrone	Erreur de manipulation (appareil sous tension dans le chargeur)
Mixeur plongeant en dehors du chargeur	1, 2, 3 ou 4 DEL s'allument	L'appareil est utilisé, le nombre de DEL allumées indique l'état de charge actuel
	La DEL 1 clignote lentement (1 s allumée/1 s éteinte)	L'accumulateur est vide
	La DEL 1 clignote brièvement (0,1 s allumée/1 s éteinte)	L'accumulateur est défectueux (voir « REMPLACEMENT DE L'ACCUMULATEUR »)
	Les 4 DEL clignotent lentement (1 s allumées/1 s éteintes)	Protection contre la surcharge (voir « DESCRIPTION FONCTIONNELLE »)

Déplier les graphiques qui se trouvent dans la partie avant et arrière au dos du manuel.

Lire attentivement le mode d'emploi avant la mise en service de l'appareil. Conserver le mode d'emploi et le laisser avec l'appareil lorsque celui-ci est vendu.

La dernière version du mode d'emploi est également disponible sous www.ritterwerk.de.

USAGE CONFORME

Le mixeur plongeant sert à mixer, hacher ou mélanger des produits alimentaires courants et adaptés.

Utiliser le mixeur plongeant uniquement à des fins domestiques et non industrielles.

Une utilisation non conforme ou inadaptée peut être à l'origine de graves blessures ou endommager le mixeur plongeant. Les clauses de garantie et la responsabilité du fabricant n'ont plus cours de validité dans ce cas.

DESCRIPTION FONCTIONNELLE

Le mixeur plongeant fonctionne sur accumulateur et est capable de mixer, hacher et mélanger des produits alimentaires solides et liquides.

Le mixeur plongeant (1) est équipé d'un bol de mixeur (14) en plastique et des embouts suivants :

– Couteau universel (9) : embout standard pour hacher et mixer la plupart des produits alimentaires
– Lames de coupe (10) : pour hacher la viande ainsi que les fruits et légumes fibreux
– Batteur (11) : pour battre les produits alimentaires en une masse aérée (p. ex. la crème)
– Disque mélangeur (12) : pour mélanger des aliments crémeux épais

Le mixeur plongeant dispose de 3 niveaux de vitesse.

Une protection contre la surcharge avec arrêt de sécurité automatique s'enclenche automatiquement dans les cas suivants :

– Surchauffe
– Blocage de la lame
– Mode continu pendant plus de 4 minutes

MISE EN SERVICE

• Avant la première mise en service, l'appareil doit être encastré dans un tiroir adapté par une personne qualifiée (voir « MONTAGE ET ENCASTREMENT »).

• Nettoyer le mixeur plongeant (1) et les accessoires avant de les mettre en contact avec des produits alimentaires (voir « NETTOYAGE »).

A Poser le mixeur plongeant avec ses surfaces de contact sur les broches de contact du chargeur (13).
L En position correcte, la fixation du mixeur plongeant est perceptible et les voyants DEL (6) clignotent.

• Laisser le mixeur plongeant dans le chargeur jusqu'à ce que l'accumulateur soit totalement chargé (voir « CHARGEMENT DE L'ACCUMULATEUR »). L'accumulateur est partiellement chargé à la livraison.

UTILISATION

Insertion/changement d'embout

ATTENTION, risque de blessure :

– Mettre le mixeur plongeant (1) hors tension avant d'insérer ou de retirer les embouts.
– Tenir les doigts éloignés des touches.
– Les lames des embouts sont très affûtées ! Ne pas saisir les lames à mains nues.

B Pour l'insertion, saisir l'embout souhaité (9 – 12) avec un torchon et l'enficher sur l'arbre d'entraînement (3b).
Veiller à ce la tige (3a) s'insère bien dans la cavité de l'embout (3c).

B Pour le retrait, saisir l'embout avec un torchon et l'extraire avec précaution.

Utilisation du mixeur plongeant

ATTENTION, risque de blessure :

Ne pas enlever les éléments qui bloquent le couteau avec les mains ! Utiliser pour cela un objet émoussé (p. ex. un ustensile en bois).

• Remplir le bol du mixeur (14) ou un récipient à fond plat de produits alimentaires. Utiliser le mixeur plongeant (1) uniquement lorsqu'il se trouve dans le récipient.

Info :

– *Lors de l'utilisation du bol de mixeur : ne pas remplir complètement le bol. Pendant le mélange, le liquide remonte sur les bords et peut être projeté.*
– *Les récipients étroits et hauts sont plus adaptés que les contenants plats et larges.*
– *Avec les récipients laminés, veiller à ne pas endommager le revêtement.*

C Pour mettre sous tension, maintenir la touche de déverrouillage (7) enfoncée et appuyer brièvement sur la touche de mise sous tension (8) dans un délai de 2 secondes.

• Maintenir la touche de déverrouillage enfoncée pendant le fonctionnement.

Le mixeur plongeant démarre à la vitesse maximale. Les voyants DEL (6) s'allument (le nombre varie selon l'état de charge en cours).

Info :
Pour protéger le mixeur plongeant de toute surcharge, un système de sécurité arrête automatiquement le mixeur en cas de surchauffe, de blocage de la lame ou après un fonctionnement en mode continu pendant 4 minutes. Après l'arrêt, toutes les DEL clignotent lentement. Le mixeur plongeant peut ensuite être remis sous tension et utilisé de nouveau.

• Si vous le souhaitez, vous pouvez modifier la vitesse en appuyant brièvement sur la touche de mise sous tension. La vitesse diminue.

Info :
Une fois que le mixeur plongeant a atteint le niveau de vitesse le plus lent, il revient à la vitesse maximale.

• Pour la mise hors tension, relâcher la touche de déverrouillage.

Affichage de l'état de charge

• Appuyer brièvement sur la touche de déverrouillage (7). Le nombre de DEL allumées indique l'état de la charge.

NETTOYAGE

ATTENTION, risque de blessure :

– Tenir les doigts éloignés des touches.

– Les lames des embouts sont très affûtées ! Ne pas saisir les lames à mains nues.

Pour éviter que les résidus putrescibles ne s'agglutinent, nettoyer soigneusement le mixeur plongeant (1) immédiatement après chaque utilisation :

• Plonger le pied mixeur (3) du mixeur plongeant dans le bol du mixeur (14) ou un récipient rempli d'eau chaude et de produit vaisselle.

• Mettre le mixeur plongeant sous tension. Le faire fonctionner brièvement dans le mélange eau-produit vaisselle.

• Remplir le bol du mixeur ou le récipient avec de l'eau propre et claire, puis faire fonctionner brièvement le mixeur plongeant dans le bol ou récipient.

• Pour s'assurer qu'aucun résidu ne s'est agglutiné, retirer l'embout (voir « Insertion/changement d'embout ») et le nettoyer.

• Essuyer éventuellement le groupe moteur (2), le pied mixeur ainsi que le chargeur (13) avec un chiffon humide.

REMARQUE, risque d'endommagement du mixeur plongeant :

– Ne pas utiliser de produits abrasifs, de liquides agressifs, d'éponges à surface rugueuse ou de brosses dures.

– Le mixeur plongeant n'est pas conçu pour être nettoyé dans le lave-vaisselle.

– Ne pas laisser le pied mixeur (3) dans des liquides sur une longue période sous peine de le voir décolorer.

• Sécher toutes les pièces qui ont été rincées.

CHARGEMENT DE L'ACCUMULATEUR

Si le mixeur plongeant (1) est sous tension, le nombre des voyants DEL (6) allumés indique l'état de charge du mixeur plongeant. Si l'accumulateur est déchargé, le voyant DEL 1 clignote lentement.

Info :
Ne plus mettre le mixeur plongeant sous tension tant que l'accumulateur est déchargé. L'accumulateur risquerait sinon d'être endommagé.

A Poser le mixeur plongeant avec ses surfaces de contact sur les broches de contact du chargeur (13).
L En position correcte, la fixation du mixeur plongeant est perceptible et les voyants DEL (6) clignotent. Le nombre de DEL clignotantes indique l'état de la charge.

L'accumulateur est complètement chargé lorsque tous les voyants DEL sont éteints.

ENTREPOSAGE

Stocker l'appareil et ses accessoires de manière à ce qu'ils soient inaccessibles pour les enfants. Pour un entreposage prolongé de l'appareil (sans utilisation), charger complètement l'accumulateur au préalable (voir « CHARGEMENT DE L'ACCUMULATEUR »). L'accumulateur risquerait sinon d'être endommagé.

L Les embouts peuvent être entreposés sur les tiges prévues à cet effet du chargeur.

REMPLACEMENT DE L'ACCUMULATEUR

ATTENTION, risque de blessure :
Tenir les doigts éloignés des touches.

Si la DEL 1 clignote brièvement, l'accumulateur est défectueux (voir « Vue d'ensemble des voyants DEL (6) ») et doit être remplacé :

• Sortir le mixeur plongeant (1) du chargeur (13).

D Desserrer les 3 vis du couvercle de l'accumulateur (5) et le retirer.

E Extraire l'accumulateur en tirant vigoureusement sur la boucle (16).

F Insérer le nouvel accumulateur avec la boucle. S'assurer d'insérer complètement la fiche (17) dans la contre-pièce prévue à cet effet sur le mixeur plongeant. Cela nécessite un peu de force.

• Ranger la boucle de manière à ce qu'elle reste néanmoins accessible.

G Poser le couvercle de l'accumulateur. Veiller à ce que le nez du couvercle de l'accumulateur se trouve exactement dans la cavité prévue à cet effet sur le mixeur plongeant.

• Le fixer avec les 3 vis.

• Laisser le mixeur plongeant dans le chargeur jusqu'à ce que l'accumulateur soit totalement chargé (voir « CHARGEMENT DE L'ACCUMULATEUR »). L'accumulateur est partiellement chargé à la livraison.

MISE AU REBUT



Lorsque ce produit a atteint sa limite de durée de vie, ne pas l'éliminer comme un déchet ménager normal. Il doit être remis à un centre de recyclage des appareils électriques et électroniques. Le symbole apposé sur le produit, le mode d'emploi ou l'emballage attire l'attention sur ce point.

Les marquages apposés sur le produit indiquent les matériaux recyclables. Vous contribuez dans une large mesure à protéger notre environnement en réutilisant, en recyclant des matériaux, ou en recyclant sous d'autres formes des appareils usagés.

Veuillez vous renseigner auprès de l'administration municipale, qui vous donnera l'adresse de la déchetterie compétente.

Mise au rebut du mixeur plongeant

• Retirer l'accumulateur (voir « REMPLACEMENT DE L'ACCUMULATEUR »).

• Mettre au rebut le mixeur plongeant selon les règles.

• Des accumulateurs entièrement déchargés contiennent encore de l'énergie résiduelle. Pour éviter un court-circuit, isoler les pôles avec du ruban adhésif par exemple.

• Mettre l'ancien accumulateur au rebut selon les prescriptions locales et nationales. Le remettre dans un point de collecte des piles agréé.

RÈGLEMENT REACH

Voir aussi le site www.ritterwerk.de

SERVICE, RÉPARATIONS ET PIÈCES DE RECHANGE

Prière de contacter le service après-vente local pour les questions de service, de réparations et de pièces de rechange !
Voir aussi le site www.ritterwerk.de

CARACTÉRISTIQUES TECHNIQUES

L'appareil satisfait aux prescriptions CE.

Tension secteur / Puissance absorbée :
voir la plaque signalétique (4a et 4b) sur les pièces correspondantes de l'appareil

GARANTIE

Nous offrons pour ce mixeur plongeant ritter une garantie fabricant de 2 ans à compter de la date d'achat et conformément aux directives de l'UE en termes de garantie. En cas de réclamations au titre de la garantie ou pour les services à la clientèle, le mixeur plongeant doit toujours être envoyé au service après-vente national.

MONTAGE ET ENCASTREMENT

Respecter également les graphiques (**I à L**) qui se trouvent dans la partie avant et arrière au dos du manuel.

Vous trouverez des informations supplémentaires sur le montage sous www.ritterwerk.de/installation-notes.

Consignes de sécurité

Pour éviter de se blesser ou d'endommager l'appareil, respecter impérativement les instructions de sécurité énoncées ci-après :

– Dans tous les cas, le montage doit être effectué par un personnel qualifié. ritterwerk n'est pas responsable des conséquences découlant d'un montage défectueux et/ou non conforme aux prescriptions.
– Le câble secteur doit être acheminé de sorte qu'il ne soit pas coincé et qu'il se dirige directement et librement du système d'encastrement à la prise de courant à monter dans le meuble bas.
– Débrancher le bloc secteur de la prise de courant avant le montage.

I Conditions de montage

Les indications suivantes sont des dimensions minimales.

– Largeur libre tiroir : 145 mm min.
– Hauteur intérieure fond du tiroir / traverse : 75 mm min.
– Sortie du tiroir bord avant du plan de travail / bord intérieur de la façade du tiroir : 400 mm min.
– Profondeur du tiroir : 434 mm min.
– Largeur de l'appareil : 138 mm

Le fond du tiroir doit présenter une épaisseur minimale de 10 mm.

Sélection de la prise

Info :
Une prise de courant (conformément aux normes VDE/DIN 49440, ÖVE, SEV) doit être disponible à hauteur du tiroir ou derrière le panneau arrière.

La connexion entre la prise de courant et le câble d'alimentation doit se situer au-dessous de la traverse arrière ou du plateau supérieur et le plus haut possible dans l'angle arrière du meuble bas.

Le tiroir doit pouvoir coulisser complètement lorsque le bloc secteur est branché.

Le bloc secteur doit être accessible à l'utilisateur pour pouvoir débrancher l'appareil de la tension secteur en cas de besoin (par ex. pour le nettoyage).

I Contenu de la livraison pour le montage

18	Plaque de montage
19	Passe-fils
20	Conduit de câble autocollant
–	4 vis à tête fraisée (cruciforme, PZ 3,5 x 12)

Montage du mixeur plongeant

K Pré-percer les trous pour poser la plaque de montage (18) avec un foret de 1 mm.

• Fixer la plaque de montage avec les vis fournies.

• Clipser le chargeur (13) sur la plaque de montage.

K Percer un trou dans le panneau arrière du tiroir avec une mèche pour métaux (diamètre 12 mm). Veiller à ce que le câble puisse être acheminé parallèlement au panneau latéral du tiroir, du chargeur vers le trou.

• Introduire le passe-fils (19) dans le trou du panneau arrière du tiroir.

• Raccourcir le conduit de câble (20) à la longueur requise et le coller dans le fond du tiroir.

• Brancher le bloc secteur (15) dans la prise de courant.

• Guider le câble secteur de l'arrière et l'insérer dans le chargeur en passant par le passe-fils.

• Poser le câble secteur dans le conduit de câble et fermer ce dernier.

• Attacher l'excédent de câble secteur au bloc secteur.

A Poser le mixeur plongeant (1) avec ses surfaces de contact sur les broches de contact du chargeur.

L En position correcte, la fixation du mixeur plongeant est perceptible et les voyants DEL (6) clignotent.

VŠEOBECNÉ BEZPEČNOSTNÍ PŘEDPISY

Abyste zabránili poranění osob nebo poškození přístroje, bezpodmínečně dodržujte následující bezpečnostní pokyny:

- Tyčový mixér je určen jen pro použití v domácnosti, nikoli pro živnostenské podnikání.
- Přístroj musí instalovat odborný pracovník (viz pokyny na straně 30). Společnost ritterwerk nenese zodpovědnost za následky nepředpisové nebo chybné montáže.
- S tyčovým mixérem pracujte teprve tehdy, až je odborně nainstalován.
- Napájecí kabel síťového adaptéru musí být veden tak, aby nebyl přiskřípnut a procházel přímo od vestavné nabíjecí stanice k zásuvce ve skříňce.
- Síťový kabel veďte takovou cestou, aby se nedostal do styku s horkými předměty ani předměty s ostrými hranami. Kabel neohýbejte ani ho neovíjejte kolem přístroje. Nenechávejte kabel viset přes okraj pracovní plochy.
- Díl tyčového mixéru s motorem (2), nabíjecí stanice (13) a síťový adaptér (15) nesmí přijít do kontaktu s teplem, ohněm, vlhkostí ani nečistotami.
- Tyč mixéru (3) nesmí přijít do kontaktu s teplem, ohněm ani nečistotami.
- Síťový adaptér připojujte výhradně ke střídavým napájecím zdrojům odpovídajícím údajům na výrobním štítku.
- Používejte výhradně dodanou nabíjecí stanici, dodaný síťový adaptér a dodané příslušenství. Přístroj lze provozovat pouze s originálními díly a příslušenstvím.
- Tento přístroj nesmí používat děti. Přístroj i napájecí kabel uchovávejte mimo dosah dětí.
- Tento přístroj mohou používat i osoby s omezenými psychickými, smyslovými nebo duševními schopnostmi či nedostatečnými zkušenostmi nebo znalostmi, pokud jsou pod dohledem nebo byly poučeny o bezpečném používání přístroje a chápou rizika z toho vyplývající.

– Děti si nesmějí s přístrojem hrát.
– Tyčový mixér spouštějte až poté, kdy je vložen do nádoby s plochým dnem.
– Tyčový mixér nesmí být ponořen do mixovaného materiálu více než po spoj tyče a dílu s motorem.
– Během provozu nenechávejte přístroj bez dozoru.
– Celý tyčový mixér, nabíjecí stanici ani síťový adaptér nikdy neponořujte do vody ani jiných tekutin. Přístroj nikdy nevystavujte dešti nebo jinému působení vlhkosti. Pokud by přístroj přece jen spadl do vody, vytáhněte nejprve síťový adaptér nabíjecí stanice ze zásuvky a teprve potom vytahujte části přístroje z vody. Než celý přístroj opět uvedete do provozu, nechejte ho přezkoušet v autorizovaném servisu.
– Přístroj neberte do vlhkých rukou. Nepoužívejte jej, jestliže je mokrý nebo vlhký, nebo když stojíte na mokré podlaze. Přístroj nepoužívejte venku.
– Tyčový mixér a nabíjecí stanici nesmíte mýt v myčce na nádobí.
– Za provozu tyčového mixéru se nikdy nedotýkejte nástavců a do spuštěného tyčového mixéru nevkládejte žádné předměty.

Nebezpečí poranění

– Při poruše nabíjecí stanice vždy vytáhněte síťový adaptér ze zásuvky. Tahejte přitom za vidlici, nikoli za kabel.
– Při poškození některé součástí přístroj ihned vyřaďte z provozu, aby nedošlo k ohrožení osob. Než celý přístroj opět uvedete do provozu, nechejte ho přezkoušet v autorizovaném servisu.
– Pokud je síťový adaptér nebo napájecí kabel poškozen, musíte ho vyměnit za originální, který získáte u výrobce nebo jeho místního zákaznického servisu.
– Při čištění, snímání nebo nasazování nástavců a výměně příslušenství nebo náhradních dílů tyčový mixér nikdy nezapínejte. Nepřibližujte prsty k tlačítkům. Nedotýkejte se nožů nástavců, jsou velmi ostré.

– Potraviny mohou během zpracování vystříknout. Proto nechejte horké potraviny před zpracováním ochladit, aby nedošlo k opaření.
– Při mixování v hrnci přemístěte hrnec mimo vařič.
– Dbejte na to, aby bylo vybrání v nástavci vždy plně nasazeno na čepu hnací hřídele. Volné nástavce, které nedrží pevně, nesmíte používat a musíte je vyměnit.

Nebezpečí výbuchu

– Chraňte akumulátory před teplem a ohněm.

Přehled ukazatele (6)

	Kontrolky LED	Popis
Tyčový mixér v nabíjecí stanici	Nesvítí	Akumulátor je plně nabit.
	Blikají po jedné zleva doprava	Probíhá nabíjení akumulátoru, poslední blikající kontrolka udává stav nabití.
	Blikají všechny současně	Chyba ovládání (přístroj v nabíjecí stanici je zapnut).
Tyčový mixér mimo nabíjecí stanici	Svítí 1, 2, 3 nebo 4 kontrolky	Přístroj je používán. Počet kontrolek udává stav nabití.
	Pomalu bliká kontrolka LED 1 (1 s svítí/1 s nesvítí)	Akumulátor je vybit.
	Krátce bliká kontrolka LED 1 (0,1 s svítí/1 s nesvítí)	Akumulátor je vadný (viz část „VÝMĚNA AKUMULÁTORU“)
	Pomalu blikají všechny 4 kontrolky (1 s svítí/1 s nesvítí)	Ochrana před přetížením (viz část „POPIS FUNKCÍ“)

Odklopte přední a zadní obálku s obrázky.

Před uvedením přístroje do provozu si podrobně přečtěte tento návod. Návod k obsluze uschovejte a předejte jej dalšímu uživateli spolu s přístrojem.

Aktuální návod k obsluze máte k dispozici i na webu www.ritterwerk.de.

POUŽITÍ V SOULADU S URČENÍM

Tyčový mixér slouží k mixování, sekání a míchání vhodných potravin v domácnosti.

Tyčový mixér je určen jen pro použití v domácnosti, nikoli pro živnostenské podnikání.

Použití v rozporu s určením nebo nesprávná obsluha mohou vést k závažným zraněním nebo k poškození tyčového mixéru. V takovém případě jsou vyloučeny veškeré nároky na případné plnění ze záruky.

POPIS FUNKCÍ

Tyčový mixér s akumulátorem slouží k mixování, sekání a míchání pevných a tekutých potravin.

Mixér (1) je standardně dodáván s plastovou nádobou (14) a těmito nástavci:

– Univerzální nůž (9): Standardní nástavec k sekání a mixování většiny potravin
– Sekáček (10): K sekání masa a vláknitého ovoce a zeleniny
– Šlehač (11): Ke šlehání potravin (např. šlehačky)
– Míchací kotouč (12): K míchání hustých krémových potravin

Tyčový mixér má 3 rychlosti.

Při následujících situacích automaticky zasáhne funkce ochrany proti přetížení s bezpečnostní vypínací automatikou:

– Přehřátí
– Zablokování nože
– Trvalý chod po dobu delší než 4 min.

UVEDENÍ DO PROVOZU

• Před prvním uvedením do provozu nechejte přístroj odborným pracovníkem nainstalovat do vhodné zásuvky (viz část „MONTÁŽ a INSTALACE“).

• Než se tyčový mixér (1) a příslušenství dostanou do styku s potravinami, vyčistěte je (viz část „ČIŠTĚNÍ“).

A Položte tyčový mixér kontaktními plochami na kontaktní kolíky nabíjecí stanice (13).

L Ve správné poloze mixér pevně drží a kontrolky ukazatele (6) blikají.

• Mixér ponechejte v nabíjecí stanici, dokud nebude akumulátor plně nabit (viz část „NABÍJENÍ AKUMULÁTORU“). Při dodání je akumulátor nabit jen částečně.

POUŽÍVÁNÍ ZAŘÍZENÍ

Nasazení nebo výměna nástavce

POZOR, nebezpečí poranění:

– Před nasazováním nebo snímáním nástavce tyčový mixér (1) vypněte.
– Nepřibližujte prsty k tlačítkům.
– Nože nástavců jsou velmi ostré! Nesahejte na ně holýma rukama.

B Při nasazování uchopte požadovaný nástavec (9–12) utěrkou a nasaďte ho na hnací hřídel (3b).
Dbejte na to, aby byl čep (3a) pevně nasazen do vybrání nástavce (3c).

B Při snímání uchopte nástavec utěrkou a opatrně ho stáhněte.

Práce s tyčovým mixérem

POZOR, nebezpečí poranění:
Předměty, které nůž zablokují, neodstraňujte rukama. Použijte tupý nástroj (například dřevěnou násadu).

• Vložte potraviny do nádoby mixéru (14) nebo do nádoby s plochým dnem. Tyčový mixér (1) spouštějte až poté, kdy je vložen do nádoby.

Informace:

– *Při práci s nádobou mixéru: Nádobu nikdy nenaplňujte až po okraj. Během mixování stoupá kapalina po stěnách a mohla by vystříknout.*
– *Úzké a vysoké nádoby jsou lepší než ploché a široké.*
– *U nádob s povrchovou úpravou dbejte na to, abyste ji nepoškodili.*

C Při zapínání mixéru podržte stisknuté tlačítko odblokování (7) a do 2 sekund krátce stiskněte vypínač (8).

• Během práce držte tlačítko odblokování stisknuté.

Tyčový mixér pracuje na nejvyšší rychlost. Kontrolky LED na ukazateli (6) svítí (počet rozsvícených kontrolek odpovídá stavu nabití).

Informace:
Pro ochranu proti přetížení se tyčový mixér při přehřátí, zablokování nože nebo po 4 minutách trvalého chodu automaticky vypne. Po vypnutí pomalu blikají všechny kontrolky. Mixér lze poté znovu zapnout a používat.

• Podle potřeby můžete krátkým stisknutím vypínače měnit rychlost.
Při každém stisknutí se rychlost sníží.

Informace:
Po dosažení nejpomalejší rychlosti přepnete mixér znovu na nejvyšší.

• Pro vypnutí mixéru uvolněte tlačítko odblokování.

Zobrazení stavu nabití

• Krátce stiskněte tlačítko odblokování (7).
Počet rozsvícených kontrolek odpovídá stavu nabití akumulátoru.

ČIŠTĚNÍ

POZOR, nebezpečí poranění:

– Nepřibližujte prsty k tlačítkům.

– Nože nástavců jsou velmi ostré! Nesahejte na ně holýma rukama.

Chcete-li zabránit vzniku zbytků podléhajících zkáze, musíte tyčový mixér (1) ihned po každém použití důkladně vyčistit:

• Ponořte tyč (3) mixéru do nádoby mixéru (14) nebo do jiné nádoby s teplou vodou a čisticím prostředkem.

• Zapněte mixér. Nechejte mixér po krátkou dobu pracovat v roztoku čisticího prostředku.

• Naplňte nádobu čistou vodou a nechejte mixér po krátkou dobu pracovat v ní.

• Pro odstranění případných zbytků stáhněte nástavec (viz část „Nasazení nebo výměna nástavce“) a vyčistěte ho.

• Díl s motorem (2), tyč mixéru a nabíjecí stanici (13) otřete vlhkým hadříkem.

UPOZORNĚNÍ, nebezpečí poškození přístroje:

– Nepoužívejte abrazivní prostředky, agresivní tekutiny, houbičky s drsným povrchem nebo tvrdé kartáče.

– Tyčový mixér není určen k mytí v myčce.

– Tyč mixéru (3) neponechávejte po delší dobu v kapalině, aby nedošlo k jejímu zabarvení.

• Všechny umyté díly vysušte.

NABÍJENÍ AKUMULÁTORU

Když je tyčový mixér zapnut (1), ukazuje počet svítících kontrolek na ukazateli (6) stav jeho nabití. Když je akumulátor vybit, pomalu bliká kontrolka LED 1.

Informace:
Když je akumulátor vybitý, tyčový mixér nezapínejte. V opačném případě by mohlo dojít k poškození akumulátoru.

A Položte tyčový mixér kontaktními plochami na kontaktní kolíky nabíjecí stanice (13).

L Ve správné poloze mixér pevně drží a kontrolky ukazatele (6) blikají. Počet blikajících kontrolek odpovídá stavu nabití akumulátoru.

Jakmile bude akumulátor plně nabit, všechny kontrolky zhasnou.

UKLÁDÁNÍ

Přístroj a příslušenství ukládejte tak, aby byly mimo dosah dětí. Před delším skladováním přístroje (když ho nebudete používat) plně nabijte akumulátor (viz část „NABÍJENÍ AKUMULÁTORU“). V opačném případě by mohlo dojít k poškození akumulátoru.

L Nástavce můžete ukládat na příslušné čepy nabíjecí stanice.

VÝMĚNA AKUMULÁTORU

POZOR, nebezpečí poranění:
Nepřibližujte prsty k tlačítkům.

Když krátce bliká kontrolka LED 1, je akumulátor vadný (viz část „Přehled ukazatele (6)“) a musíte ho vyměnit:

• Vyjměte tyčový mixér (1) z nabíjecí stanice (13).

D Uvolněte 3 šrouby na krytu akumulátoru (4) a odstraňte kryt.

E Silným zatažením za poutko (16) vytáhněte akumulátor ven.

F Nasaďte nový akumulátor i s poutkem. Ujistěte se, že zástrčka (17) zcela zapadla do příslušné zásuvky v tyčovém mixéru. Je k tomu potřebná určitá síla.

• Uložte poutko tak, aby bylo stále přístupné.

G Nasaďte kryt akumulátoru. Kryt nasaďte tak, aby výstupek v něm přesně zapadal do příslušného vybrání na mixéru.

• Upevněte ho 3 šrouby.

• Mixér ponechejte v nabíjecí stanici, dokud nebude akumulátor plně nabit (viz část „NABÍJENÍ AKUMULÁTORU“). Při dodání je akumulátor nabit jen částečně.

LIKVIDACE



Tento výrobek po skončení životnosti nevyhazujte do domovního odpadu. Musíte jej odevzdat do sběrného střediska pro recyklaci elektrických a elektronických přístrojů. Poukazuje na to symbol na výrobku, návodu k obsluze nebo balení.

Materiály jsou recyklovatelné v souladu s jejich označením. Zhodnocením materiálu nebo jiným způsobem zhodnocení starých přístrojů prostřednictvím recyklace přispějete významným způsobem k ochraně našeho životního prostředí.

U místní správy si zjistěte, kde je příslušné místní sběrné středisko odpadů.

Likvidace tyčového mixéru

- Vyjměte akumulátor (viz část „VÝMĚNA AKUMULÁTORU“)
- Tyčový mixér zlikvidujte podle předpisů.
- I zcela vybité akumulátory obsahují zbytkovou energii. Pro ochranu před zkratem izolujte jeho póly například izolační páskou.
- Akumulátor zlikvidujte podle místních a národních předpisů a odevzdejte ho v místě pro sběr baterií.

PŘEDPIS REACH

Viz www.ritterwerk.de

SERVIS, OPRAVY A NÁHRADNÍ DÍLY

Při potřebě servisu, oprav a obstarání náhradních dílů se obracejte na místní zákaznický servis.
Viz www.ritterwerk.de

TECHNICKÉ ÚDAJE

Přístroj vyhovuje předpisům CE.

Napájecí napětí / příkon:
Viz výrobní štítky (4a a 4b) na příslušných dílech přístroje.

ZÁRUKA

Na tento tyčový mixér ritter poskytujeme dvouletou záruku výrobce, počítanou od data zakoupení a odpovídající záručním předpisům EU. Při uplatňování nároků ze záruky nebo potřebě poprodejního servisu je tyčový mixér nutné zaslat zákaznickému servisu v dané zemi.

MONTÁŽ A INSTALACE

Prohlédněte si obrázky (**I až L**) na přední a zadní straně hřbetu návodu.

Další informace k instalaci najdete na stránce www.ritterwerk.de/installation-notes.

Bezpečnostní pokyny

Abyste zabránili poranění osob nebo poškození přístroje, bezpodmínečně dodržujte následující bezpečnostní pokyny:

– Přístroj musí instalovat odborný pracovník. Společnost ritterwerk nenese zodpovědnost za následky nepředpisové nebo chybné montáže!
– Napájecí kabel síťového adaptéru musí být veden tak, aby nebyl přiskřípnut a procházel přímo od vestavné nabíjecí stanice k zásuvce ve skříňce.
– Před montáží vytáhněte síťový adaptér ze zásuvky.

I Podmínky instalace

Následující údaje jsou minimální.

– Světlá šířka dna zásuvky: min 145 mm
– Světlá výška zásuvky ode dna: 75 mm
– Světlá délka vysunutí mezi přední hranou pracovní desky a vnitřní hranou čela zásuvky: 400 mm
– Hloubka zásuvky: min. 434 mm
– Šířka přístroje: 138 mm

Dno zásuvky musí být nejméně 10 mm silné.

Výběr elektrické zásuvky

Informace:
Ve výši zásuvky, do které se montuje přístroj, musí být na zadní stěně nebo za ní k dispozici elektrická zásuvka (podle normy VDE/DIN 49440, ÖVE, SEV).

Vedení mezi elektrickou zásuvkou a připojením přístroje musí probíhat pod horní příčkou nebo stropem skříňky a co nejvýše v zadním rohu skříňky.

Zásuvku musí být možné při zapojeném adaptéru zcela zavřít.

Síťový adaptér musí být uživateli přístupný, aby mohl přístroj v případě potřeby (například při mytí) odpojit od napájení.

I Obsah balení pro montáž

18	Montážní základna
19	Průchodka
20	Samolepicí lišta na kabel
–	4 šrouby se zápustnou hlavou (křížové šrouby, PZ 3,5 x 12)

Montáž tyčového mixéru

K 1mm vrtákem si předvrtejte místa pro připevnění montážní základny (18).

• Pomocí dodaných šroubů přišroubujte montážní základnu.

• Nacvakněte na montážní základnu nabíjecí stanici (13).

K Kovovým vrtákem o průměru 12 mm vyvrtejte otvor do zadní stěny zásuvky. Dbejte na to, abyste mohli kabel od nabíjecí stanice k otvoru uložit paralelně s postranní příčkou zásuvky.

• Do vyvrtaného otvoru v zadní stěně zásuvky zastrčte průchodku (19).

• Zkraťte lištu na kabel (20) na potřebnou délku a přilepte ji na dno zásuvky.

• Zastrčte síťový adaptér (15) do síťové zásuvky.

• Protáhněte napájecí kabel zezadu průchodkou a zastrčte ho do nabíjecí stanice.

• Vložte napájecí kabel do lišty a uzavřete ji.

• Přivažte přebývající část napájecího kabelu k síťovému adaptéru.

A Položte tyčový mixér (1) kontaktními plochami na kontaktní kolíky nabíjecí stanice.

L Ve správné poloze mixér pevně drží a kontrolky ukazatele (6) blikají.

NORMAS GENERALES DE SEGURIDAD

Para evitar lesiones o el deterioro del aparato es imprescindible el cumplimiento estricto de las siguientes normas de seguridad:

- Utilice la batidora sólo con fines domésticos y no industriales.
- Sólo el personal técnico puede realizar el montaje del aparato (ver página 37). ritterwerk no asumirá ninguna responsabilidad en caso de que el montaje sea irregular o deficiente.
- No trabaje con la batidora hasta que esté instalada correctamente.
- El cable de red debe instalarse de modo que no quede aprisionado y que pase directamente desde el sistema montado hasta la toma de corriente a instalar en el armario de base.
- Tienda el cable de la fuente de alimentación de tal manera que no esté en contacto con objetos muy calientes o con bordes afilados. No doble el cable ni lo enrolle alrededor del aparato. No deje el cable de la fuente de alimentación colgando sobre el borde de la superficie de trabajo.
- El conjunto motor (2) de la batidora, la estación de carga (13) y la fuente de alimentación (15) no pueden entrar en contacto con objetos calientes, fuego, humedad ni suciedad.
- El pie desmontable (3) no puede entrar en contacto con objetos calientes, fuego ni suciedad.
- Conecte la fuente de alimentación sólo a fuentes de tensión alterna compatibles con los datos especificados en la placa de identificación.
- Utilice exclusivamente la estación de carga, la fuente de alimentación y los accesorios suministrados con el aparato. El aparato solo se puede utilizar con piezas y accesorios originales.
- Este aparato no puede ser utilizado por niños. Mantenga fuera del alcance de los niños el aparato y su cable de conexión.
- El aparato también puede ser utilizado por personas con disminución de sus facultades físicas, sensoriales o psíqui-

cas o por personas inexpertas siempre y cuando lo hagan bajo supervisión o se les haya instruido sobre la manipulación segura del aparato y sobre sus posibles riesgos.

- Impida que los niños jueguen con el aparato.
- Ponga en marcha la batidora solo cuando se encuentre en el interior de un recipiente con el fondo plano.
- No introduzca la batidora en el alimento por encima de la unión entre el conjunto motor y el pie desmontable.
- Vigile el aparato en todo momento cuando esté funcionando.
- No sumerja nunca la batidora, la estación de carga ni la fuente de alimentación en agua ni en otros líquidos. No exponga nunca el aparato a la acción de la lluvia o de la humedad. Si el aparato hubiera caído al agua, primero desenchufe la fuente de alimentación de la estación de carga y después sáquelo del agua. Antes de volver a poner en funcionamiento el aparato, asegúrese de que lo revisa a fondo un servicio técnico autorizado.
- No utilice el aparato con las manos húmedas. No lo utilice si está húmedo o mojado, o bien si usted se encuentra en un suelo húmedo. No utilice el aparato al aire libre.
- Ni la batidora ni la estación de carga se pueden lavar en el lavavajillas.
- Cuando la batidora está en marcha no toque nunca los accesorios ni introduzca en ellos ningún objeto.

Riesgo de lesiones

- Desenchufe siempre la fuente de alimentación de la toma de corriente en caso de fallos en el funcionamiento. Para ello tire del cuerpo del enchufe, no del cable.
- En caso de desperfecto o avería en alguna pieza del aparato, desconéctelo inmediatamente para evitar riesgos. Antes de volver a poner en funcionamiento el aparato, asegúrese de que lo revisa a fondo un servicio técnico autorizado.
- Si la fuente de alimentación o el cable de ésta está dañado deberá cambiar la fuente de alimentación por otra original que deberá solicitar al fabri-

cante o a su servicio técnico autorizado en su país.

– No encienda la batidora bajo ningún concepto cuando la esté limpiando, cuando retire o coloque las cuchillas o cuando cambie los accesorios y las piezas de recambio. Mantenga los dedos alejados de los botones. No toque los filos de las cuchillas porque están muy afiladas.
– Mientras bate los alimentos pueden producirse salpicaduras. Para evitar escaldaduras deje que los alimentos se enfríen antes de procesarlos.
– Retire la olla de la placa de cocción si va a utilizar la batidora en su interior.
– Asegúrese de que la muesca de los accesorios encaja completamente en la espiga del eje. Los accesorios que no se fijan bien y quedan sueltos no se pueden utilizar y hay que cambiarlos.

Peligro de explosión

– Proteja las baterías del calor y del fuego.

Cuadro de indicadores LED (6)

	LED	Descripción
Batidora en la estación de carga	Apagado	Batería totalmente cargada
	Parpadean de izquierda a derecha	Se está cargando la batería, el último LED que parpadea muestra el nivel de carga
	Todos parpadean a la vez	Error de manejo (aparato encendido en la estación de carga)
Batidora fuera de la estación de carga	Se iluminan 1, 2, 3 o 4 LED	Se está utilizando el aparato, la cantidad de LED encendidos muestra el nivel de carga de la batería
	El LED 1 parpadea lentamente (1 s encendido/1 s apagado)	Batería vacía
	El LED 1 destella brevemente (0,1 s encendido/1 s apagado)	La batería está defectuosa (ver "CAMBIO DE LA BATERÍA")
	Los 4 LED parpadean lentamente (1 s encendido/1 s apagado)	Protección contra sobrecarga (ver "FUNCIONES")

Despliegue los gráficos de la cubierta anterior y posterior del folleto.

Lea atentamente las instrucciones antes de poner en marcha el aparato. Conserve las instrucciones de uso y adjúntelas cuando entregue el aparato a una tercera persona.

La versión actualizada de las instrucciones de uso se encuentra disponible en www.ritterwerk.de.

FIN PREVISTO

La batidora sirve para hacer purés, picar y mezclar alimentos comunes que sean apropiados.

Utilice la batidora sólo con fines domésticos y no industriales.

Un uso distinto del previsto o una utilización incorrecta puede provocar lesiones graves o daños en la batidora. Además, anula cualquier derecho de garantía y de reclamación de responsabilidad.

FUNCIONES

Con esta batidora accionada por batería se pueden hacer purés, picar y mezclar alimentos sólidos y líquidos.

La batidora (1) se entrega con un vaso de mezcla (14) de plástico y con los siguientes accesorios:

– Cuchilla universal (9): accesorio estándar para hacer purés y para picar la mayoría de alimentos
– Cuchilla para picar (10): para picar carne, fruta y verduras fibrosas
– Accesorio para montar (11): para montar nata y otros alimentos
– Accesorio para mezclar (12): para la mezcla de alimentos cremosos densos

La batidora dispone de 3 niveles de velocidad.

Un interruptor automático de protección contra sobrecarga se dispara automáticamente en los casos siguientes:

– Sobrecalentamiento
– Bloqueo de la cuchilla
– Funcionamiento continuo durante más de 4 minutos

PUESTA EN MARCHA

• Deje en manos de un técnico el montaje del aparato en un cajón adecuado antes de ponerlo en marcha por primera vez (ver "MONTAJE E INSTALACIÓN").

• Limpie la batidora (1) y los accesorios antes de que entren en contacto con los alimentos (ver "LIMPIEZA").

A Coloque la batidora en la estación de carga (13) haciendo coincidir las zonas de contacto con los pines de contacto.

L En la posición correcta la batería queda bien fija de forma perceptible y los LED del indicador LED (6) parpadean.

• Deje la batidora en la estación de caga hasta que la batería se haya cargado por completo (ver "CARGA DE LA BATERÍA"). Cuando se entrega el producto la batería está cargada parcialmente.

USO

Colocación/cambio de los accesorios

ATENCIÓN, riesgo de lesiones:

– Apague la batidora (1) antes de conectar o retirar algún accesorio.
– Mantenga los dedos alejados de los botones.
– Las cuchillas están muy afiladas. No las toque con las manos desnudas.

B Para colocar el accesorio (9 – 12) sujételo con un paño de cocina y conéctelo al eje (3b). Asegúrese de que la espiga (3a) se asienta firmemente en la muesca del accesorio (3c).

B Para retirar el accesorio sujételo con un paño de cocina y tire de él con cuidado.

Uso de la batidora

ATENCIÓN, riesgo de lesiones:

Si hay algún elemento que bloquee la cuchilla, no lo retire con las manos. Utilice un objeto romo (por ejemplo un mango de madera).

• Coloque los alimentos en el vaso de mezcla (14) o en un recipiente con el fondo plano. Ponga en marcha la batidora (1) solo cuando se encuentre en el interior del recipiente.

Notas:

– *Si utiliza el vaso de mezcla, no lo llene por completo. Durante el batido el líquido sube por las paredes y podría salpicar o derramarse.*
– *Son más indicados los recipientes estrechos y altos que los planos y anchos.*
– *Si el recipiente tiene algún revestimiento, asegúrese de que no se estropeará.*

C Para encender el aparato mantenga pulsado el botón de desbloqueo (7) y antes de que pasen 2 segundos pulse brevemente el botón de encendido (8).

• Durante el funcionamiento mantenga pulsado el botón de desbloqueo.

La batidora marcha a la máxima velocidad. Los LED del indicador LED (6) se iluminan (la cantidad depende del nivel de carga).

Nota:
Para proteger la batidora contra una sobrecarga ésta se apaga en caso de sobrecalentamiento, bloqueo de la cuchilla o de funcionamiento continuo durante más de 4 minutos. Tras el apagado todos los LED se iluminan lentamente. Después la batidora se puede volver a encender y utilizar.

• Si lo desea puede cambiar el nivel de velocidad: para ello pulse brevemente el botón de encendido.
La velocidad se modifica.

Nota:
Después de llegar al nivel mínimo de velocidad la batidora vuelve a pasar al máximo.

• Para apagar deje de pulsar el botón de desbloqueo.

Mostrar el nivel de carga

• Pulse brevemente el botón de desbloqueo (7).
La cantidad de LED encendidos muestra el nivel de carga.

LIMPIEZA

ATENCIÓN, riesgo de lesiones:

– Mantenga los dedos alejados de los botones.

– Las cuchillas están muy afiladas. No las toque con las manos desnudas.

Limpie a fondo la batidora (1) justo después de cada uso para evitar la acumulación de restos de alimentos perecederos:

• Introduzca el pie desmontable (3) de la batidora en el vaso de mezcla (14) o en un recipiente con agua caliente y lavavajillas.

• Encienda la batidora. Póngala en marcha en el agua con lavavajillas durante un breve espacio de tiempo.

• Llene el vaso de mezcla o el recipiente con agua limpia y ponga la batidora en marcha brevemente con el pie desmontable en el agua.

• Para asegurarse de que no quedan restos de alimentos desmonte el accesorio (ver "Colocación/cambio de los accesorios") y límpielo.

• Limpie el conjunto motor (2), el pie desmontable y la estación de carga (13) con un paño húmedo.

ADVERTENCIA, peligro de deteriorar la batidora:

– No utilice ningún medio abrasivo, líquidos agresivos, esponjas con superficie rugosa ni cepillos duros.

– La batidora no se puede lavar en el lavavajillas.

– No deje el pie desmontable (3) sumergido en líquidos durante mucho tiempo para evitar que se decolore.

• Seque todas las piezas después de aclararlas.

CARGA DE LA BATERÍA

Si la batidora (1) está encendida la cantidad de LED encendidos del indicador LED (6) mostrará el nivel de carga de la batidora. Si la batería está vacía el LED 1 parpadea lentamente.

Nota:
No encienda la batidora si la batería está vacía. De lo contrario la batería se podría dañar.

A Coloque la batidora en la estación de carga (13) haciendo coincidir las zonas de contacto con los pines de contacto.
L En la posición correcta la batería queda bien fija de forma perceptible y los LED del indicador LED (6) parpadean. La cantidad de LED que parpadean muestra el nivel de carga.

Cuando se apaguen todos los LED la batería estará completamente cargada.

ALMACENAMIENTO

Mantenga el aparato y los accesorios fuera del alcance de los niños. Antes de guardar el aparato durante un periodo prolongado (sin utilizarlo) cargue la batería por completo (ver "CARGA DE LA BATERÍA"). De lo contrario la batería se podría dañar.

L Los accesorios se pueden guardar en los alojamientos al efecto de la estación de carga.

CAMBIO DE LA BATERÍA

ATENCIÓN, riesgo de lesiones:
Mantenga los dedos alejados de los botones.

Si el LED 1 destella brevemente significa que la batería está defectuosa (ver "Cuadro de indicadores LED (6)") y se tiene que cambiar:

• Retire la batidora (1) de la estación de carga (13).

D Afloje los 3 tornillos de la tapa de la batería (5) y retírela.

E Tire fuertemente de la trabilla (16) para extraer la batería.

F Introduzca la batería nueva con la trabilla. Asegúrese de que introduce completamente el conector (17) en la contrapieza prevista al efecto de la batidora. Se necesita ejercer un poco de fuerza.

• Coloque la trabilla de modo que siga estando accesible.

G Coloque la tapa de la batería. Asegúrese de que el saliente de la tapa de la batería encaja exactamente en la muesca al efecto de la batidora.

• Fíjela con los 3 tornillos.

• Deje la batidora en la estación de caga hasta que la batería se haya cargado por completo (ver "CARGA DE LA BATERÍA"). Cuando se entrega el producto la batería está cargada parcialmente.

ELIMINACIÓN DE RESIDUOS



Al final de su vida útil, este producto no debe desecharse en la basura doméstica normal. Debe llevarlo a un punto de recogida específico para el reciclaje de aparatos eléctricos y electrónicos. Así lo indican el símbolo correspondiente en el producto, las instrucciones de uso y el envase.

Los materiales son reciclables y se identifican como tales. Con la reutilización, el reciclaje y otras formas de recuperación de aparatos obsoletos realiza una importante contribución a la protección del medio ambiente.

Consulte a su ayuntamiento cuál es el punto de recogida que le corresponde.

Eliminación de la batidora

• Extraiga la batería (ver "CAMBIO DE LA BATERÍA").

• Elimine la batidora debidamente.

• Incluso las baterías totalmente vacías contienen energía residual. Para evitar un cortocircuito aísle los polos con cinta aislante, por ejemplo.

• Elimine la batería antigua conforme a las disposiciones locales y nacionales y llévela a un centro de recogida de baterías.

REGLAMENTO REACH

Visite www.ritterwerk.de

SERVICIO TÉCNICO, REPARACIONES Y PIEZAS DE REPUESTO

Para el servicio técnico, las reparaciones y las piezas de repuesto, póngase en contacto con el servicio técnico local. Visite www.ritterwerk.de

DATOS TÉCNICOS

El aparato cumple con las normas CE.

Tensión de red / Consumo de potencia:
ver las placas de identificación (4a y 4b) en las piezas del aparato correspondientes

GARANTÍA

Esta batidora ritter tiene una garantía de fabricante de 2 años de duración a partir de la fecha de compra y conforme a lo dispuesto en las directivas comunitarias sobre garantías comerciales. En caso de reclamación de la garantía o para la prestación de servicios posventa, la batidora debe enviarse siempre al servicio técnico del país.

MONTAJE E INSTALACIÓN

Consulte también los gráficos (**I a L**) que aparecen en las cubiertas anterior y posterior.

Puede obtener más información sobre la instalación en www.ritterwerk.de/installation-notes.

Normas de seguridad

Para evitar lesiones o el deterioro del aparato es imprescindible el cumplimiento estricto de las siguientes normas de seguridad:

– Sólo el personal técnico puede realizar el montaje del aparato. ritterwerk no asumirá ninguna responsabilidad en caso de que el montaje sea irregular y/o deficiente.
– El cable de red debe instalarse de modo que no quede aprisionado y que pase directamente desde el sistema montado hasta la toma de corriente a instalar en el armario de base.
– Antes del montaje, desenchufe la fuente de alimentación de la toma de corriente.

I Condiciones de montaje

Las cotas facilitadas a continuación son medidas mínimas.

– Anchura interior del cajón: mín. 145 mm
– Altura interior base del cajón/travesaño: mín. 75 mm
– Distancia entre el borde interior del frontal del cajón completamente abierto y el borde de la encimera: mín. 400 mm
– Profundidad del cajón: mín. 434 mm
– Anchura del aparato: 138 mm

La base del cajón deberá tener un grosor de al menos 10 mm.

Elección de la toma de corriente

Nota:
Es necesario disponer de una toma de corriente de superficie (según VDE/DIN 49440, ÖVE, SEV) a la altura del cajón junto al fondo o detrás de éste.

La conexión del cable con la toma de corriente se debe encontrar debajo del travesaño trasero o del techo y en la parte más elevada posible de la esquina trasera del armario de base.

El cajón se deberá poder cerrar por completo con la fuente de alimentación enchufada.

La fuente de alimentación deberá encontrarse en un lugar accesible para poder desenchufar el aparato en caso necesario (para la limpieza, por ejemplo).

I Material de montaje

18	Placa de montaje
19	Pasacables
20	Canaleta para cables autoadhesiva
–	4 tornillos de cabeza avellanada (en cruz, PZ 3,5 x 12)

Montaje de la batidora

K Perfore los orificios para colocar la placa de montaje (18) con una broca de 1 mm.

• Atornille la placa de montaje con los tornillos que se adjuntan.

• Conecte la estación de carga (13) con la placa de montaje.

K Perfore un orificio en la pared trasera del cajón con una broca metálica (diámetro: 12 mm). Asegúrese de que el cable se puede guiar hacia el orificio en paralelo a la pared lateral del cajón de la estación de carga.

• Introduzca el pasacables (19) en el orificio de la pared trasera del cajón.

• Corte la canaleta para cables (20) a la longitud necesaria y péguela en la base del cajón.

• Enchufe la fuente de alimentación (15) en la toma de corriente.

• Pase el cable de la fuente de alimentación desde atrás por el pasacables y conéctela a la estación de carga.

• Coloque el cable de la fuente de alimentación en la canaleta para cables y ciérrela.

• Ate el cable sobrante a la fuente de alimentación junto a ésta.

A Coloque la batidora (1) en la estación de carga haciendo coincidir las zonas de contacto con los pines de contacto.

L En la posición correcta la batería queda bien fija de forma perceptible y los LED del indicador LED (6) parpadean.

FONTOS BIZTONSÁGI TUDNIVALÓK

Sérülések, illetve a készülék károsodásának elkerülése érdekében minden körülmények között tartsa be a következő biztonsági előírásokat:

- A botmixert csak háztartási célokra szabad használni, ipari célra nem.
- A beépítést (lásd 44. oldal) minden esetben szakember végezze. A ritterwerk nem vállal felelősséget az előírástól eltérő vagy hibás összeszerelésért.
- A készüléket csak a szakszerű beépítést követően vegye használatba.
- A hálózati kábelt úgy kell vezetni, hogy ne szoruljon be sehova, és szabadon vezessen a beépítőrendszertől az alsó szekrénybe szerelendő konnektorhoz.
- A hálózati kábelt úgy vezesse el, hogy az ne érintkezzen forró, illetve éles peremű tárgyakkal. Ne hajlítsa meg, és ne tekerje az eszköz köré. Ne hagyja a hálózati kábelt a munkafelület szélén lelógni.
- A botmixer motoregysége (2), a töltőegység (13) és a hálózati adapter (15) nem érintkezhet hővel, tűzzel, nedvességgel és szennyeződéssel.
- A hajtórúd (3) nem érintkezhet hővel, tűzzel és szennyeződéssel.
- A készüléket csak olyan váltakozó áramú feszültségforrásra szabad csatlakoztatni, amely megfelel a típusjelzésen található adatoknak.
- Csak a mellékelt töltőegységet, a mellékelt hálózati adaptert és a mellékelt tartozékokat használja. A készüléket csak eredeti alkatrészekkel és tartozékokkal szabad üzemeltetni.
- A készüléket gyermekek nem használhatják. A készüléket és a csatlakozóvezetéket gyermekek számára el nem érhető helyen kell tartani.
- A készüléket testi vagy szellemi fogyatékkal élő vagy korlátozott érzékelőképességgel rendelkező, illetve megfelelő tapasztalatokkal és ismeretekkel nem rendelkező személyek is használhatják, amennyiben a felsorolt személyekre valaki

felügyel, vagy elmagyarázza nekik a készülék biztonságos használatát, és amennyiben ezek a személyek megértik a készülék használatában rejlő veszélyeket.

– Ne engedje, hogy a gyerekek a készülékkel játsszanak.
– Csak akkor használja a botmixert, ha az már egy lapos aljú edényben van.
– A botmixert a hajtórúd és a motoregység határvonala fölött nem szabad a keverékbe meríteni.
– Működés közben ne hagyja felügyelet nélkül a készüléket.
– A teljes botmixert, töltőegységet és hálózati adaptert soha ne merítse vízbe vagy más folyadékba. Soha ne tegye ki eső vagy egyéb nedvesség hatásának. Ha a készülék mégis vízbe esne, először húzza ki a hálózati csatlakozót a konnektorból, és csak ez után vegye ki a készüléket a vízből. Ezt követően ellenőriztesse a teljes készüléket hivatalos szervizben, mielőtt ismét használatba venné.
– Ne érjen a készülékhez nedves kézzel. Nedves felületen állva ne használja a készüléket, és akkor sem, ha a készülék vizes vagy nedves. Ne üzemeltesse a készüléket a szabadban.
– A botmixert és a töltőegységet nem szabad mosogatógépben tisztítani.
– A botmixer működtetésénél soha ne érjen hozzá a rátétekhez és ne tegyen semmilyen tárgyat a működő gépbe.

Sérülésveszély

– A töltőegység meghibásodása esetén mindig húzza ki a hálózati adaptert a foglalatból. A vezetéket a csatlakozónál fogva húzza ki, ne a kábelt húzza.
– Azonnal állítsa le a készüléket, ha valamelyik alkatrésze meghibásodik, hogy senkit se veszélyeztessen. Ezt követően ellenőriztesse a teljes készüléket hivatalos szervizben, mielőtt ismét használatba venné.

– Ha a hálózati adapter vagy a tápkábel megsérült, cserélje le a gyártó cégnél vagy a helyi ügyfélszolgálatnál megvásárolható, eredeti hálózati adapterre.
– Soha ne kapcsolja be a botmixert, amikor tisztítja, eltávolítja vagy kicseréli a tartozékait, vagy kicseréli a tartozékokat és a cserealkatrészeket. Tartsa ujjait távol a kulcsoktól. Ne érintse meg a rátétpengéket, mert nagyon élesek.
– Az élelmiszer a feldolgozás során kispriccelhet. Ezért a meleg ételt hagyja hűlni a feldolgozás előtt, így elkerülheti a leforrázást.
– A botmixer használata előtt húzza le az edényt a főzőlapról.
– Győződjön meg arról, hogy a rátétek hornya teljesen rá van illesztve a hajtótengely csapjára. Laza, nem rögzített rátétet tilos használni, azokat ki kell cserélni.

Robbanásveszély

– Óvja az akkumulátorokat a hőtől és tűztől.

A LED-kijelző (6) áttekintése

	LED	leírás
Botmixer a töltőegységen	Ki	Az akkumulátor teljesen fel van töltve.
	Egyenként villognak balról jobbra.	Az akkumulátor töltődik, az utolsó villogó LED jelzi a töltés állapotát.
	Mind szinkronban villognak.	Kezelési hiba (a töltőegységen bekapcsolt készülék)
Botmixer a töltőegységen kívül	1, 2, 3 vagy 4 LED világít.	Amikor a készüléket használják, a LED-ek száma jelzi az aktuális töltésállapotot.
	Az 1-es LED lassan villog (1 s be / 1 s ki).	Az akkumulátor lemerült.
	Az 1-es LED rövid ideig felvillan (0,1 s be / 1 s ki).	Az akkumulátor hibás (lásd „AKKUMULÁTOR-CSERE“)
	Mind a 4 LED lassan villog (1 s be / 1 s ki).	Túlterhelésvédelem (lásd: „FUNKCIÓLEÍRÁS”)

Hajtsa ki az ábrákat a könyv elülső, illetve hátsó borítójából.

Olvassa el figyelmesen a használati utasítást a készülék használatbavétele előtt. A használati utasítást őrizze meg, és adja át azt a készülék esetleges új tulajdonosának.

A használati utasítás aktuális változata a www.ritterwerk.de oldalon is megtalálható.

A KÉSZÜLÉK RENDELTETÉSE

A botmixer a háztartásban szokásos élelmiszerek pürésítésére, aprítására vagy keverésére szolgál.

A botmixert csak háztartási célokra szabad használni, ipari célra nem.

A nem rendeltetésszerű használat, illetve a nem megfelelő üzemeltetés súlyos sérülésekhez vezethet, vagy kárt okozhat a készülékben. Ebben az esetben a vásárló minden garanciális és kártérítési igénye érvényét veszti.

FUNKCIÓLEÍRÁS

Az akkumulátorral működtetett botmixerrel szilárd és folyékony élelmiszerek pürésíthetők, apríthatók és keverhetők.

A botmixer (1) egy műanyag keverőedénnyel (14) és a következő rátétekkel van ellátva.

– Univerzális kés (9): alaprátét a legtöbb élelmiszer pürésítésére és aprítására
– Aprítókés (10): hús, szálas gyümölcs és zöldség aprítására
– Habosítófej (11): habos és levegős élelmiszerekhez (pl. tejszín)
– Keverőfej (12): sűrű, krémes élelmiszerek keveréséhez

A botmixer 3 sebességfokozattal rendelkezik.

Az automatikus biztonsági kikapcsolással ellátott túlterhelésvédelem automatikusan kikapcsol az alábbi esetekben:

– túlmelegedés,
– késelakadás,
– folyamatos üzemelés 4 percen túl.

HASZNÁLATBAVÉTEL

• Az első használatbavétel előtt szakemberrel építtesse be a készüléket egy megfelelő fiókba (lásd: „ÖSSZESZERELÉS ÉS BEÉPÍTÉS”).

• Tisztítsa meg a botmixert (1) és tartozékait, mielőtt étellel érintkezne (lásd: „TISZTÍTÁS”).

A Helyezze a botmixert a csatlakozófelületeivel a töltőegység (13) csatlakozópöckeire.

L Ha jól van elhelyezve a botmixer, akkor érezhetően rögzült, és a LED-kijelző (6) LED-jei villognak.

• Hagyja a botmixert a töltőegységen, amíg az akkumulátor nincs teljesen feltöltve (lásd: „Az akkumulátor feltöltése”). Az akkumulátor a szállításkor részben fel van töltve.

HASZNÁLAT

Rátét felhelyezése és cseréje

VIGYÁZAT! Sérülésveszély:

– Kapcsolja ki a botmixert (1), mielőtt felteszi vagy leveszi a rátétet.
– Tartsa távol ujjait a gomboktól.
– A rátétek pengéi nagyon élesek! Ne érintse meg a pengéket a puszta kézzel.

B A használathoz fogja meg a kívánt csatlakozót (9 – 12) egy edénytörlővel, és tegye rá a hajtótengelyre (3b).
Győződjön meg arról, hogy a csap (3a) a rögzítés (3c) hornyába szorosan illeszkedik.

B Eltávolításához fogja meg a rátétet egy edénytörlővel, és óvatosan távolítsa el.

A botmixer használata

VIGYÁZAT! Sérülésveszély:
A kést blokkoló tárgyat soha ne távolítsa el a kezével! Használjon ehhez egy tompa tárgyat (pl. egy fanyelet).

• Töltse be az ételt a keverőtálba (14) vagy egy lapos fenekű edénybe. Csak akkor használja a botmixert (1), ha az edényben van.

Információ:

– *Ha a keverőtálat használja, ne töltse meg teljesen. A keverési folyamat során a feltöltött folyadék felfelé emelkedik a falakon, és a folyadék kispriccelhet.*
– *A keskeny, magas edények jobbak, mint a lapos, szélesek.*
– *Bevonatos edényeknél vigyázzon, hogy ne károsítsa a bevonatot.*

C A bekapcsoláshoz tartsa lenyomva a kioldógombot (7), és nyomja meg 2 másodpercen belül röviden a bekapcsológombot (8).

• Működés közben tartsa lenyomva a kioldógombot.

A botmixer a legmagasabb sebességgel működik. A LED-kijelzők (6) LED-jei világítanak (az aktuális töltési szinttől függően).

Információ:
A botmixer túlterhelés elleni védelme érdekében automatikusan leáll a túlmelegedés, a kés elakadása vagy 4 perc folyamatos működés után. A kikapcsolás után az összes LED lassan villog. A botmixert ezután újra bekapcsolhatja, és továbbra is használhatja.

• Szükség esetén módosítsa a sebességet: ehhez röviden nyomja meg a bekapcsológombot.
A sebesség csökken.

Információ:
A leglassabb sebesség után a botmixer újra a legmagasabbra vált.

• A kikapcsoláshoz engedje fel a kioldógombot.

Töltés állapotának megjelenítése

• Röviden nyomja meg a kioldógombot (7).
A megvilágított LED-ek száma jelzi a töltés állapotát.

TISZTÍTÁS

VIGYÁZAT! Sérülésveszély:

– Tartsa távol ujjait a gomboktól.

– A rátétek pengéi nagyon élesek! Ne érintse meg a pengéket a puszta kézzel.

Minden használat után azonnal tisztítsa meg a botmixert (1), hogy ne maradjanak benne romlandó maradványok:

• Merítse a botmixer hajtórúdját (3) a keverőtálba (14) vagy egy edénybe, mosogatószeres meleg vízbe.

• Kapcsolja be a botmixert. Hagyja rövid ideig a mosószeres oldatban.

• Töltse fel a keverőtálat vagy edényt tiszta vízzel, és kapcsolja be a botmixert rövid időre.

• Ha biztos akar lenni, hogy nincsenek maradványok, vegye le a rátétet (lásd: „Rátét felhelyezése és cseréje”), és tisztítsa meg.

• Szükség esetén törölje le nedves ruhával a töltőegységet (13), a motoregységet (2), valamint a botmixer hajtórúdját.

MEGJEGYZÉS, a botmixer károsodásának veszélye:

– Ne használjon súrolószert, agresszív folyadékokat, durva felületű szivacsot vagy kemény súrolókefét.

– A botmixert nem szabad mosogatógéppel tisztítani.

– A hajtórudat (3) ne hagyja folyadékban hosszú ideig, mert elszíneződhet.

• Az elmosott részeket szárítsa meg.

Az akkumulátor feltöltése

Ha a botmixer (1) be van kapcsolva, a LED-kijelzőn (6) megjelenő LED-ek száma jelzi a botmixer töltési állapotát. Ha az akkumulátor lemerült, az 1. LED lassan villog.

Információ:
Ne kapcsolja be a botmixert, ha az akkumulátor üres. Ellenkező esetben az akkumulátor károsodhat.

A Helyezze a botmixert a csatlakozófelületeivel a töltőegység (13) csatlakozópöckeire.
L Ha jól van elhelyezve a botmixer, akkor érezhetően rögzült, és a LED-kijelző (6) LED-jei villognak. A villogó LED-ek száma jelzi a töltés állapotát.

Az akkumulátor teljesen fel van töltve, ha minden LED ki van kapcsolva.

TÁROLÁS

A készüléket tartsa gyermekek számára nem hozzáférhető helyen. A készülék hosszabb tárolásához (használat nélkül) töltse fel teljesen az akkumulátort (lásd: „Az akkumulátor feltöltése”). Ellenkező esetben az akkumulátor károsodhat.

L A rátéteket a töltőegység erre a célra kialakított tartóin lehet tárolni.

AKKUMULÁTORCSERE

VIGYÁZAT! Sérülésveszély:
Tartsa távol ujjait a gomboktól.

Ha az 1. LED röviden felvillan, az akkumulátor hibás (lásd: „A LED-kijelző (6) áttekintése”), és cserélni kell:

• Vegye ki a botmixert (1) a töltőegységből (13).

D Csavarja ki a 3 csavart az akkumulátorfedélen (5), és húzza le.

E Erős húzással húzza ki az akkumulátort a hurokból (16).

F Helyezze be az új akkumulátort a hurokkal együtt. Győződjön meg róla, hogy a dugót (17) teljesen behelyezte a botmixeren található ellendarabba. Ehhez némi erő szükségeltetik.

• A hurkot úgy helyezze be. hogy továbbra is hozzáférhető legyen.

G Emelje fel az akkumulátor fedelét. Győződjön meg róla, hogy az akkumulátorfedél orra pontosan a botmixeren található mélyedésben van.

• Rögzítse oda a 3 csavarral.

• Hagyja a botmixert a töltőegységen, amíg az akkumulátor nincs teljesen feltöltve (lásd: „Az akkumulátor feltöltése”). Az akkumulátor a szállításkor részben fel van töltve.

ÁRTALMATLANÍTÁS/ ÚJRAHASZNOSÍTÁS



Ez a termék nem dobható a háztartási szemétbe. Elektromos és elektronikus készülékeket újrahasznosító gyűjtőhelyen kell leadni. Erre utal a terméken, a használati utasításban vagy a csomagoláson található jelzés.

A termékben felhasznált anyagok jelölésük szerint újrahasznosíthatók. A régi készülékek újrahasznosításának különböző formáival nagy mértékben hozzájárul a környezet megóvásához.

Érdeklődjön a helyi önkormányzatnál, hogy hol tudja leadni a készüléket.

A botmixer ártalmatlanítása

- Távolítsa el az akkumulátort (lásd: „AKKUMULÁTORCSERE“)
- Ártalmatlanítsa megfelelően a botmixert.
- Még a teljesen lemerült akkumulátorok is maradványenergiát tartalmaznak. A rövidzárlat elkerülése érdekében szigetelje a pólusokat például szigetelőszalaggal.
- Ártalmatlanítsa a régi akkumulátort a helyi és nemzeti előírásoknak megfelelően, és vigye vissza egy akkumulátorgyűjtő helyre.

REACH RENDELET

Lásd: www.ritterwerk.de

SZERVIZ, JAVÍTÁS ÉS ALKATRÉSZEK

A szervizeléssel, javítással és alkatrészekkel kapcsolatos kérdéseivel forduljon a helyi ügyfélszolgálathoz.
Lásd: www.ritterwerk.de

MŰSZAKI ADATOK

A készülék megfelel a CE-előírásoknak

Hálózati feszültség / teljesítményfelvétel:
lásd a típusjelzéseket (4a és 4b) az egység megfelelő részein.

GARANCIA

Erre a ritter botmixerre a jótállásra vonatkozó uniós irányelveknek megfelelően a vásárlás dátumától számítva 2 év gyártói garanciát biztosítunk. Garanciális igények vagy vevőszolgálati szolgáltatások esetén a botmixert minden esetben a helyi ügyfélszolgálat számára kell elküldeni.

ÖSSZESZERELÉS ÉS BEÉPÍTÉS

Emellett nézze meg az első és hátsó lapon található ábrákat (**I - L**).

A beépítéshez további információkat a www.ritterwerk.de/installation-notes oldalon találhat.

Biztonsági tudnivalók

Sérülések, illetve a készülék károsodásának elkerülése érdekében minden körülmények között tartsa be a következő biztonsági előírásokat:

– A beépítést minden esetben szakember végezze. A ritterwerk nem vállal felelősséget az előírástól eltérő és/vagy hibás beépítésért.
– A hálózati kábelt úgy kell vezetni, hogy ne szoruljon be sehova, és szabadon vezessen a beépítőrendszertől az alsó szekrénybe szerelendő konnektorhoz.
– A beépítés előtt húzza ki a hálózati adaptert a konnektorból.

I Beépítési feltételek

Az alábbi adatok minimumméretek.

– Fiókalj belső szélessége: 145 mm
– Fiókalj/ traverz belső magassága: 75 mm
– Munkalap elülső éle/fióknyílás belső éle közötti belső kihúzás értéke: 400 mm
– Fiókaljmélység: 434 mm
– Eszközszélesség: 138 mm

A fiókalj vastagságának legalább 10 mm-nek kell lennie.

Konnektor kiválasztása

Információ:
Szükség van egy (VDE/DIN 49440, ÖVE, SEV szabványoknak megfelelő) konnektorra a fiók magasságában a hátsó falon vagy a hátsó fal mögött.

A konnektor és a hálózati csatlakozóvezeték közötti összeköttetést a hátsó traverz, illetve a felső lap alatt kell megoldani, a fiók alatti szekrény hátsó falának lehetőség szerinti legmagasabb pontján.

A fióknak bedugott hálózati adapter mellett teljesen betolhatónak kell lennie.

A hálózati adapternek hozzáférhetőnek kell lennie, hogy a felhasználó szükség esetén (pl. tisztításnál) leválaszthassa a készüléket a hálózati feszültségről.

I A szerelés szállítási terjedelme

18	szerelőlap
19	kábelvédő
20	öntapadó kábelcsatorna
–	4 süllyesztett fejű csavar (Philips, PZ 3,5 x 12)

A botmixer felszerelése

K Fúrja elő egy 1 mm-es fúróval a szerelőlemez (18) felszerelésének helyeit.

• Szerelje fel a szerelőlapot a mellékelt csavarokkal.

• Kattintsa rá a töltőegységet (13) a szerelőlapra.

K Egy fémfúróval fúrjon egy lukat (átmérő 12 mm) a fiók hátsó falába. Ügyeljen arra, hogy a kábel a fiók oldalával párhuzamosan a lukhoz vezethető legyen.

• Dugja be a kábelvédőt (19) a fiók hátlapján levő furatba.

• Rövidítse le a kábelcsatornát (20) a szükséges hosszra, és ragassza rá a fiók aljára.

• Csatlakoztassa a hálózati adaptert (15) a konnektorba.

• Vezesse át a hálózati kábelt a kábelvédőn, és dugja be a töltőegységbe.

• Helyezze a hálózati kábelt a kábelcsatornába, és zárja azt be.

• Kösse össze a felesleges hálózati kábelt a hálózati adapternél.

A Helyezze a botmixert (1) a csatlakozófelületeivel a töltőegység csatlakozópöckeire.

L Ha jól van elhelyezve a botmixer, akkor érezhetően rögzült, és a LED-kijelző (6) LED-jei villognak.

ISTRUZIONI GENERALI DI SICUREZZA

Per evitare di provocare lesioni a persone o danni all'apparecchio, attenersi alle seguenti norme di sicurezza:

- Installare il frullatore a immersione solo in ambienti domestici e non commerciali.
- In ogni caso il montaggio dell'apparecchio (vedere pagina 52) deve essere eseguito da personale competente. ritterwerk non può rispondere delle conseguenze derivanti da un montaggio non regolare o incompleto.
- Utilizzare l'apparecchio solo se opportunamente montato.
- Il cavo di alimentazione deve essere posizionato in modo tale da impedire che si schiacci e deve essere condotto direttamente dal sistema di installazione alla presa di alimentazione da montare nel quadro inferiore.
- Non posizionare il cavo di alimentazione vicino a oggetti caldi o appuntiti. Non calpestarlo e non avvolgerlo attorno all'apparecchio. Non lasciar penzolare il cavo di alimentazione sul bordo del piano di lavoro.
- L'unità motore (2) del frullatore a immersione, la stazione di carica (13) e l'alimentatore a spina (15) non devono entrare in contatto con fonti di calore, fuoco, umidità e sporcizia.
- Lo sbattitore (3) non deve entrare in contatto con fonti di calore, fuoco e sporcizia.
- Collegare l'alimentatore a spina esclusivamente a una fonte di alimentazione CA adatta e corrispondente alle indicazioni riportate sulla targhetta.
- Utilizzare esclusivamente la stazione di carica, l'alimentatore a spina e gli accessori forniti. L'apparecchio può funzionare soltanto con componenti e accessori originali.
- L'apparecchio non deve essere usato dai bambini. Tenere l'apparecchio e i relativi cavi fuori dalla portata dei bambini.
- Questo apparecchio può essere usato anche da soggetti con limitate capacità fisiche, sensoriali o mentali o altresì privi di esperienza e competenza, a patto che vengano sottoposti a supervisione e istruiti sul sicuro uti-

lizzo dell'apparecchio, comprendendo i pericoli che ne derivano.
- Evitare che i bambini giochino con l'apparecchio.
- Utilizzare il frullatore a immersione solo dopo che è stato posizionato in un contenitore con fondo piatto.
- Il frullatore a immersione non deve essere immerso nel cibo da frullare sopra il collegamento dello sbattitore e dell'unità motore.
- Non lasciare l'apparecchio incustodito finché è in funzione.
- Non immergere mai completamente il frullatore a immersione, la stazione di carica e l'alimentatore a spina in acqua o altri liquidi. Tenere l'apparecchio lontano da qualsiasi fonte di umidità. Se l'apparecchio dovesse cadere accidentalmente in acqua, staccare immediatamente l'alimentatore a spina della stazione di carica dalla presa, quindi estrarre i componenti dell'apparecchio dall'acqua. Prima di riutilizzare l'apparecchio, si consiglia di farlo controllare accuratamente in uno dei centri di assistenza autorizzati.
- Non utilizzare l'apparecchio con le mani umide. Evitare di utilizzare l'apparecchio quando questo è umido o quando il pavimento è bagnato. Non utilizzare l'apparecchio all'aperto.
- Il frullatore a immersione e la stazione di carica non devono essere lavati in lavastoviglie.
- Non toccare mai gli inserti e non inserire oggetti nel frullatore a immersione mentre l'apparecchio è in funzione.

Pericolo di lesioni

- In caso di malfunzionamento della stazione di carica, disconnettere sempre l'alimentatore a spina dalla presa. Eseguire questa operazione afferrando la presa, non il cavo.
- Interrompere immediatamente l'utilizzo se parti dell'apparecchio risultano danneggiate, così da evitare pericoli. Prima di riutilizzare l'apparecchio, si consiglia di farlo controllare accuratamente in uno dei centri di assistenza autorizzati.
- Se l'alimentatore a spina o il cavo di alimentazione fossero danneggiati, sostituirli con componenti originali, dispo-

nibili presso il produttore o il servizio clienti nazionale.

– Non accendere mai il frullatore a immersione mentre lo si pulisce, quando si rimuovono o posizionano gli inserti oppure si sostituiscono i componenti di ricambio e gli accessori. Tenere le dita lontane dai pulsanti. Non toccare le lame degli inserti, in quanto sono molto affilate.
– Durante la lavorazione, potrebbero verificarsi spruzzi di cibo. Per evitare di scottarsi, far raffreddare i cibi caldi prima della lavorazione.
– Quando si utilizza il frullatore a immersione in una pentola, toglierla innanzitutto dai fornelli.
– Fare attenzione che la cavità degli inserti sia perfettamente inserita sul perno dell'albero di trasmissione. Gli inserti allentati, non fissi non devono essere utilizzati ma devono essere sostituiti.

Pericolo di esplosione

– Proteggere le batterie ricaricabili da fonti di calore e fuoco.

Panoramica indicatore LED (6)

	LED	Descrizione
Frullatore a immersione nella stazione di carica	spenti	batteria ricaricabile completamente carica
	lampeggiano uno alla volta da sinistra a destra	la batteria sta caricando, l'ultimo LED lampeggiante indica lo stato di carica
	lampeggiano tutti in modo sincronizzato	errore di funzionamento (apparecchio collegato alla stazione di carica)
Frullatore a immersione fuori dalla stazione di carica	il LED 1, 2, 3 o 4 lampeggia	l'apparecchio viene utilizzato, il numero dei LED indica lo stato di carica corrente
	il LED 1 lampeggia lentamente (1 s sì/1 s no)	batteria ricaricabile scarica
	il LED 1 lampeggia brevemente (0,1 s sì/1 s no)	batteria ricaricabile difettosa (vedere "CAMBIO DELLA BATTERIA")
	tutti e 4 i LED lampeggiano lentamente (1 s sì/1 s no)	protezione da sovraccarico (vedere "DESCRIZIONE DEL FUNZIONAMENTO")

Aprire le pagine dei grafici nella copertina anteriore e posteriore del libretto.

Leggere attentamente le istruzioni prima di mettere in funzione l'apparecchio. Conservare le istruzioni e, in caso di cessione dell'apparecchio, consegnarle al nuovo proprietario.

Sono tuttavia sempre disponibili istruzioni d'uso aggiornate nel sito www.ritterwerk.de.

UTILIZZO PREVISTO

Il frullatore a immersione consente di ridurre in purea, triturare o sbattere i cibi comunemente usati adatti a queste operazioni.

Installare il frullatore a immersione solo in ambienti domestici e non commerciali.

L'utilizzo improprio o errato può causare gravi lesioni personali o danni al frullatore a immersione. In questi casi la garanzia perde la validità e l'azienda declina ogni forma di responsabilità.

DESCRIZIONE DEL FUNZIONAMENTO

Con il frullatore a immersione a batterie ricaricabili è possibile ridurre in purea, triturare e sbattere sia cibi solidi che liquidi.

Il frullatore a immersione (1) è dotato di un bicchiere (14) in plastica e dei seguenti inserti:

– Lama universale (9): utensile standard per triturare e ridurre in purea quasi tutti gli alimenti
– Lama da taglio (10): per triturare carne e frutta e verdura fibrose
– Disco per montare (11): per montare alimenti (ad esempio la panna)
– Disco per mescolare (12): per mescolare cibi molto densi

Il frullatore a immersione dispone di 3 livelli di velocità.

Una protezione da sovraccarico con funzione di sicurezza di spegnimento automatico viene automaticamente attivata nei seguenti casi:

– Surriscaldamento
– Blocco della lama
– Utilizzo continuato oltre 4 min.

MESSA IN FUNZIONE

• Prima della messa in funzione, è consigliabile che l'installazione dell'apparecchio venga eseguita in un cassetto appropriato da una persona competente (vedere "MONTAGGIO E INSTALLAZIONE").

• Pulire il frullatore a immersione (1) e gli accessori prima di inserirvi i cibi (vedere "PULIZIA").

A Adagiare il frullatore a immersione con le relative superfici di contatto sui perni di contatto della stazione di carica (13).

L Nella posizione corretta il frullatore a immersione è tangibilmente fissato e i LED dell'indicatore LED (6) lampeggiano.

• Lasciare il frullatore a immersione nella stazione di carica, fino a quando la batteria ricaricabile non è completamente carica (vedere "RICARICA DELLA BATTERIA"). Quando fornito, la batteria ricaricabile è parzialmente carica.

UTILIZZO

Inserimento/sostituzione di un inserto

ATTENZIONE, pericolo di lesioni:

– Prima di inserire o disinserire gli inserti, spegnere il frullatore a immersione (1).
– Tenere le dita lontane dai pulsanti.
– Le lame degli inserti sono molto affilate, non afferrarle mai a mani nude.

B Per l'inserimento, afferrare l'inserto desiderato (9 – 12) con un canovaccio e inserirlo nell'albero di trasmissione (3b). Fare attenzione che il perno (3a) sia ben saldo nella cavità dell'inserto (3c).

B Per sfilarlo, afferrare l'inserto con un canovaccio ed estrarlo con cautela.

Utilizzo del frullatore a immersione

ATTENZIONE, pericolo di lesioni:

Non rimuovere i componenti bloccanti nella lama con le mani. Utilizzare allo scopo un oggetto smussato (ad esempio, un manico di legno).

• Inserire i cibi nel bicchiere (14) o in un contenitore con il fondo piano. Azionare il frullatore a immersione (1) solo quando si trova nel contenitore.

Informazioni.

– *Se si utilizza il bicchiere: non riempirlo completamente. Durante la fase di miscela, i liquidi inseriti salgono verso le pareti e possono verificarsi fuoriuscite.*
– *Contenitori alti e stretti sono più adatti rispetto a quelli larghi e piani.*
– *In caso di recipienti antiaderenti, fare attenzione a non danneggiare il rivestimento.*

C Per l'accensione, tenere premuto il tasto di sblocco (7) ed entro 2 secondi premere brevemente il tasto di accensione (8).

• Tenere premuto il tasto di sblocco durante il funzionamento.

Il frullatore a immersione si aziona con il livello di velocità massima. I LED dell'indicatore LED (6) si accendono (il numero dipende dallo stato di carica corrente).

Informazioni.
Per proteggere il frullatore a immersione dal sovraccarico, questo si spegne automaticamente in caso di surriscaldamento, blocco della lama o dopo 4 minuti di utilizzo continuato. Dopo lo spegnimento, tutti i LED lampeggiano lentamente. Il frullatore a immersione può quindi essere nuovamente acceso e utilizzato.

• Modificare all'occorrenza la velocità, premendo brevemente il tasto di accensione.
La velocità si riduce.

Informazioni.
Dopo il livello di velocità minimo, il frullatore a immersione passa di nuovo a quello massimo.

• Per lo spegnimento, rilasciare il tasto di sblocco.

Indicazione dello stato di carica

• Premere per un istante il tasto di sblocco (7).
Il numero dei LED accesi indica lo stato di carica.

PULIZIA

ATTENZIONE, pericolo di lesioni:

– Tenere le dita lontane dai pulsanti.

– Le lame degli inserti sono molto affilate, non afferrarle mai a mani nude.

Per evitare l'accumulo di residui deperibili, pulire a fondo il frullatore a immersione (1) immediatamente dopo ogni utilizzo:

• Immergere lo sbattitore (3) del frullatore a immersione nel bicchiere (14) o in un recipiente con acqua calda e detersivo per stoviglie.

• Accendere il frullatore a immersione. Lasciarlo andare per qualche istante nella soluzione con detersivo.

• Riempire il bicchiere o il contenitore con acqua pulita e azionare il frullatore a immersione per qualche istante.

• Per essere sicuri che non vi siano residui, rimuovere l'inserto (vedere "Inserimento/sostituzione di un inserto") e pulirlo.

• Pulire eventualmente l'unità motore (2), lo sbattitore del frullatore a immersione e la stazione di carica (13) con un panno umido.

AVVISO, pericolo di danneggiamento del frullatore a immersione:

– Non utilizzare materiale abrasivo, liquidi aggressivi, spugne ruvide o spazzole dure.

– Il frullatore a immersione non può essere lavato in lavastoviglie.

– Per evitare che si scolorisca, lo sbattitore (3) non deve essere lasciato per un periodo di tempo prolungato immerso in un liquido.

• Asciugare tutti i componenti lavati.

RICARICA DELLA BATTERIA

Quando il frullatore a immersione (1) è acceso, il numero dei LED accesi sull'indicatore LED (6) ne indica lo stato di carica. Quando la batteria è scarica, lampeggia lentamente il LED 1.

Informazioni.
Non riaccendere il frullatore a immersione se la batteria è scarica. La batteria potrebbe altrimenti danneggiarsi.

A Adagiare il frullatore a immersione con le relative superfici di contatto sui perni di contatto della stazione di carica (13).
L Nella posizione corretta il frullatore a immersione è tangibilmente fissato e i LED dell'indicatore LED (6) lampeggiano. Il numero dei LED lampeggianti indica lo stato di carica.

La batteria è completamente carica non appena tutti i LED sono spenti.

CONSERVAZIONE

Tenere l'apparecchio, accessori compresi, lontano dai bambini. Per una conservazione più duratura dell'apparecchio (senza utilizzo), caricare completamente la batteria (vedere "RICARICA DELLA BATTERIA"). La batteria potrebbe altrimenti danneggiarsi.

L Gli inserti possono essere lasciati sui perni previsti allo scopo della stazione di carica.

CAMBIO DELLA BATTERIA

ATTENZIONE, pericolo di lesioni:
Tenere le dita lontane dai pulsanti.

Quando il LED 1 lampeggia brevemente, la batteria ricaricabile è difettosa (vedere "Panoramica indicatore LED (6)") e deve essere sostituita:

• Rimuovere il frullatore a immersione (1) dalla stazione di carica (13).

D Allentare le 3 viti sul coperchio della batteria (5) ed estrarlo.

E Rimuovere la batteria con una trazione vigorosa sul passante (16).

F Posizionare la nuova batteria, passante incluso. Assicurarsi di inserire completamente la spina (17) nella femmina prevista sul frullatore a immersione. L'operazione richiede un po' di forza.

• Sistemare il passante in modo tale che rimanga sempre accessibile.

G Posizionare il coperchio della batteria. Fare attenzione che la sporgenza del coperchio della batteria si trovi esattamente inserita nella cavità prevista sul frullatore a immersione.

• Serrarla con le 3 viti.

• Lasciare il frullatore a immersione nella stazione di carica, fino a quando la batteria ricaricabile non è completamente carica (vedere "RICARICA DELLA BATTERIA"). Quando fornito, la batteria ricaricabile è parzialmente carica.

SMALTIMENTO



Alla fine del ciclo di vita, il prodotto deve essere smaltito separatamente. Dovrà essere consegnato ad un centro per il riciclaggio di apparecchi elettrici ed elettronici. Vedere il simbolo riportato sul prodotto, sulle istruzioni d'uso oppure sulla confezione.

In base al contrassegno, i materiali sono riciclabili. Il recupero dei materiali o altre forme di recupero di apparecchi obsoleti contribuiscono notevolmente alla tutela dell'ambiente.

Rivolgersi all'amministrazione comunale per richiedere informazioni sui centri di smaltimento preposti.

Smaltimento del frullatore a immersione

• Rimuovere la batteria (vedere "CAMBIO DELLA BATTERIA")

• Smaltire il frullatore a immersione secondo i regolamenti vigenti.

• Anche le batterie completamente scariche contengono un residuo di energia. Per evitare un corto circuito, isolare i poli utilizzando ad esempio un nastro isolante.

• Smaltire la vecchia batteria secondo le disposizioni locali e nazionali e consegnarla a un centro di raccolta batterie.

REGOLAMENTO REACH

Visitare il sito www.ritterwerk.de

SERVIZIO DI ASSISTENZA, RIPARAZIONI E PARTI DI RICAMBIO

Per ottenere assistenza e per eventuali riparazioni o parti di ricambio contattare il servizio di assistenza locale.
Visitare il sito www.ritterwerk.de

SPECIFICHE TECNICHE

L'apparecchio è conforme alle normative europee.

Voltaggio/consumo energetico: vedere la targhetta (4a e 4b) sui componenti dell'apparecchio corrispondenti

GARANZIA

Per questo frullatore a immersione ritter viene concessa una garanzia del produttore di 2 anni, calcolati dalla data di acquisto e conforme alle norme stabilite dalla direttiva sulle garanzie EU. Per i reclami in garanzia o per le prestazioni del servizio clienti il frullatore a immersione deve essere in ogni caso spedito al servizio clienti nazionale.

MONTAGGIO E INSTALLAZIONE

Osservare inoltre i grafici (**da I a L**) nella pagina posteriore e anteriore del libretto.

Ulteriori informazioni sull'installazione sono inoltre disponibili alla pagina www.ritterwerk.de/installation-notes.

Istruzioni di sicurezza

Per evitare di provocare lesioni a persone o danni all'apparecchio, attenersi alle seguenti norme di sicurezza:

– In ogni caso il montaggio dell'apparecchio deve essere eseguito da personale competente. ritterwerk non può rispondere delle conseguenze derivanti da un montaggio non regolare o incompleto.

– Il cavo di alimentazione deve essere posizionato in modo tale da impedire che si schiacci e deve essere condotto direttamente dal sistema di installazione alla presa di alimentazione da montare nel quadro inferiore.

– Prima del montaggio, estrarre l'alimentatore a spina dalla presa.

I Condizioni per l'installazione

Di seguito sono riportati i requisiti minimi di installazione:

– Ampiezza libera cassetto: min. 145 mm
– Altezza libera piano del cassetto/traversa: min. 75 mm
– Altezza netta bordo anteriore del piano di lavoro/bordo interno del pannello del cassetto: min. 400 mm
– Profondità cassetto: min. 434 mm
– Larghezza dell'apparecchio: 138 mm

Il piano del cassetto deve avere uno spessore di almeno 10 mm.

Scelta della presa di alimentazione

Informazioni.
È necessario posizionare una presa da terra (conforme alla direttiva VDE/DIN 49440, ÖVE, SEV) all'altezza del cassetto sul pannello posteriore o dietro di esso.

Il collegamento tra la presa di alimentazione e il sistema di alimentazione deve giacere sotto la traversa posteriore, ovvero il bordo superiore e il più in alto possibile nell'angolo del pannello posteriore.

Il cassetto deve chiudersi completamente quando l'alimentatore a spina è inserito.

L'alimentatore a spina deve essere accessibile all'utente, affinché possa scollegare l'apparecchio dall'alimentazione in caso di necessità (ad es. per eseguire le operazioni di pulizia).

I Montaggio dei componenti forniti

18	Piastra di montaggio
19	Bussola di passaggio
20	Canalina autoadesiva
–	4 viti a testa svasata (intaglio a croce, PZ 3,5 x 12)

Montaggio del frullatore a immersione

K Con un trapano con punta da 1 mm, eseguire i fori in corrispondenza delle posizioni dove applicare la piastra di montaggio (18).

• Fissare la piastra di montaggio con le viti in dotazione.

• Incastrare la stazione di carica (13) sulla piastra di montaggio.

K Eseguire un foro con un trapano per metalli (diametro 12 mm) nel pannello posteriore del cassetto. Fare attenzione che il cavo possa essere condotto parallelamente sul pannello posteriore del cassetto dalla stazione di carica al foro.

• Inserire la bussola di passaggio (19) nella foratura del pannello posteriore del cassetto.

• Accorciare la canalina (20) della lunghezza necessaria e attaccarla sul piano del cassetto.

• Inserire l'alimentatore a spina (15) nella presa.

• Condurre il cavo di rete da dietro attraverso la bussola di passaggio e inserirlo nella stazione di carica.

• Posizionare il cavo di rete nella canalina e chiuderla.

• Legare il cavo di rete in eccesso sull'alimentatore a spina.

A Posizionare il frullatore a immersione (1) con le sue superfici di contatto sul perno di contatto della stazione di carica.

L Nella posizione corretta il frullatore a immersione è tangibilmente fissato e i LED dell'indicatore LED (6) lampeggiano.

ALGEMENE VEILIGHEIDS-AANWIJZINGEN

Neem, om verwondingen of beschadiging van het apparaat te voorkomen, beslist de volgende veiligheidsaanwijzingen in acht:

- Gebruik de staafmixer alleen voor huishoudelijke doeleinden en niet voor bedrijfsdoeleinden.
- De inbouwmontage (zie pagina 58) moet in elk geval worden uitgevoerd door geschoold personeel. ritterwerk stelt zich niet aansprakelijk voor gevolgen van montage die in strijd is met de voorschriften of die gebreken vertoont.
- Werk pas met de staafmixer nadat deze vakkundig is ingebouwd.
- Het netadaptersnoer moet zo zijn gelegd, dat het niet wordt vastgeklemd en direct van het inbouwsysteem vrij naar het in de onderkast te monteren stopcontact loopt.
- Leg het netadaptersnoer zo dat het niet in contact komt met voorwerpen die heet zijn of scherpe randen hebben. Knik het netadaptersnoer niet en wikkel het niet om het apparaat. Laat het netadaptersnoer niet over de rand van het werkvlak hangen.
- De motoreenheid (2) van de staafmixer, het laadstation (13) en de netadapter (15) mogen niet in aanraking komen met hitte, vuur, vocht en vuil.
- De mixstaaf (3) mag niet in aanraking komen met hitte, vuur en vuil.
- Sluit de netadapter uitsluitend aan op een geschikte wisselspanningsbron die voldoet aan de specificaties die op het typeplaatje van de netadapter zijn aangegeven.
- Gebruik uitsluitend het meegeleverde laadstation, de meegeleverde netadapter en de meegeleverde accessoires. Het apparaat mag alleen werken met originele onderdelen en accessoires.
- Dit apparaat mag niet door kinderen worden gebruikt. Het apparaat en het aansluitsnoer moeten buiten bereik van kinderen worden gehouden.

– Het apparaat kan ook worden gebruikt door personen met verminderde fysieke, sensorische of geestelijke vermogens of met gebrek aan ervaring en/of kennis, wanneer ze onder toezicht staan of zijn onderwezen in het veilig gebruik en begrijpen welke gevaren daarbij kunnen optreden.
– Kinderen mogen niet met het apparaat spelen.
– Werk pas met de staafmixer als hij zich in een kom met vlakke bodem bevindt.
– De staafmixer mag niet boven het verbindingspunt van mixstaaf en motoreenheid in het mixgoed worden ondergedompeld.
– Laat het apparaat niet onbewaakt draaien.
– Dompel de complete staafmixer, het laadstation en de netadapter nooit in water of andere vloeistoffen. Stel het apparaat nooit bloot aan regen of ander vocht. Als het apparaat toch in het water is gevallen, haal dan eerst de netadapter van het laadstation uit het stopcontact en haal pas dan de onderdelen van het apparaat uit het water. Laat het complete apparaat daarna door een bevoegde servicedienst controleren voordat u het weer in gebruik neemt.
– Gebruik het apparaat niet met vochtige handen. Gebruik het niet als het vochtig of nat is of als u op een natte vloer staat. Gebruik het apparaat niet in de open lucht.
– De staafmixer en het laadstation mogen niet in de vaatwasser worden gereinigd.
– Raak tijdens de werking van de staafmixer in geen geval de opzetstukken aan en steek geen voorwerpen in de draaiende staafmixer.

Verwondingsgevaar

– Haal bij bedrijfsstoringen van het laadstation altijd de netadapter uit het stopcontact. Trek daarbij aan de stekker en niet aan het snoer.
– Stel het apparaat bij beschadiging van onderdelen ervan onmiddellijk buiten werking om gevaren te voorkomen. Laat het complete apparaat daarna

door een bevoegde servicedienst controleren voordat u het weer in gebruik neemt.

– Wanneer de netadapter of het netadaptersnoer beschadigd raakt, moet deze worden vervangen door een originele netadapter die bij de fabrikant of zijn nationale klantenservice te verkrijgen is.
– Schakel de staafmixer in geen geval in wanneer u hem reinigt, wanneer u de opzetstukken eraf haalt dan wel erop zet of wanneer u accessoires en onderdelen vervangt. Houd daarbij de vingers weg van de toetsen. Raak de messen van de opzetstukken niet aan, omdat ze heel scherp zijn.
– Levensmiddelen kunnen bij de verwerking spatten. Laat daarom om brandwonden te voorkomen hete levensmiddelen afkoelen voordat u ze verwerkt.
– Haal de kookpan van het kookpunt af, wanneer u de staafmixer in de pan gebruikt.
– Let erop dat de uitsparing van de opzetstukken volledig op de pen van de aandrijfas zit. Losse, niet vastzittende opzetstukken mogen niet worden gebruikt en moeten worden vervangen.

Explosiegevaar

– Bescherm de accu's tegen hitte en vuur.

Overzicht LED-indicatie (6)

	LED's	Beschrijving
Staafmixer in het laadstation	uit	Accu volledig geladen
	knipperen één voor één van links naar rechts	Accu wordt geladen, laatste knipperende LED geeft de laadtoestand aan
	alle knipperen synchroon	Bedieningsfout (apparaat in laadstation ingeschakeld)
Staafmixer buiten het laadstation	1, 2, 3 of 4 LED's branden	Apparaat wordt gebruikt, aantal LED's geeft de actuele laadtoestand aan
	LED 1 knippert langzaam (1 s aan/1 s uit)	Accu leeg
	LED 1 licht even op (0,1 s aan/1 s uit)	Accu defect (zie "ACCU VERVANGEN")
	alle 4 LED's knipperen langzaam (1 s aan/1 s uit)	Overbelastingsbeveiliging (zie "BESCHRIJVING VAN DE WERKING")

Vouw de tekeningen aan de binnenzijde van de voor- en achterkaft van de gebruiksaanwijzing open.

Lees de gebruiksaanwijzing vóór ingebruikneming van het apparaat zorgvuldig door. Bewaar de gebruiksaanwijzing en geef deze mee als het apparaat van eigenaar verandert.

Daarnaast is de actuele gebruiksaanwijzing ook beschikbaar onder www.ritterwerk.de.

BEOOGD GEBRUIK

De staafmixer is bedoeld voor het pureren, fijnmaken of door elkaar roeren van geschikte levensmiddelen voor huishoudelijk gebruik.

Gebruik de staafmixer alleen voor huishoudelijke doeleinden en niet voor bedrijfsdoeleinden.

Niet-beoogd gebruik of onjuiste bediening kan leiden tot ernstige verwondingen of beschadiging van de staafmixer. Hierbij vervallen alle rechten op garantie en aansprakelijkheid.

BESCHRIJVING VAN DE WERKING

Met de op een accu werkende staafmixer kunnen vaste en vloeibare levensmiddelen worden gepureerd, fijngemaakt en door elkaar geroerd.

De staafmixer (1) is uitgerust met een mixbeker (14) van kunststof en de volgende opzetstukken:

– Universeel mes (9): standaard opzetstuk voor het fijnmaken en pureren van de meeste levensmiddelen
– Snijmes (10): voor het fijnsnijden van vlees en vezelrijk groente en fruit
– Klopschijf (11): voor het luchtig opkloppen van levensmiddelen (bijv. slagroom)
– Roerschijf (12): voor het roeren van romig dikke etenswaren

De staafmixer beschikt over 3 snelheidsstanden.

Een overbelastingsbeveiliging met automatische veiligheidsuitschakeling wordt automatisch geactiveerd bij:

– oververhitting
– blokkerend mes
– continue werking van meer dan 4 min.

INGEBRUIKNEMING

• Laat het apparaat vóór de eerste ingebruikneming door een vakman inbouwen in een geschikte lade (zie "MONTAGE EN INBOUW").

• Reinig de staafmixer (1) en accessoires voordat ze in aanraking komen met levensmiddelen (zie "REINIGEN").

A Leg de staafmixer met zijn contactvlakken op de contactpennen van het laadstation (13).
L In de correcte positie zit de staafmixer voelbaar vast en knipperen de LED's van de LED-indicatie (6).

• Laat de staafmixer in het laadstation tot de accu volledig is geladen (zie "ACCU OPLADEN"). De accu is bij levering gedeeltelijk geladen.

GEBRUIKEN

Opzetstuk plaatsen/ verwisselen

VOORZICHTIG, verwondingsgevaar:
– Schakel de staafmixer (1) uit voordat u opzetstukken erop steekt of eraf trekt.
– Houd de vingers weg van de toetsen.
– De messen van de opzetstukken zijn heel scherp! Pak de messen niet beet met blote handen.

B Om het aan te brengen pakt u het gewenste opzetstuk (9 – 12) beet met een theedoek en steekt u het op de aandrijfas (3b). Let erop dat de pen (3a) vast in de uitsparing van het opzetstuk (3c) zit.

B Om het eraf te halen pakt u het opzetstuk beet met een theedoek en trekt u het er voorzichtig af.

Staafmixer gebruiken

VOORZICHTIG, verwondingsgevaar:
Verwijder blokkerende stukken in het mes niet met uw handen! Gebruik daarvoor een stomp voorwerp (bijv. een houten steel).

• Doe de levensmiddelen in de mixbeker (14) of een kom met vlakke bodem. Werk pas met de staafmixer (1) als hij zich in de kom bevindt.

Info:

– *Bij gebruik van de mixbeker: vul de mixbeker niet volledig. Tijdens het mixproces stijgt de erin gedane vloeistof omhoog langs de wanden en er kan vloeistof uit spatten.*
– *Smalle, hoge kommen zijn beter geschikte dan platte, brede.*
– *Let erop dat u bij gecoate kommen de coating niet beschadigt.*

C Om in te schakelen houdt u de deblokkeringstoets (7) ingedrukt en drukt u binnen 2 seconden kort de inschakeltoets (8) in.

• Houd de deblokkeringstoets tijdens de werking ingedrukt.

De staafmixer draait met de hoogste snelheidsstand. De LED's van de LED-indicatie (6) branden (aantal afhankelijk van de actuele laadtoestand).

Info:
Om de staafmixer te beschermen tegen overbelasting schakelt deze zichzelf bij oververhitting, blokkerend mes of na 4 minuten continue werking automatisch uit. Na het uitschakelen knipperen alle LED's langzaam. De staafmixer kan daarna weer worden ingeschakeld en verder worden gebruikt.

• Wijzig indien gewenst de snelheid: druk daarvoor kort de inschakeltoets in.
De snelheid wordt dan verlaagd.

Info:
Na de langzaamste snelheidsstand schakelt de staafmixer weer door naar de hoogste stand.

• Om uit te schakelen laat u de deblokkeringstoets los.

Laadtoestand weergeven

• Druk kort op de deblokkeringstoets (7).
Het aantal brandende LED's geeft de laadtoestand aan.

REINIGEN

VOORZICHTIG, verwondingsgevaar:

– Houd de vingers weg van de toetsen.
– De messen van de opzetstukken zijn heel scherp! Pak de messen niet beet met blote handen.

Om te voorkomen dat bederfelijke restanten kunnen blijven zitten reinigt u de staafmixer (1) onmiddellijk na elk gebruik grondig:

• Dompel de mixstaaf (3) van de staafmixer in de mixbeker (14) of een kom met warm water en afwasmiddel.

• Schakel de staafmixer in. Laat hem korte tijd in de oplossing met afwasmiddel draaien.

• Vul de mixbeker of de kom met helder, schoon water en laat de staafmixer gedurende korte tijd daarin draaien.

• Om er zeker van te zijn dat geen restanten vast zijn blijven zitten trekt u het opzetstuk eraf (zie "Opzetstuk plaatsen/verwisselen") en reinigt u dit.

• Veeg indien nodig de motoreenheid (2), de mixstaaf van de staafmixer en het laadstation (13) schoon met een vochtige doek.

AANWIJZING, gevaar voor beschadiging van de staafmixer:

– Gebruik geen schuurmiddelen, agressieve vloeistoffen, sponsjes met ruwe oppervlakken of harde borstels.
– De staafmixer is niet geschikt voor reiniging in de vaatwasser.
– Laat de mixstaaf (3) niet gedurende een langere tijd in vloeistoffen staan, anders kunnen er verkleuringen optreden.

• Droog alle afgewassen onderdelen.

ACCU OPLADEN

Als de staafmixer (1) is ingeschakeld, geeft het aantal brandende LED's op de LED-indicatie (6) de laadtoestand van de staafmixer aan. Wanneer de accu leeg is, knippert LED 1 langzaam.

Info:
Schakel de staafmixer niet meer in als de accu leeg is. Anders kan de accu beschadigd raken.

A Leg de staafmixer met zijn contactvlakken op de contactpennen van het laadstation (13).
L In de correcte positie zit de staafmixer voelbaar vast en knipperen de LED's van de LED-indicatie (6). Het aantal knipperende LED's geeft de laadtoestand aan.

De accu is volledig geladen zodra alle LED's uit zijn.

OPBERGEN

Berg het apparaat inclusief accessoires weg op een plaats die voor kinderen niet toegankelijk is. Als u het apparaat langere tijd wilt opbergen (zonder het te gebruiken), laad dan eerst de accu volledig op (zie "ACCU OPLADEN"). Anders kan de accu beschadigd raken.

L De opzetstukken kunnen op de daarvoor bedoelde pennen van het laadstation worden bewaard.

ACCU VERVANGEN

VOORZICHTIG, verwondingsgevaar:
Houd de vingers weg van de toetsen.

Wanneer LED 1 kort opflikkert, is de accu defect (zie "Overzicht LED-indicatie (6)") en moet hij worden vervangen:

• Haal de staafmixer (1) uit het laadstation (13).

D Draai de 3 schroeven aan het accudeksel (5) los en trek dit eraf.

E Trek de accu er met een krachtige ruk aan de lus (16) uit.

F Plaats de nieuwe accu incl. lus. Zorg er daarbij voor dat de stekker (17) volledig in het daarvoor bedoelde tegenstuk aan de staafmixer wordt gestoken. Daarvoor is wat kracht vereist.

• Stop de lus er zo in dat hij toegankelijk blijft.

G Plaats het accudeksel. Let erop dat het lipje van het accudeksel zich exact in de daarvoor bedoelde uitsparing in de staafmixer bevindt.

- Zet het deksel vast met de 3 schroeven.
- Laat de staafmixer in het laadstation tot de accu volledig is geladen (zie "ACCU OPLADEN"). De accu is bij levering gedeeltelijk geladen.

AFVALVERWIJDERING



Dit product mag aan het einde van zijn gebruiksduur niet met het gewone huisvuil worden meegegeven. Het moet worden afgegeven bij een verzamelpunt voor recycling van elektrische en elektronische apparaten. Met het symbool op het product, de gebruiksaanwijzing of de verpakking wordt daarop gewezen.

De materialen zijn recyclebaar volgens de aanduiding. Met het hergebruik, de materiaalrecycling of andere vormen van verwerking van afgedankte apparaten levert u een belangrijke bijdrage aan de bescherming van ons milieu.

Informeer bij uw gemeente naar de bevoegde instantie voor afvalverwerking.

Staafmixer verwijderen

- Haal de accu eruit (zie "ACCU VERVANGEN").
- Verwijder de staafmixer volgens de voorschriften.
- Ook volledig ontladen accu's hebben nog een restenergie. Isoleer de polen daarom bijvoorbeeld met isolatieband om kortsluiting te voorkomen.
- Verwijder de oude accu volgens de lokale en nationale voorschriften en geef hem af bij een inzamelpunt voor batterijen.

REACH-VERORDENING

Zie www.ritterwerk.de

SERVICE, REPARATIES EN RESERVEONDERDELEN

Neem voor service, reparaties en reserveonderdelen contact op met de plaatselijke servicedienst! Zie www.ritterwerk.de

TECHNISCHE GEGEVENS

Het apparaat voldoet aan de CE-voorschriften.

Netspanning / opgenomen vermogen:
zie typeplaatjes (4a en 4b) op de desbetreffende delen van het apparaat

GARANTIE

Voor deze ritter staafmixer verlenen wij 2 jaar fabrieksgarantie, gerekend vanaf de aankoopdatum en met inachtneming van de EU-garantierichtlijnen. Bij garantieclaims of voor diensten van de klantenservice moet de staafmixer in elk geval naar de nationale klantenservice worden gestuurd.

MONTAGE EN INBOUW

Raadpleeg ook de tekeningen (**I tot L**) aan de binnenzijde van de voor- en achterkaft.

Meer informatie over de inbouw vindt u ook onder www.ritterwerk.de/installation-notes.

Veiligheidsaanwijzingen

Neem, om verwondingen of beschadiging van het apparaat te voorkomen, beslist de volgende veiligheidsaanwijzingen in acht:

– De montage moet in elk geval worden uitgevoerd door geschoold personeel. ritterwerk stelt zich niet aansprakelijk voor gevolgen van montage die in strijd is met de voorschriften en/of gebreken vertoont.
– Het netadaptersnoer moet zo zijn gelegd, dat het niet wordt vastgeklemd en direct van het inbouwsysteem vrij naar het in de onderkast te monteren stopcontact loopt.
– Trek voorafgaand aan de montage de netadapter uit het stopcontact.

I Inbouwvoorwaarden

De hieronder aangegeven afmetingen zijn minimummaten.

– Binnenwerkse breedte ladebodem:
  min. 145 mm
– Binnenwerkse hoogte ladebodem/traverse:
  min. 75 mm
– Binnenwerkse uittreklengte voorkant werkblad/binnenkant ladefront:
  min. 400 mm
– Diepte lade:
  min. 434 mm
– Breedte van het apparaat:
  138 mm

De ladebodem moet minstens 10 mm dik zijn.

Stopcontact kiezen

Info:
Er moet een opbouwstopcontact (conform VDE/DIN 49440, ÖVE, SEV) ter hoogte van de lade aan of achter de achterwand aanwezig zijn.

De verbinding tussen stopcontact en netaansluitsnoer moet onder de achterste traverse of de bovenliggende ladebodem en zo ver mogelijk boven de achterste hoek van de onderkast liggen.

Als de netadapter in het stopcontact zit, moet de lade volledig kunnen worden dichtgeschoven.

De netadapter moet toegankelijk zijn voor de gebruiker, zodat hij het apparaat indien nodig (bijv. voor de reiniging) van de netspanning kan halen.

I Leveringsomvang montage

18	montageplaat
19	doorvoertule
20	zelfklevende kabelgoot
–	4 platkopschroeven (kruisgleuf, PZ 3,5 x 12)

Staafmixer monteren

K Boor de posities voor het aanbrengen van de montageplaat (18) voor met een 1 mm boor.

• Schroef de montageplaat vast met de meegeleverde schroeven.

• Klip het laadstation (13) vast op de montageplaat.

K Boor met een metaalboor (diameter 12 mm) een gat in de achterwand van de lade. Zorg ervoor dat het snoer parallel aan de zijwand van de lade van het laadstation naar het gat kan worden geleid.

• Steek de doorvoertule (19) in het boorgat van de achterwand van de lade.

• Kort de kabelgoot (20) in tot de benodigde lengte en plak hem vast aan de ladebodem.

• Steek de netadapter (15) in het stopcontact.

• Voer het netadaptersnoer van achteren door de doorvoertule en steek het in het laadstation.

• Leg het netadaptersnoer in de kabelgoot en sluit deze.

• Bind het overtollige netadaptersnoer vast aan de kabelgoot.

A Leg de staafmixer (1) met zijn contactvlakken op de contactpennen van het laadstation.

L In de correcte positie zit de staafmixer voelbaar vast en knipperen de LED's van de LED-indicatie (6).

GENERELLE SIKKERHETS-BESTEMMELSER

Det er viktig å overholde sikkerhetsbestemmelsene under for å unngå personskader eller at apparatet ødelegges:

- Stavmikseren må kun brukes i private husholdninger, og ikke i næringsvirksomhet.
- Det er viktig at monteringen (se side 65) utføres av en fagperson. ritterwerk fraskriver seg ethvert ansvar for konsekvenser av ikke forskriftsmessig eller utilstrekkelig montering.
- Ikke bruk stavmikseren før den er forskriftsmessig montert.
- Strømledningen må legges slik at den ikke kommer i klem, og den må løpe fritt fra monteringsenheten og fram til underskapet hvor stikkontakten monteres.
- Legg ledningen slik at den ikke kommer i berøring med gjenstander som er varme og/eller har skarpe kanter. Ledningen må ikke ha knekk eller vikles rundt apparatet. Ikke la ledningen henge ned over kanten på benkplaten.
- Stavmikserens motorenhet (2), ladestasjonen (13) og adapterstøpselet (15) må ikke komme i kontakt med varme, ild, fuktighet eller smuss.
- Blandestaven (3) må ikke komme i kontakt med varme, ild eller smuss.
- Adapterstøpselet må bare kobles til strømuttak med vekselstrøm som har den spenningen som er oppgitt på typeskiltet til adapterstøpselet.
- Du må kun bruke den medfølgende ladestasjonen, det medfølgende adapterstøpselet og det medfølgende tilbehøret. Apparatet må bare brukes med originale deler og tilbehør.
- Dette apparatet må ikke brukes av barn. Apparatet og strømledningen må plasseres utilgjengelig for barn.
- Apparatet kan brukes av personer med nedsatte fysiske, sensoriske eller mentale evner, eller mangel på erfaring eller kunnskaper, hvis det skjer under tilsyn, eller de har fått opplæring i hvordan det brukes på en sikker måte, og de forstår farene som er forbundet med bruken.

- Barn må ikke leke med apparatet
- Stavmikseren må kun brukes i beholdere med flat bunn.
- Stavmikseren må ikke senkes lenger ned i blandingen enn til overgangen mellom motorenheten og blandestaven.
- Gå aldri fra apparatet mens det er i bruk.
- Senk aldri hele stavmikseren, ladestasjonen eller adapterstøpselet ned i vann eller andre væsker. Apparatet må aldri utsettes for regn eller annen fuktighet. Hvis apparatet likevel skulle falle ned i vann, må du først ta adapterstøpselet til ladestasjonen ut av stikkontakten, og deretter apparatets deler opp av vannet. Apparatet må i slike tilfeller kontrolleres av et autorisert serviceverksted før det tas i bruk igjen.
- Ikke bruk apparatet når du er fuktig på hendene. Ikke bruk apparatet hvis det er fuktig eller vått, eller hvis du står på et fuktig underlag. Apparatet må ikke brukes utendørs.
- Stavmikseren og ladestasjonen skal ikke rengjøres i oppvaskmaskin.
- Ikke berør redskapene og ikke stikk gjenstander inn i stavmikseren når den er i bruk.

Fare for personskader

- Hvis det oppstår driftsproblemer med ladestasjonen, må du straks dra ut adapterstøpselet fra stikkontakten. Trekk alltid ut selve støpselet uten å dra i ledningen.
- For å unngå farlige situasjoner må du slutte å bruke apparatet umiddelbart hvis deler er ødelagt eller skadet. Apparatet må i slike tilfeller kontrolleres av et autorisert serviceverksted før det tas i bruk igjen.
- Et skadet adapterstøpsel eller en skadet strømledning skal erstattes av et originalt adapterstøpsel som skaffes til veie fra produsenten, eller av kundeservice i landet hvor det er kjøpt.
- Stavmikseren må aldri slås på når den rengjøres, når redskaper tas av eller settes på, eller mens det byttes tilbehør eller reservedeler. Pass derfor på at fingrene ikke berører knappene. Ikke berør bladene på redskapene; de er meget skarpe.

– Det kan sprute av matvarer som bearbeides. La derfor varme matvarer kjøle ned før de bearbeides, for å unngå forbrenninger.
– Trekk kasserollen av platen når du bruker stavmikseren i en kasserolle.
– Pass på at hakket i redskapene er godt festet i låsetappen på drivakselen. Redskaper som er løse og ikke sitter godt, må ikke brukes og byttes ut.

Eksplosjonsfare

– Ikke la batteriene komme i nærheten av varme og ild.

Oversikt LED-panel (6)

	Lysdioder	Beskrivelse
Stavmikser i ladestasjonen.	Lyser ikke.	Batteriet er fulladet.
	Blinker enkeltvis fra venstre mot høyre.	Batteriet lades; lyset som blinker sist angir ladestatusen.
	Alle blinker samtidig.	Brukerfeil - stavmikseren er slått på i ladestasjonen.
Stavmikser ute av ladestasjonen	1, 2, 3 eller 4 lysdioder lyser.	Apparatet er i bruk, antall lysdioder viser gjeldende ladestatus.
	Lysdiode 1 blinker langsomt (1 s. på / 1 s. av).	Batteriet er tomt.
	Lysdiode 1 blinker kort (0,1 s. på / 0,1 s. av).	Batteriet er defekt (se "BYTTE BATTERIET")
	Alle 4 lysdioder blinker langsomt (1 s. på / 1 s. av).	Overbelastningsvern (se "KAFFETRAKTERENS FUNKSJONER")

Fold ut illustrasjonene foran og bak i heftet.

Les bruksanvisningen nøye før du tar apparatet i bruk. Oppbevar bruksanvisningen på et trygt sted. Den hører til apparatet, og skal følge med til eventuell ny bruker.

Du finner også den aktuelle bruksanvisningen på www.ritterwerk.de.

BRUKSOMRÅDE

Med stavmikseren kan du hakke, lage puré og røre sammen alle typer matvarer som egner seg.

Stavmikseren må kun brukes i private husholdninger, og ikke i næringsvirksomhet.

Ikke forskriftsmessig bruk eller feilbetjening kan føre til alvorlige personskader og/eller ødelegge stavmikseren. Alle garanti- og ansvarskrav vil da bortfalle.

STAVMIKSERENS FUNKSJONER

Med den batteridrevne stavmikseren kan du hakke, lage puré og røre sammen både faste og flytende matvarer.

Stavmikseren (1) leveres med en blandebolle (14) i plast og følgende redskaper:

– Universalkutter (9): standardredskap som kutter og lager puré av de fleste matvarer
– Kutter (10): til hakking av kjøtt og grove grønnsaker og frukter
– Visp (11): til luftig pisking av matvarer, f.eks. kremfløte
– Elteredskap (12): til å røre sammen matvarer med tykk konsistens

Stavmikseren har 3 hastigheter.

Et overbelastningsvern som automatisk slår av stavmikseren aktiveres ved

– overoppheting
– fastkjørt redskap
– kontinuerlig bruk i over 4 min

TA STAVMIKSEREN I BRUK

• Stavmikseren må monteres i en egnet skuff av en fagperson før den tas i bruk. (se "MONTERING OG INNBYGGING").

• Rengjør stavmikseren (1) og tilbehøret for de kommer i berøring med matvarer (se "RENGJØRING").

A Plasser stavmikserens kontaktpunkter mot kontaktstiftene i ladestasjonen (13).

L Når den er riktig plassert, sitter stavmikseren godt festet og lysdiodene i LED-panelet (6) blinker.

• La stavmikseren bli i ladestasjonen til batteriet er helt fulladet (se "LADE BATTERIET"). Ved levering er batteriet delvis ladet.

BRUK

Sette på/bytte redskap

OBS! Fare for personskader.

– Slå av stavmikseren (1) før du setter på eller tar av et redskap.
– Pass på at fingrene ikke berører knappene.
– Bladene på redskapene er meget skarpe! Ikke ta i bladene med bare hendene.

B Når du skal sette på et redskap (9–12), holder du i redskapet med et kjøkkenhåndkle og setter det på drivakselen (3b). Pass på at låsetappen (3a) sitter godt festet i hakket i redskapet (3c).

B Når du skal ta av redskapet, holder du det med et kjøkkenhåndkle og trekker det forsiktig av.

Bruke stavmikseren

OBS! Fare for personskader.

Ikke fjern fastkjørte deler i kutteren med hendene. Bruk en butt gjenstand, som f.eks. en tresleiv.

• Fyll matvarene i blandebollen (14) eller i en beholder med flat bunn. Ikke bruk stavmikseren (1) før den er i beholderen.

Info:

– *Når du bruker blandebollen, må den ikke fylles helt opp. Når stavmikseren brukes, stiger væsken oppover sidene i bollen og det kan sprute av væsken.*
– *Smale, høye beholdere er bedre egnet enn de som er flate og brede.*
– *Vær forsiktig med belagte beholdere slik at belegget ikke skades.*

C For å slå på stavmikseren må du først trykke inn opplåsingsknappen (7), og deretter trykke kort på startknappen (8) innen 2 sekunder.

• Hold opplåsingsknappen inne under bruk.

Stavmikseren går på høyeste hastighet. Lysdiodene i LED-panelet (6) lyser (antallet avhenger av ladestatusen).

Info:
For å beskytte stavmikseren mot overbelastning slår den seg automatisk av ved overopphe-ting, fastkjørte redskap eller etter 4 minutters kontinuerlig bruk. Når den slås av, blinker alle lysdiodene sakte. Deretter kan du slå på stavmikseren og fortsette å bruke den.

• Om ønskelig endrer du hastigheten ved å trykke kort på startknappen.
Hastigheten reduseres.

Info:
Når den laveste hastigheten er nådd, slår stavmikseren seg tilbake på den høyeste hastigheten.

• Du slår av stavmikseren ved å slippe opp opplåsingsknappen.

Vise ladestatus

• Trykk kort på opplåsingsknappen (7).
Ladestatusen angis med antall lysende lysdioder.

RENGJØRING

OBS! Fare for personskader.

– Pass på at fingrene ikke berører knappene.

– Bladene på redskapene er meget skarpe! Ikke ta i bladene med bare hendene.

Rengjør stavmikseren (1) straks etter hver gangs bruk for unngå at lettbedervelige rester setter seg fast:

• Legg stavmikserens blandestav (3) i blandebollen (14) eller i en beholder med varmt vann og oppvaskmiddel.

• Slå på stavmikseren. La den gå en liten stund mens den er i oppvaskvannet.

• Fyll opp blandebollen eller beholderen med klart, rent vann, og la stavmikseren gå en liten sund i skyllevannet.

• For å være sikker på at det ikke sitter igjen noen rester tar du av redskapet (se "Sette på/bytte redskap") og rengjør det separat.

• Tørk eventuelt av motorenheten (2), stavmikserens blandestav og ladestasjonen (13) med en fuktig klut.

MERK! Fare for skade på stavmikseren.

– Bruk aldri skuremidler, aggressive væsker, svamper med ru overflate eller harde børster.

– Stavmikseren egner seg ikke for rengjøring i oppvaskmaskin.

– Ikke la blandestaven (3) bli stående i væske over tid, da det kan føre til misfarging.

• Tørk alle de rengjorte delene.

LADE BATTERIET

Når stavmikseren (1) er slått på, angis batteriets ladestatus av antall lysdioder som lyser i LED-panelet (6). Når batteriet er utladet, blinker lysdiode 1 langsomt.

Info:
Ikke slå på stavmikseren på nytt, når batteriet er utladet. Ellers kan batteriet bli skadet.

A Plasser stavmikserens kontaktpunkter mot kontaktstiftene i ladestasjonen (13).
L Når den er riktig plassert, sitter stavmikseren godt festet og lysdiodene i LED-panelet (6) blinker. Ladestatusen angis med antall blinkende lysdioder.

Når alle lysdiodene har slukket, er batteriet fulladet.

OPPBEVARING

Oppbevar apparatet utilgjengelig for barn. Lad opp batteriet til fulladet hvis du skal legge vekk mikseren og ikke bruke den på ei stund (se "LADE BATTERIET"). Ellers kan batteriet bli skadet.

L Redskapene kan oppbevares på plassene sine i ladestasjonen.

BYTTE BATTERIET

OBS! Fare for personskader.
Pass på at fingrene ikke berører knappene.

Hvis lysdiode 1 blinker et kort øyeblikk, er batteriet defekt (se "Oversikt LED-panel (6)") og må byttes:

• Ta stavmikseren (1) ut av ladestasjonen (13).

D Løsne de 3 skruene på batteridekselet (5) og ta det av.

E Dra ut batteriet med et kraftig tak i stroppen (16).

F Sett inn det nye batteriet sammen med stroppen. Pass på at pluggen(17) settes godt på plass i kontakten på stavmikseren. Trykk litt hardt for å få den på plass.

• Legg stroppen slik at den er tilgjengelig.

G Sett på batteridekselet. Pass på at haken på batteridekselet plasseres nøyaktig i hakket på stavmikseren.

• Fest dekselet med de 3 skruene.

• La stavmikseren bli i ladestasjonen til batteriet er helt fulladet (se "LADE BATTERIET"). Ved levering er batteriet delvis ladet.

KASSERING



Dette produktet må ikke kasseres sammen med vanlig husholdningsavfall etter endt levetid. Det skal leveres inn til oppsamlingssted/kommunalt mottak for gjenvinning av elektriske og elektroniske apparater. Symbolet på produktet, bruksanvisningen eller emballasjen gir informasjon om dette.

Materialene kan gjenvinnes i henhold til merkingen. Med gjenvinning, gjenbruk av materialene eller andre former for nyttiggjøring av kasserte apparater, yter du et viktig bidrag for å verne miljøet.

Innhent informasjon om avhending hos de lokale myndigheter.

Kaste stavmikseren

• Ta ut batteriet (se "BYTTE BATTERIET")

• Stavmikseren må kastes i henhold til gjeldende regelverk.

• Selv batterier som er helt utladet, inneholder en viss restenergi. For å unngå en kortslutning må du isolere batteripolene, f.eks. med isoleringstape.

• Kast det gamle batteriet i samsvar med lokale og nasjonale bestemmelser, og lever det på et batterideponi.

DET EUROPEISKE KJEMIKALIEREGELVERKET (REACH)

Se: www.ritterwerk.de

SERVICE, REPARASJONER OG RESERVEDELER

Kontakt din lokale kundeservice for service, reparasjoner og reservedeler.
Se: www.ritterwerk.de

TEKNISKE DATA

Apparatet oppfyller CE-forskriftene.

Nettspenning/effekt:
Se typeskiltene (4a og 4b) på de aktuelle delene.

GARANTI

ritter gir en 2-årig produsentgaranti på denne stavmikseren, regnet fra kjøpsdato og i henhold til EUs garantiregler. Ved garantikrav eller assistanse fra kundeservice må stavmikseren alltid sendes til kundeservice i det aktuelle landet.

MONTERING OG INNBYGGING

Se godt på illustrasjonene (**I til L**) på omslagssidene foran og bak.

Du finner mer informasjon om innbygging på www.ritterwerk.de/installation-notes.

Sikkerhetsbestemmelser

Det er viktig å overholde sikkerhetsbestemmelsene under for å unngå personskader eller at apparatet ødelegges:

– Det er viktig at monteringen utføres av en fagperson. ritterwerk fraskriver seg ethvert ansvar for konsekvenser av ikke forskriftsmessig eller utilstrekkelig montering.
– Strømledningen må legges slik at den ikke kommer i klem, og den må løpe fritt fra monteringsenheten og fram til underskapet hvor stikkontakten monteres.
– Trekk adapterstøpselet ut av stikkontakten før montering.

I Plassbehov ved innbygging

De oppgitte målene er minimumsmål.

– Klaring bredde skuff: min. 145 mm
– Klaring skuffebunn og tverrstag: min. 75 mm
– Klaring mellom forkant benkplate og innvendig kant på uttrekt skuffefront: min. 400 mm
– Dybde på skuff: min. 434 mm
– Apparatets bredde: 138 mm

Skuffebunnen må være minst 10 mm tykk.

Stikkontakt

Info:
Det må være montert en stikkontakt (i samsvar med VDE/DIN 49440, OVE, SEV) i samme høyde som skuffen, bak eller på selve bakveggen i møbelet.

Koblingen mellom stikkontakten og strømledningen må ligge under det bakre tverrstaget eller eventuelt under benkplaten, og så høyt oppe i det bakre hjørnet på underskapet som mulig.

Det skal være mulig å skyve skuffen helt inn når adapterstøpselet står i.

Adapterstøpselet må være lett tilgjengelig slik at apparatet kan gjøres strømløst ved behov, f.eks. ved rengjøring.

I Leveranse for montering

18	Monteringsplate
19	Kabelgjennomføring
20	Selvklebende ledningskanal
–	4 stjerneskruer med senkehode (PZ 3,5 x 12)

Montere stavmikseren

K Forbor med et 1 mm bor der hvor du vil plassere monteringsplaten (18).

• Skru fast monteringsplaten med de medfølgende skruene.

• Plasser ladestasjonen (13) på monteringsplaten.

K Bor et hull i bakveggen på skuffen med et metallbor (diameter12 mm). Pass på at ledningen kan legges parallelt med sideveggen på skuffen fra ladestasjonen og fram til hullet.

• Fest kabelgjennomføringen (19) i borehullet på bakveggen til skuffen.

• Kutt av ledningskanalen (20) til passende lengde og lim den fast til skuffebunnen.

• Sett inn adapterstøpselet (15) i stikkontakten.

• Før inn strømledningen bakfra gjennom kabelgjennomføringen og plugg den inn i ladestasjonen.

• Legg ledningen i ledningskanalen og lukk den.

• Bind sammen resten av strømledningen ved adapterstøpselet.

A Plasser stavmikserens (1) kontaktpunkter mot kontaktstiftene i ladestasjonen.

L Når den er riktig plassert, sitter stavmikseren godt festet og lysdiodene i LED-panelet (6) blinker.

OGÓLNE WSKAZÓWKI DOTYCZĄCE BEZPIECZEŃSTWA

Aby uniknąć obrażeń ciała oraz uszkodzeń urządzenia, należy koniecznie przestrzegać następujących wskazówek dotyczących bezpieczeństwa.

- Blendera można używać tylko w gospodarstwach domowych; nie wolno używać go do celów komercyjnych.
- Montaż (patrz str. 73) dozwolony jest wyłącznie przez wykwalifikowany personel. Firma ritterwerk nie ponosi odpowiedzialności za konsekwencje niezgodnego z instrukcją lub nieprawidłowego montażu.
- Pracę z blenderem można rozpocząć dopiero wtedy, gdy jest on prawidłowo zamontowany.
- Przewód zasilacza sieciowego musi być poprowadzony tak, aby nie został zakleszczony i aby swobodnie przechodził bezpośrednio z systemu zabudowy do gniazda zasilającego, które powinno zostać zamontowane w szafce poniżej.
- Przewód zasilacza sieciowego należy tak poprowadzić, aby nie stykał się z gorącymi powierzchniami ani powierzchniami mającymi ostre krawędzie. Nie należy go załamywać ani owijać wokół urządzenia. Zwrócić uwagę, aby przewód zasilacza sieciowego nie zwisał poza krawędź powierzchni roboczej.
- Podzespół silnika (2) blendera, stacja ładująca (13) i zasilacz sieciowy z wtyczką (15) nie mogą mieć styczności z wysoką temperaturą, ogniem, wilgocią i brudem.
- Nasadka miksująca (3) nie może mieć styczności z wysoką temperaturą, ogniem ani brudem.
- Zasilacz sieciowy z wtyczką należy podłączać wyłącznie do źródła napięcia zmiennego zgodnego z informacjami zamieszczonymi na jego tabliczce znamionowej.
- Należy używać wyłącznie dostarczonej stacji ładującej, dostarczonego zasilacza sieciowego i dostarczonych akcesoriów. Urządzenie wolno eksploatować jedynie z orygi-

nalnymi częściami i akcesoriami.

- Urządzenie nie może być używane przez dzieci. Dzieci nie mogą mieć dostępu do urządzenia ani kabla przyłączeniowego.
- Urządzenie może być używane przez osoby o ograniczonych umiejętnościach fizycznych, sensorycznych lub mentalnych bądź osoby z brakiem doświadczenia i wiedzy, jeśli mają one zapewniony nadzór lub zostały poinstruowane w zakresie bezpiecznego używania urządzenia i rozumieją zagrożenia związane z jego używaniem.
- Dzieci nie mogą bawić się urządzeniem.
- Blendera wolno używać dopiero po włożeniu go do pojemnika z płaskim dnem.
- Nie wolno zanurzać blendera w rozdrabniane produkty dalej niż do miejsca połączenia nasadki miksującej z podzespołem silnika.
- Nie wolno pozostawiać pracującego urządzenia bez nadzoru.
- Nie wolno zanurzać całego blendera, stacji ładującej ani zasilacza sieciowego z wtyczką w wodzie lub innych płynach. Nie wolno wystawiać urządzenia na deszcz ani w inny sposób narażać go na działanie wilgoci. Jeżeli urządzenie wpadnie do wody, najpierw należy wyciągnąć zasilacz sieciowy z wtyczką z gniazda sieciowego i dopiero potem wyjąć elementy urządzenia z wody. Przed ponownym uruchomieniem urządzenia zlecić jego kontrolę w autoryzowanym punkcie serwisowym.
- Nie dotykać urządzenia wilgotnymi rękami. Nie używać urządzenia, stojąc na wilgotnym lub mokrym podłożu bądź jeżeli urządzenie jest wilgotne albo mokre. Nie używać urządzenia na zewnątrz pomieszczeń.
- Nie wolno myć blendera i stacji ładującej w zmywarce do naczyń.
- W trakcie pracy blendera nie wolno pod żadnym pozorem dotykać końcówek ani wkładać w blender żadnych przedmiotów.

Niebezpieczeństwo obrażeń

– W przypadku zakłóceń w pracy stacji ładującej zawsze trzeba wyciągnąć zasilacz sieciowy z wtyczką z gniazda sieciowego. Należy ciągnąć za wtyczkę, nie za przewód.
– Aby uniknąć zagrożeń w przypadku stwierdzenia uszkodzeń elementów urządzenia, należy je natychmiast wyłączyć. Przed ponownym uruchomieniem urządzenia zlecić jego kontrolę w autoryzowanym punkcie serwisowym.
– Jeżeli zasilacz sieciowy z wtyczką albo jego przewód zostaną uszkodzone, konieczna jest wymiana na nowy zasilacz sieciowy z wtyczką, dostępny u producenta albo w jego krajowym dziale obsługi klienta.
– Przy czyszczeniu blendera, zdejmowaniu albo nakładaniu końcówek oraz wymianie akcesoriów i części zapasowych pod żadnym warunkiem nie wolno go włączać. Trzymać palce z daleka od przycisków. Nie dotykać ostrzy końcówek, ponieważ są bardzo ostre.
– Produkty spożywcze mogą w trakcie ich przetwarzania pryskać. W związku z tym w celu uniknięcia oparzeń gorące produkty należy przed obróbką schłodzić.
– Jeżeli blender ma zostać użyty w garnku, należy zdjąć garnek z ognia.
– Należy dbać o to, aby wycięcie w końcówce dokładnie przylegało do trzpienia na wale napędowym. Nie wolno używać luźnych, nieprzylegających dobrze końcówek — należy zastąpić je nowymi.

Zagrożenie wybuchem

– Chronić akumulatory przed wysoką temperaturą i ogniem.

Możliwe wskazania wyświetlacza LED (6)

	Diody LED	Opis
Blender w stacji ładującej	Nie palą się	Akumulator całkowicie naładowany
	Migają pojedynczo od lewej do prawej	Akumulator jest w trakcie ładowania, ostatnia migająca dioda LED wskazuje poziom naładowania
	Wszystkie migają razem	Błąd obsługi (znajdujące się w stacji ładującej urządzenie jest włączone)
Blender poza stacją ładującą	Palą się 1, 2, 3 albo 4 diody LED	Urządzenie jest używane, liczba diod LED wskazuje aktualny poziom naładowania
	Dioda LED 1 miga powoli (1 s świeci/1 s nie świeci)	Akumulator rozładowany
	Dioda LED 1 miga krótko (0,1 s świeci/1 s nie świeci)	Akumulator uszkodzony (patrz „WYMIANA AKUMULATORA“)
	Wszystkie 4 diody LED migają powoli (1 s świeci/1 s nie świeci)	Ochrona przeciwprzeciążeniowa (patrz „OPIS DZIAŁANIA“)

Rozłożyć ilustracje znajdujące się za przednią oraz tylną okładką instrukcji.

Przed uruchomieniem urządzenia należy dokładnie przeczytać instrukcję obsługi. Zachować instrukcję obsługi i w przypadku przekazania urządzenia następnemu użytkownikowi przekazać ją wraz z urządzeniem.

Alternatywnie można również skorzystać z aktualnej instrukcji obsługi, dostępnej na stronie www.ritterwerk.de.

PRZEZNACZENIE

Blender służy do ubijania na purée, rozdrabniania oraz mieszania odpowiednich, powszechnych w gospodarstwach domowych, produktów spożywczych.

Blendera można używać tylko w gospodarstwach domowych; nie wolno używać go do celów komercyjnych.

Użycie niezgodne z przeznaczeniem lub niewłaściwa obsługa mogą spowodować poważne zranienia lub uszkodzenie blendera. W konsekwencji wygasają wszelkie prawa z tytułu gwarancji i rękojmi.

OPIS DZIAŁANIA

Za pomocą zasilanego akumulatorowo blendera można ubijać na purée, rozdrabniać oraz mieszać płynne i stałe produkty spożywcze.

Blender (1) jest wyposażony w kubek do miksowania (14) z tworzywa sztucznego i poniższe końcówki:

– nóż uniwersalny (9): standardowa końcówka do rozdrabniania i ubijania na purée większości produktów spożywczych,
– nóż tnący (10): do rozdrabniania mięsa i włóknistych owoców oraz warzyw,
– końcówka do ubijania (11): do ubijania produktów spożywczych (np. śmietany) na puszystą masę,
– końcówka do mieszania (12): do produktów o konsystencji gęstego kremu.

Blender ma 3 prędkości pracy.

Ochrona przeciwprzeciążeniowa z automatycznym wyłącznikiem bezpieczeństwa jest uruchamiana w przypadku:

– przegrzania,
– zablokowania się noża,
– pracy ciągłej powyżej 4 minut.

URUCHOMIENIE

• Przed pierwszym uruchomieniem urządzenia należy zlecić specjaliście zamontowanie go w odpowiedniej szufladzie (patrz „MONTAŻ i ZABUDOWA”).

• Oczyścić blender (1) i akcesoria przed kontaktem z produktami spożywczymi (patrz „CZYSZCZENIE”).

A Położyć blender powierzchniami stykowymi na trzpieniach stykowych stacji ładującej (13).
L W prawidłowej pozycji blender jest wyczuwalnie zablokowany, a diody LED wyświetlacza LED (6) migają.

• Blender pozostawić w stacji ładowania do pełnego naładowania akumulatora (patrz „CZYSZCZENIE”). W chwili dostawy akumulator jest naładowany jedynie częściowo.

UŻYTKOWANIE

Nakładanie/wymiana końcówki

UWAGA, niebezpieczeństwo zranienia:

– Przed nakładaniem albo zdejmowaniem końcówek wyłączyć blender (1).
– Trzymać palce z daleka od przycisków.
– Ostrza końcówek są bardzo ostre! Nie wolno chwytać ich gołymi rękami.

B W celu nałożenia należy uchwycić odpowiednią końcówkę (9–12) przez ścierkę do naczyń i nałożyć ją na wał napędowy (3b).
Należy zwrócić uwagę na to, aby trzpień (3a) był mocno osadzony w wycięciu końcówki (3c).

B Aby zdjąć końcówkę, należy uchwycić ją przez ścierkę do naczyń i ostrożnie ściągnąć.

Używanie blendera

UWAGA, niebezpieczeństwo zranienia:

Cząstek, które zablokowały się w nożu, nie wolno usuwać palcami! Używać do tego celu tępego przedmiotu (np. drewnianego trzonka).

• Włożyć produkty spożywcze do kubka do miksowania (14) albo naczynia o płaskim dnie. Blendera (1) wolno używać dopiero po włożeniu go do pojemnika.

Informacja:

– *Nie napełniać całkowicie kubka do miksowania, gdy jest w użyciu. W trakcie miksowania znajdujący się w naczyniu płyn unosi się po jego ściankach i może wyprysnąć na zewnątrz.*
– *Wąskie, wysokie naczynia sprawdzą się lepiej niż płaskie i szerokie.*
– *W przypadku naczyń powlekanych należy uważać, aby nie uszkodzić powłok.*

C W celu włączenia wcisnąć i przytrzymać przycisk zwalniania blokady (7) i w ciągu 2 sekund wcisnąć na krótko przycisk włączania (8).

• Przytrzymywać przycisk zwalniania blokady wciśnięty podczas pracy urządzenia.

Blender będzie teraz pracował z maksymalną prędkością.
Diody LED wyświetlacza LED (6) świecą się (liczba jest zależna od aktualnego stanu naładowania).

Informacja:
W celu ochrony przed przeciążeniem blender wyłączy się automatycznie przy przegrzaniu, blokadzie noża oraz pracy ciągłej powyżej 4 minut. Po wyłączeniu wszystkie diody LED powoli migają. Można ponownie włączyć blender i dalej go używać.

• W razie potrzeby można zmienić prędkość pracy: w tym celu krótko nacisnąć przycisk włączania.
Prędkość się zmniejszy.

Informacja:
Po pracy na najwolniejszym poziomie prędkości blender przejdzie do najszybszego.

• Aby wyłączyć urządzenie, należy puścić przycisk zwalniania blokady.

Wyświetlanie stanu naładowania

• Nacisnąć krótko przycisk zwalniania blokady (7).
Liczba palących się diod LED wskazuje poziom naładowania.

CZYSZCZENIE

UWAGA, niebezpieczeństwo zranienia:

– Trzymać palce z daleka od przycisków.

– Ostrza końcówek są bardzo ostre! Nie wolno chwytać ich gołymi rękami.

Aby nie doszło do trwałego osadzenia się psujących się resztek, należy dokładnie czyścić blender (1) bezpośrednio po każdym użyciu:

• Należy zanurzyć nasadkę miksującą (3) blendera w kubku do miksowania (14) albo innym naczyniu z ciepłą wodą i płynem do mycia naczyń.

• Włączyć blender. Trzymać obracającą się końcówkę przez chwilę w roztworze płynu do mycia naczyń.

• Napełnić kubek do miksowania albo naczynie czystą wodą, włożyć do niej końcówkę, włączyć blender i trzymać w niej przez chwilę obracającą się końcówkę.

• Dla upewnienia się, że nie osadziły się resztki, zdjąć końcówkę (patrz „Nakładanie/wymiana końcówki") i ją umyć.

• W razie potrzeby przetrzeć wilgotną ściereczką podzespół silnika (2), nasadkę miksującą blendera oraz stację ładującą (13).

WSKAZÓWKA, niebezpieczeństwo uszkodzenia blendera:

– Nie wolno stosować środków do czyszczenia z drobinkami szorującymi, szorstkich gąbek ani twardych szczotek.

– Blender nie jest przystosowany do mycia w zmywarkach do naczyń.

– Nie należy przetrzymywać nasadki miksującej (3) przez dłuższy czas w płynach, może to bowiem doprowadzić do jej przebarwienia.

• Osuszyć wszystkie umyte elementy.

ŁADOWANIE AKUMULATORA

Jeżeli blender (1) jest włączony, liczba zapalonych diod LED na wyświetlaczu LED (6) wskazuje poziom naładowania blendera. Jeżeli akumulator jest wyładowany, dioda LED 1 miga powoli.

Informacja:
Jeżeli akumulator jest wyładowany, nie należy włączać blendera. Akumulator mógłby zostać uszkodzony.

A Położyć blender powierzchniami stykowymi na trzpieniach stykowych stacji ładującej (13).
L W prawidłowej pozycji blender jest wyczuwalnie zablokowany, a diody LED wyświetlacza LED (6) migają. Liczba migających diod LED wskazuje poziom naładowania.

Gdy akumulator zostanie całkowicie naładowany, wszystkie diody LED zgasną.

PRZECHOWYWANIE

Urządzenie wraz z akcesoriami należy przechowywać w miejscu niedostępnym dla dzieci. Przed dłuższym przechowywaniem urządzenia (bez używania go) należy całkowicie naładować akumulator (patrz „ŁADOWANIE AKUMULATORA"). Akumulator mógłby zostać uszkodzony.

L Końcówki można przechowywać w przewidzianych do tego celu miejscach w stacji ładującej.

WYMIANA AKUMULATORA

UWAGA, niebezpieczeństwo zranienia:
Trzymać palce z daleka od przycisków.

Jeżeli dioda LED 1 na krótko zabłyśnie, akumulator jest uszkodzony (patrz „Możliwe wskazania wyświetlacza LED (6)") i należy go wymienić:

- Wyjąć blender (1) ze stacji ładującej (13).

D Odkręcić 3 wkręty na pokrywie akumulatora (5) i go zdjąć.

E Wyciągnąć akumulator za pomocą silnego pociągnięcia za pętlę (16).

F Włożyć nowy akumulator razem z pętlą. Upewnić się przy tym, że wtyczka (17) została całkowicie włożona w przewidziane do tego celu wycięcia w blenderze. Wymaga to nieco siły.

- Pętlę schować tak, aby była dostępna w razie potrzeby.

G Nałożyć pokrywę akumulatora. Zadbać o to, aby nosek pokrywy akumulatora znalazł się dokładnie w przeznaczonym dla niego wycięciu na blenderze.

- Wkręcić 3 wkręty mocujące pokrywę.
- Blender pozostawić w stacji ładowania do pełnego naładowania akumulatora (patrz „CZYSZCZENIE"). W chwili dostawy akumulator jest naładowany jedynie częściowo.

UTYLIZACJA



Zużytego produktu nie utylizować wraz z typowymi odpadami domowymi. Należy oddać go do punktu zbiórki urządzeń elektrycznych i elektronicznych przeznaczonych do recyklingu. Wskazuje na to symbol umieszczony na produkcie, w instrukcji obsługi lub na opakowaniu.

Materiały nadają się do wtórnego wykorzystania wg ich oznakowania. Wtórne wykorzystanie, odzyskiwanie materiałów lub inna forma wykorzystania starych urządzeń znacząco przyczynia się do ochrony naszego środowiska.

Informacje o odpowiednich miejscach utylizacji można uzyskać w urzędach gminy.

Utylizacja blendera

- Należy wyjąć akumulator (patrz „WYMIANA AKUMULATORA")
- Blender należy zutylizować zgodnie z przepisami.
- Nawet całkowicie rozładowane akumulatory zawierają energię resztkową. Dla uniknięcia zwarcia należy zaizolować bieguny np. taśmą izolacyjną.
- Stary akumulator należy zutylizować zgodnie z przepisami krajowymi i lokalnymi i oddać go do punktu zbiórki baterii.

ROZPORZĄDZENIE REACH

Patrz: www.ritterwerk.de

SERWIS, NAPRAWA i CZĘŚCI ZAMIENNE

W sprawach związanych z serwisem, naprawami i częściami zamiennymi należy skontaktować się z miejscowym punktem obsługi klienta.
Patrz: www.ritterwerk.de

DANE TECHNICZNE

Urządzenie spełnia wymagania CE.

Napięcie sieciowe/pobór mocy: patrz tabliczki znamionowe (4a i 4b) na odpowiednich elementach urządzenia

GWARANCJA

Na niniejszy blender ritter udzielamy 2-letniej gwarancji producenta. Okres gwarancji liczony jest od daty zakupu zgodnie z dyrektywami UE dotyczącymi rękojmi. W przypadku roszczeń gwarancyjnych lub świadczeń związanych z obsługą klienta blender należy zawsze wysłać do krajowego punktu obsługi klienta.

MONTAŻ i ZABUDOWA

Porównać także ilustracje (**od I do L**) znajdujące się za przednią oraz tylną okładką instrukcji.

Więcej informacji na temat zabudowy można znaleźć na stronie: www.ritterwerk.de/installation-notes.

Wskazówki dotyczące bezpieczeństwa

Aby uniknąć obrażeń ciała oraz uszkodzeń urządzenia, należy koniecznie przestrzegać następujących wskazówek dotyczących bezpieczeństwa.

– Wyłącznie wykwalifikowany personel może wykonywać montaż. Firma ritterwerk nie ponosi odpowiedzialności za konsekwencje niezgodnego z instrukcją oraz/lub nieprawidłowego montażu.
– Przewód zasilacza sieciowego musi być poprowadzony tak, aby nie został zakleszczony i aby swobodnie przechodził bezpośrednio z systemu zabudowy do gniazda zasilającego, które powinno zostać zamontowane w szafce poniżej.
– Przed przystąpieniem do montażu należy wyciągnąć zasilacz sieciowy z gniazda sieciowego.

I Warunki zabudowy

Poniższe dane są wartościami minimalnymi.

– Szerokość szuflady w świetle: min. 145 mm
– Wysokość w świetle liczona od dna szuflady do belki poprzecznej: min. 75 mm
– Powierzchnia wysunięcia liczona od przedniej krawędzi blatu roboczego do wewnętrznej krawędzi frontu szuflady: min. 400 mm
– Głębokość szuflady: min. 434 mm
– Szerokość urządzenia: 138 mm

Dno szuflady powinno mieć grubość co najmniej 10 mm.

Wybór gniazda sieciowego

Informacja:
Gniazdo sieciowe (zgodnie z przepisami VDE/DIN 49440, ÖVE, SEV) musi znajdować się na wysokości szuflady na ściance tylnej lub za ścianką tylną.

Podłączenie przewodu zasilającego do gniazda sieciowego powinno znajdować się poniżej tylnej listwy poprzecznej lub ścianki górnej, możliwie jak najwyżej w tylnym narożniku dolnej szafki.

Gdy zasilacz sieciowy jest podłączony do gniazda sieciowego, szuflada musi dać się całkowicie wsunąć.

Zasilacz sieciowy musi być łatwo dostępny dla użytkownika na potrzeby odłączenia urządzenia od zasilania w razie potrzeby (np. przy czyszczeniu).

I Zawartość opakowania elementów montażowych

18	Płytka montażowa
19	Przelotka
20	Listwa ochronna na przewód kablowy z taśmą samoprzylepną
–	4 wkręty z łbami wpuszczanymi (gniazdo krzyżakowe, PZ 3,5 x 12)

Montaż blendera

K Wiertłem 1 mm nawiercić miejsca montażu płytki montażowej (18).

• Przykręcić płytkę montażową za pomocą dołączonych wkrętów.

• Zatrzasnąć stację ładującą (13) na płytce montażowej.

K Za pomocą wiertła do metalu (średnica 12 mm) wywiercić w tylnej ściance szuflady otwór. Zrobić to tak, aby przewód można było przeprowadzić od stacji ładującej do otworu równolegle do bocznej ścianki szuflady.

• W otwór w tylnej ściance szuflady włożyć przelotkę (19).

• Skrócić listwę ochronną na przewód kablowy (20) do koniecznej długości i przykleić ją do dna szuflady.

• Włożyć zasilacz sieciowy (15) do gniazda sieciowego.

• Przeprowadzić przewód zasilacza sieciowego od tyłu przez przelotkę i wetknąć go do stacji ładującej.

• Włożyć przewód zasilacza sieciowego w listwę ochronną i ją zamknąć.

• Nadmiar przewodu zasilacza sieciowego przywiązać do zasilacza.

A Położyć blender (1) na stacji ładującej tak, aby powierzchnie stykowe na jego obudowie miały kontakt ze stykami palcowymi stacji ładującej.

L W prawidłowej pozycji blender jest wyczuwalnie zablokowany, a diody LED wyświetlacza LED (6) migają.

ОБЩИЕ УКАЗАНИЯ ПО БЕЗОПАСНОСТИ

Чтобы избежать травм или повреждения устройства, обратите внимание на следующие указания по безопасности:

- Используйте погружной блендер только в домашнем хозяйстве, а не в промышленном производстве.
- Скрытый монтаж (см. стр. 81) в любом случае должен проводиться специальным персоналом. Компания ritterwerk не несет ответственности в случае неправомерного или ненадлежащего монтажа.
- Работайте с погружным блендером только тогда, когда он надежно установлен.
- Сетевой шнур должен быть проложен таким образом, чтобы исключить его зажатие, и проведен непосредственно от встраиваемой системы к розетке, устанавливаемой в нижнем шкафу.
- Укладывайте сетевой шнур так, чтобы он не соприкасался с горячими предметами или предметами с острыми краями. Не перегибайте сетевой шнур и не наматывайте его на устройство. Не допускайте свисания сетевого шнура с края рабочей поверхности.
- Блок электродвигателя (2) погружного блендера, зарядную станцию (13) и блок питания (15) запрещается подвергать воздействию высоких температур, огня, влаги и загрязнений.
- Запрещается подвергать стержень блендера (3) воздействию высоких температур, огня и загрязнений.
- Блок питания разрешается подключать только к подходящему источнику питания переменного тока, соответствующему сведениям, приведенным на маркировке.

– Используйте только входящие в комплект зарядную станцию, блок питания и принадлежности. Эксплуатация устройства разрешена только с оригинальными компонентами и принадлежностями.
– Использование этого устройства детьми запрещено. Устройство и его сетевой шнур не должны быть доступны детям.
– Это устройство может использоваться лицами с ограниченными физическими, сенсорными или умственными способностями или недостаточным опытом и (или) знаниями, если они действую под надзором или были проинформированы о методах безопасного применения и понимают возникающие вследствие этого опасности.
– Не разрешается давать детям играть с устройством.
– Используйте погружной блендер только в том случае, если он находится в емкости с плоским дном.
– Запрещается опускать погружной блендер в смешиваемый продукт ниже места соединения стержня блендера и блока электродвигателя.
– Запрещается оставлять устройство во время его работы без присмотра.
– Категорически запрещается опускать в воду или другие жидкости весь погружной блендер, зарядную станцию или блок питания. Категорически запрещается подвергать устройство воздействию дождя или другой влажной среды. Если устройство все же попало в воду, выньте блок питания зарядной станции из розетки и только потом вытащите компоненты устройства из воды. После этого необходимо проверить устройство в сервисном центре перед его последующим использованием.

– Не используйте устройство, если у вас влажные руки. Не используйте устройство при большой влажности или если вы стоите на влажном полу. Не используйте устройство на открытом воздухе.
– Запрещается мыть погружной блендер и зарядную станцию в посудомоечной машине.
– Категорически запрещается касаться насадок при работе погружного блендера и вставлять любые предметы в работающий блендер.

Опасность травмы

– Всегда вынимайте блок питания из розетки при любых неполадках зарядной станции. Держитесь при этом за вилку, а не за шнур.
– Во избежание опасных ситуаций запрещается использовать устройство в случае повреждения его компонентов. После этого необходимо проверить устройство в сервисном центре перед его последующим использованием.
– Если повреждены блок питания или соединительный шнур, его необходимо заменить оригинальным блоком питания, который можно приобрести у производителя или в его национальной сервисной сети.
– Категорически запрещается включать погружной блендер во время мытья, снятия или установки насадок, а также при замене принадлежностей и запасных частей. В этом случае пальцы должны находиться далеко от кнопок. Не касайтесь лезвий насадок, так как они очень острые.
– Пищевые продукты могут разбрызгиваться во время обработки блендером. Поэтому во избежание ожогов дайте горячим продуктам остыть перед обработкой.
– При использовании блендера в кастрюле снимите ее с плиты.

– Проследите за тем, чтобы штифт приводного вала полностью вошел в вырез насадок. Запрещается использовать насадки с плохим или ослабленным креплением, их необходимо заменить.

Опасность взрыва

– Не подвергайте аккумуляторы воздействию высоких температур и огня.

Сигналы светодиодного индикатора (6)

	Светодиоды	Описание
Блендер в зарядной станции	не горят	Аккумулятор полностью заряжен
	мигают по одному слева направо	Аккумулятор заряжается, последний мигающий светодиод указывает на уровень заряда
	мигают все вместе	Ошибка управления (устройство включено в зарядной станции)
Блендер не в зарядной станции	горят 1, 2, 3 или 4 светодиода	Устройство используется, количество светодиодов указывает на текущий уровень заряда
	медленно мигает светодиод 1 (1 с горит/1 с не горит)	Аккумулятор разряжен
	быстро мигает светодиод 1 (0,1 с горит/0,1 с не горит)	Аккумулятор неисправен (см. раздел «ЗАМЕНА АККУМУЛЯТОРА»)
	медленно мигают все 4 светодиода (1 с горят/1 с не горят)	Защита от перегрузки (см. раздел «ФУНКЦИОНАЛЬНОЕ ОПИСАНИЕ»)

Откройте изображения на первой и последней странице брошюры.

Прочитайте руководство перед первым использованием устройства. Сохраните руководство по эксплуатации и отдайте его при передаче устройства.

Данное руководство по использованию также доступно на сайте www.ritterwerk.de.

НАЗНАЧЕНИЕ

Погружной блендер предназначен для приготовления пюре, измельчения или смешивания подходящих пищевых продуктов в домашнем хозяйстве.

Используйте погружной блендер только в домашнем хозяйстве, а не в промышленном производстве.

Использование устройства не по назначению или неверное обслуживание может привести к тяжелым травмам или повреждению погружного блендера. В этом случае исключаются все гарантийные требования и материальная ответственность.

ФУНКЦИОНАЛЬНОЕ ОПИСАНИЕ

Аккумуляторный погружной блендер может использоваться для приготовления пюре, измельчения и смешивания твердых и жидких пищевых продуктов.

В комплект блендера (1) входит пластмассовый стакан для смешивания (14) и следующие насадки:

– универсальный нож (9), стандартная насадка для измельчения большинства пищевых продуктов и приготовления пюре из них;
– S-образный нож (10) для измельчения мяса и волокнистых овощей и фруктов;
– насадка для взбивания (11), используемая для приготовления воздушных взбитых пищевых продуктов (например, сливок);
– насадка для смешивания (12), используемая для приготовления густых кремообразных блюд.

Погружной блендер имеет 3 уровня скорости.

Защита от перегрузки с автоматическим предохранительным отключением автоматически срабатывает при:

– перегреве;
– блокировке ножа;
– длительности работы более 4 мин.

ПЕРВОЕ ИСПОЛЬЗОВАНИЕ

• Привлеките специалиста для монтажа устройства в подходящем выдвижном ящике перед первым запуском (см. раздел «СБОРКА И УСТАНОВКА»).

• Очистите блендер (1) и принадлежности перед их контактом с пищевыми продуктами (см. раздел «ОЧИСТКА»).

A Положите миксер контактными пластинами на контактные штифты зарядной станции (13).

L В правильном положении миксер фиксируется и начинают мигать светодиоды светодиодного индикатора (6).

• Оставьте блендер на зарядной станции до полной зарядки аккумулятора (см. раздел «ЗАРЯДКА АККУМУЛЯТОРА»).

Аккумулятор частично заряжен уже при поставке.

ИСПОЛЬЗОВАНИЕ

Установка и замена насадки

ОСТОРОЖНО, опасность травмы:

– Выключите погружной блендер (1) перед установкой или снятием насадок.
– Пальцы должны находиться далеко от кнопок.
– Лезвия насадок очень острые! Не беритесь за лезвия голыми руками.

B Для установки возьмите требуемую насадку (9–12) через кухонное полотенце и установите ее на приводной вал (3b).

Проследите за тем, чтобы штифт (3a) плотно вошел в вырез насадки (3c).

B Для снятия возьмитесь за насадку через кухонное полотенце и осторожно снимите ее.

Использование погружного блендера

ОСТОРОЖНО, опасность травмы:

Не убирайте руками части продуктов, заблокировавшие нож! Используйте для этого какой-либо тупой предмет (например, деревянную ручку).

• Заполняйте продуктами стакан для смешивания (14) или емкость с плоским дном. Включайте погружной блендер (1) только тогда, когда он находится в емкости.

Информация.

– *При использовании стакана для смешивания не заполняйте его полностью. Во время смешивания жидкость поднимается по стенкам и может разбрызгиваться.*

– *Для смешивания лучше подходят узкие и высокие емкости, чем плоские и широкие.*
– *В случае емкостей с покрытием проследите за тем, чтобы не повредить это покрытие.*

C Для включения удерживайте нажатой кнопку разблокировки (7) и коротко нажмите в течение 2 секунд выключатель (8).

• Во время работы удерживайте нажатой кнопку разблокировки.

Блендер работает с максимальным уровнем скорости. Загораются светодиоды индикатора (6) (их количество зависит от текущего уровня заряда аккумулятора).

Информация.
Чтобы защитить блендер от перегрузки, он автоматически выключается в случае перегрева, блокировки ножа и через 4 минуты непрерывной работы. После выключения все светодиоды медленно мигают. Затем блендер можно снова включить и использовать по назначению.

• При необходимости измените скорость. Коротко нажмите для этого выключатель. Скорость изменяется.

Информация.
После самой медленной скорости блендер опять переключается на самую быструю.

• Для выключения отпустите кнопку разблокировки.

Индикация уровня заряда

• Кратко нажмите кнопку разблокирования (7). Количество загоревшихся светодиодов указывает на уровень заряда.

ОЧИСТКА

ОСТОРОЖНО, опасность травмы:

– Пальцы должны находиться далеко от кнопок.
– Лезвия насадок очень острые! Не беритесь за лезвия голыми руками.

Чтобы на блендере (1) не оставались скоропортящиеся остатки, тщательно очищайте его сразу после каждого использования:

• Опустите стержень (3) блендера в стакан для смешивания (14) или емкость с теплой водой и моющим средством.

• Включите блендер. Дайте ему небольшое время поработать в растворе моющего средства.

• Заполните стакан для смешивания или емкость прозрачной чистой воды и дайте блендеру небольшое время поработать в воде.

• Чтобы гарантировать отсутствие остатков, снимите насадку (см. раздел «Установка и замена насадки») и очистите ее.

• При необходимости протрите влажной тканевой салфеткой блок электродвигателя (2), стержень блендера, а также зарядную станцию (13).

УКАЗАНИЕ, опасность повреждения погружного блендера:

– Не используйте абразивные материалы, агрессивные жидкости, губки с шероховатыми поверхностями или жесткие щетки.
– Блендер не подходит для мытья в посудомоечной машине.
– Не оставляйте стержень блендера (3) на долгое время в жидкости, так как в ином случае возможно изменение его цвета.

• Просушите все вымытые детали.

ЗАРЯДКА АККУМУЛЯТОРА

Если блендер (1) включен, количество горящих светодиодов на светодиодном индикаторе (6) сигнализирует об уровне заряда блендера. Если аккумулятор разряжен, медленно мигает светодиод 1.

Информация.
Не включайте блендер, если аккумулятор разряжен. Иначе возможно повреждение аккумулятора.

A Положите миксер контактными пластинами на контактные штифты зарядной станции (13).

L В правильном положении миксер фиксируется и начинают мигать светодиоды светодиодного индикатора (6). Количество мигающих светодиодов указывает на уровень заряда.

Аккумулятор заряжен полностью, если погасли все светодиоды.

ХРАНЕНИЕ

Храните устройство и его принадлежности в недоступном для детей месте. В случае длительного хранения устройства (без его использования) сначала полностью зарядите аккумулятор (см. раздел «ЗАРЯДКА АККУМУЛЯТОРА»). Иначе возможно повреждение аккумулятора.

L Насадки можно хранить на соответствующих штырях в зарядной станции.

ЗАМЕНА АККУМУЛЯТОРА

ОСТОРОЖНО, опасность травмы:
Пальцы должны находиться далеко от кнопок.

Если светодиод 1 быстро вспыхивает, это указывает на неисправность аккумулятора (см. раздел «Сигналы светодиодного индикатора (6)») и необходимость его замены.

- Возьмите блендер (1) с зарядной станции (13).

D Открутите 3 винта на крышке аккумулятора (5) и снимите ее.

E Выньте аккумулятор, с усилием потянув за петлю (16).

F Вставьте новый аккумулятор с петлей. При этом убедитесь в том, что штекерный разъем (17) полностью вставлен в соответствующее гнездо на блендере. Для этого требуется определенное усилие.

- Разместите петлю так, чтобы она оставалась доступной.

G Установите крышку аккумулятора. Проследите за тем, чтобы выступ крышки аккумулятора точно вошел в соответствующий вырез на блендере.

- Закрепите крышку 3 винтами.
- Оставьте блендер на зарядной станции до полной зарядки аккумулятора (см. раздел «ЗАРЯДКА АККУМУЛЯТОРА»). Аккумулятор частично заряжен уже при поставке.

УТИЛИЗАЦИЯ



Запрещается утилизировать это изделие в конце его срока службы как обыкновенный домашний мусор. Оно должно быть передано на сборный пункт по переработке электрических и электронных устройств. На это указывает символ на изделии, руководстве по использованию или упаковке.

Материалы являются перерабатываемыми согласно их обозначениям. С помощью повторного использования, материального использования или других способов утилизации старых устройств вносится важный вклад в защиту окружающей среды.

Узнайте в муниципальных органах о местонахождении уполномоченного учреждения по переработке отходов.

Утилизация погружного блендера

- Выньте аккумулятор (см. раздел «ЗАМЕНА АККУМУЛЯТОРА»)
- Надлежащим образом утилизируйте блендер.
- Даже в полностью разряженных аккумуляторах содержится остаточная энергия. Поэтому во избежание короткого замыкания изолируйте клеммы, например, изоляционной лентой.
- Утилизируйте старый аккумулятор согласно местным и государственным предписаниям, сдав его в пункт сбора аккумуляторных батарей.

ПРЕДПИСАНИЕ REACH

См. www.ritterwerk.de

ОБСЛУЖИВАНИЕ, РЕМОНТ И СМЕННЫЕ ДЕТАЛИ

Для сервисного обслуживания, ремонта и приобретения запасных деталей следует обращаться в местную сервисную службу!
См. www.ritterwerk.de

ТЕХНИЧЕСКИЕ ДАННЫЕ

Данное устройство соответствует требованиям к получению маркировки CE.

Сетевое напряжение / потребляемая мощность: см. маркировку (4a и 4b) на соответствующих компонентах устройства

ГАРАНТИЯ

На настоящий погружной блендер компания ritter предоставляет 2-летнюю гарантию производителя с даты покупки и согласно требованиям директив ЕС относительно гарантии.
В случае гарантийных претензий или потребности в услугах сервисной службы необходимо в обязательном порядке отправить погружной блендер в сервисную службу в соответствующей стране.

СБОРКА И УСТАНОВКА

См. также рисунки (**c I по L**) на первой и последней странице обложки.

Дополнительную информацию о монтаже см. также по адресу www.ritterwerk.de/installation-notes.

Указания по безопасности

Чтобы избежать травм или повреждения устройства, обратите внимание на следующие указания по безопасности:

– Установка в любом случае должна проводиться специальным персоналом. Компания ritterwerk не несет ответственности в случае неправомерного и (или) ненадлежащего монтажа.
– Сетевой шнур должен быть проложен таким образом, чтобы исключить его зажатие, и проведен непосредственно от встраиваемой системы к розетке, устанавливаемой в нижнем шкафу.
– Перед установкой выньте блок питания из розетки.

I Условия установки

Следующие указания являются минимальными.

– Полезная ширина выдвижного ящика: мин. 145 мм
– Полезная высота днища выдвижного ящика / поперечины: мин. 75 мм
– Полезный вылет переднего края рабочей поверхности / внутреннего края заглушки выдвижного ящика: мин. 400 мм
– Глубина выдвижного ящика: мин. 434 мм
– Ширина устройства: 138 мм

Днище выдвижного ящика должно быть толщиной не менее 10 мм.

Выбор штепсельной розетки

Информация:
На высоте ящика в самом ящике или за задней стенкой должна иметься встроенная штепсельная розетка (согласно VDE/DIN 49440, ÖVE, SEV).

Соединение между розеткой и сетевым кабелем должно находиться ниже задней поперечины и верхнего края и по возможности наверху в заднем углу тумбочки.

Выдвижной ящик при вставленном блоке питания должен полностью задвигаться.

Блок питания должен быть доступен для пользователя, чтобы при необходимости можно было отключить устройство (например, для чистки) от источника питания.

I Комплект поставки для монтажа

18	Монтажная пластина
19	Проходная втулка
20	Самоклеящийся кабель-канал
–	4 винта с потайной головкой (крестовой шлиц, PZ 3,5 x 12)

Монтаж погружного миксера

K Просверлите отверстия для установки монтажной пластины (18) сверлом диаметром 1 мм.

• Закрепите пластину с помощью прилагаемых винтов.

• Зафиксируйте зарядную станцию (13) на монтажной пластине.

K С помощью сверла по металлу (диаметром 12 мм) просверлите отверстие в задней стенке выдвижного ящика. Проследите за тем, чтобы сетевой шнур проходил от зарядной станции к отверстию параллельно боковой стенке ящика.

• Вставьте проходную втулку (19) в отверстие в задней стенке ящика.

• Укоротите кабельный канал (20) до требуемой длины и приклейте его к днищу выдвижного ящика.

• Вставьте блок питания (15) в розетку.

• Проведите шнур блока питания сзади в проходную втулку и подсоедините его к зарядной станции.

• Уложите шнур зарядной станции в кабельный канал и закройте его.

• Сверните лишний шнур блока питания и закрепите его на блоке питания.

A Положите миксер (1) контактными пластинами на контактные штифты зарядной станции.

L В правильном положении миксер фиксируется и начинают мигать светодиоды светодиодного индикатора (6).

VŠEOBECNÉ BEZPEČNOSTNÉ UPOZORNENIA

Aby sa predišlo zraneniam alebo poškodeniu prístroja, bezpodmienečne dodržujte nasledujúce bezpečnostné pokyny:

- Tyčový mixér používajte len v domácnosti a nie na komerčné účely.
- Montáž (pozri na strane 88) musí v každom prípade uskutočniť odborný personál. Firma ritterwerk nepreberá záruku za následky vyplývajúce z montáže, ktorá nebola uskutočnená podľa predpisov alebo chybne.
- S tyčovým mixérom pracujte až po jeho bezpečnom zostavení.
- Sieťový kábel musí byť vedený tak, aby nebol zachytený a smeroval priamo z montážneho systému do zásuvky, ktorá sa má namontovať do spodnej skrinky.
- Sieťový kábel umiestnite tak, aby neprišiel do styku s horúcimi alebo ostrohrannými predmetmi. Nezalomte ho a neovíjajte ho okolo prístroja. Nenechajte sieťový kábel prevísať ponad okraj pracovnej plochy.
- Motorová jednotka (2) tyčového mixéra, nabíjacia stanica (13) a zástrčková sieťová časť (15) nesmie prísť do kontaktu s teplom, ohňom, vlhkosťou a nečistotami.
- Tyč mixéra (3) nesmie prísť do kontaktu s teplom, ohňom a nečistotami.
- Zástrčkovú sieťovú časť pripojte výlučne k vhodnému zdroju striedavého napätia, ktorý zodpovedá údajom na výrobnom štítku zástrčkovej sieťovej časti.
- Používajte iba dodávanú nabíjaciu stanicu, dodanú zástrčkovú sieťovú časť a dodané príslušenstvo. Prístroj sa smie používať len s originálnymi dielmi a príslušenstvom.
- Tento prístroj nesmú používať deti. Prístroj a jeho prípojný kábel udržiavajte mimo dosahu detí.
- Tento prístroj môžu používať aj osoby so zníženými fyzickými, zmyslovými alebo duševnými schopnosťami alebo s nedo-

statočnými skúsenosťami a/alebo vedomosťami, keď sú pod dozorom alebo boli poučené ohľadne bezpečného používania tohto prístroja a rozumejú nebezpečenstvám, ktoré z toho vyplývajú.

– Deti sa nesmú hrať s týmto prístrojom.
– S tyčovým mixérom začnite pracovať až vtedy, keď je vložený do nádoby s plochým dnom.
– Tyčový mixér nesmie byť ponorený do miešanej zmesi nad spoj tyče mixéra a motorovej jednotky.
– Počas prevádzky nenechávajte prístroj bez dozoru.
– Kompletný tyčový mixér, nabíjaciu stanicu a zástrčkovú sieťovú časť nikdy neponárajte do vody alebo iných kvapalín. Nevystavujte prístroj dažďu alebo inej vlhkosti. V prípade, ak by prístroj predsa len spadol do vody, najprv vytiahnite zástrčkovú sieťovú časť nabíjacej stanice zo zásuvky a až potom vyberte prístroj z vody. Pred opätovným uvedením do prevádzky nechajte celý prístroj preskúšať schválenému servisnému miestu.
– Nepoužívajte prístroj s vlhkými rukami. Nepoužívajte prístroj, ak je vlhký alebo mokrý, alebo ak stojíte na vlhkej podlahe. Nepoužívajte prístroj vonku.
– Tyčový mixér a nabíjacia stanica sa nesmú umývať v umývačke riadu.
– Pri používaní tyčového mixéra sa nikdy nedotýkajte nástavcov a nevkladajte do bežiaceho mixéra žiadne predmety.

Nebezpečenstvo poranenia

– V prípade prevádzkových porúch nabíjacej stanice vždy vytiahnite zástrčkovú sieťovú časť zo zásuvky. Neťahajte pritom za kábel, ale za zástrčku.
– Pri poškodeniach častí prístroja okamžite zastavte prevádzku, aby ste predišli ohrozeniam. Pred opätovným uvedením do prevádzky nechajte celý prístroj preskúšať schválenému servisnému miestu.

– Ak je poškodená zástrčková sieťová časť alebo sieťový kábel, musí sa vymeniť za originálnu zástrčkovú sieťovú časť, ktorá je k dispozícii u výrobcu alebo u jeho národnej zákazníckej služby.
– Tyčový mixér v žiadnom prípade nezapínajte, keď ho čistíte, odoberáte jeho nástavce, alebo vymieňate jeho príslušenstvo a náhradné diely. Vtedy majte prsty mimo tlačidiel. Nedotýkajte sa čepelí nástavcov, pretože sú veľmi ostré.
– Potraviny môžu pri spracovaní mixérom vystrekovať. Horúce potraviny preto nechajte pred spracovaním mixérom vychladnúť, aby ste predišli popáleninám.
– Posuňte hrniec mimo varnej dosky, ak chcete mixér použiť priamo v hrnci.
– Dávajte pozor na to, aby výrez nástavca doliehal kompletne na čap hnacieho hriadeľa. Voľné nástavce, ktoré nie sú pevne nasadené, sa nesmú používať a musia sa vymeniť.

Nebezpečenstvo výbuchu

– Akumulátory chráňte pred teplom a ohňom.

Prehľad LED zobrazenia (6)

	LED	Popis
Tyčový mixér v nabíjacej stanici	vyp.	Akumulátor plne nabitý
	bliká raz zľava doprava	Akumulátor sa nabíja, posledná blikajúca LED indikuje stav nabitia
	všetky blikajú synchrónne	Chyba ovládania (prístroj je v nabíjacej stanici zapnutý)
Tyčový mixér mimo nabíjacej stanice	1, 2, 3 alebo 4 LED svietia	Prístroj sa používa, počet LED zobrazuje aktuálny stav nabitia
	LED 1 pomaly bliká (1 sek. zap./1 sek. vyp.)	Akumulátor je vybitý
	LED 1 bliká v krátkych okamihoch (0,1 sek. zap./1 sek. vyp.)	Akumulátor je chybný (pozri „VÝMENA AKUMULÁTORA“)
	všetky 4 LED blikajú pomaly (1 sek. zap./1 sek. vyp.)	Ochrana proti preťaženiu (pozri „OPIS FUNKCIÍ“)

Vyklopte obrázky na prednej a zadnej obálke návodu.

Pred uvedením prístroja do prevádzky si starostlivo prečítajte návod. Uschovajte si návod na použitie a v prípade odovzdania prístroja inej osobe ho priložte k prístroju.

Alternatívne je k dispozícii aktuálny návod na použitie na stránke www.ritterwerk.de.

URČENIE ÚČELU

Tyčový mixér sa používa na mixovanie, sekanie alebo miešanie vhodných bežných domácich potravín.

Tyčový mixér používajte len v domácnosti a nie na komerčné účely.

Použitie, ktoré sa vymyká z určeného účelu alebo nesprávna obsluha môžu viesť k ťažkým zraneniam alebo k poškodeniu tyčového mixéra. Stratíte nárok na celú záruku a nároky vyplývajúce z ručenia.

OPIS FUNKCIÍ

Pomocou akumulátorového tyčového mixéra môžete pevné a tekuté potraviny mixovať, sekať a miešať.

Tyčový mixér (1) je vybavený plastovou nádobou na miešanie (14) a nasledovnými nástavcami:

– Univerzálny nôž (9): Štandardná nástavec na sekanie a mixovanie väčšiny potravín
– Rezací nôž (10): Na sekanie mäsa a vláknitého ovocia a zeleniny
– Šľahací kotúč (11): Na šľahanie potravín (napr. šľahačka)
– Miešací kotúč (12): Na miešanie hustých krémových pokrmov

Tyčový mixér je vybavený 3 rýchlostnými stupňami.

Ochrana proti preťaženiu s bezpečnostným automatickým vypnutím sa aktivuje automaticky pri:

– Prehriatie
– Zablokovanie noža
– Trvalá prevádzka dlhšia ako 4 min.

UVEDENIE DO PREVÁDZKY

• Pred prvým uvedením do prevádzky musí zabudovanie prístroja do vhodnej zásuvky uskutočniť odborník (pozri „MONTÁŽ a OSADENIE“).

• Skôr ako príde tyčový mixér (1) a príslušenstvo do styku s potravinami, vyčistite ho (pozri „ČISTENIE“).

A Položte tyčový mixér svojimi kontaktnými plochami na kontaktné kolíky nabíjacej stanice (13).

L V správnej pozícii je tyčový mixér citeľne upevnený a LED indikátory (6) blikajú.

• Nechajte tyčový mixér v nabíjacej stanici, pokým nebude akumulátor úplne nabitý (pozri „NABÍJANIE AKUMULÁTORA“). Akumulátor je pri dodaní nabitý čiastočne.

POUŽITIE

Nasadenie/výmena nástavca

POZOR, nebezpečenstvo poranenia:

– Pred nasadením alebo odobratím nástavcov tyčový mixér (1) vypnite.
– Prsty majte mimo tlačidiel.
– Čepele nástavcov sú veľmi ostré! Čepele nechytajte holými rukami.

B Pre nasadenie uchopte želaný nástavec (9 – 12) do utierky a nasaďte ho na hnací hriadeľ (3b).
Dávajte pozor na to, aby čap (3a) pevne sedel vo výreze nástavca (3c).

B Pre odobratie uchopte nástavec do utierky a opatrne ho stiahnite.

Použitie tyčového mixéra

POZOR, nebezpečenstvo poranenia:

Blokovacie časti noža neodstraňujte rukami! Použite na to tupý predmet (napr. drevenú tyč).

• Naplňte potraviny do nádoby na miešanie (14) alebo do nádoby s plochým dnom.
S tyčovým mixérom (1) začnite pracovať až vtedy, keď je vložený do nádoby.

Informácia:

– *Pri použití nádoby na miešanie: Nádobu na miešanie neplňte až po vrch. Počas mixovania stúpa hladina naplnenej tekutiny po stenách nahor a mohla by z nádoby uniknúť.*
– *Úzke a vysoké nádoby sú vhodnejšie ako ploché a široké nádoby.*
– *Pri povrchovo upravených nádobách dbajte na to, aby sa povrchová vrstva nepoškodila.*

C Na zapnutie podržte stlačené odblokovacie tlačidlo (7) a krátko stlačte zapínač (8) do 2 sekúnd.

• Počas prevádzky držte stlačené odblokovacie tlačidlo.

Tyčový mixér bude pracovať s najvyššou rýchlosťou. LED zobrazenie (6) svieti (počet LED vždy podľa aktuálneho stavu nabitia).

Informácia
Aby bol tyčový mixér chránený pred preťažením, automaticky sa vypne v prípade prehriatia, zablokovania noža alebo po 4 minútach nepretržitej prevádzky. Po vypnutí budú všetky LED pomaly blikať. Tyčový mixér sa potom dá opäť zapnúť a ďalej používať.

• V prípade potreby zmeňte rýchlosť: krátko stlačte zapínač. Rýchlosť sa zníži.

Informácia:
Po najpomalšom rýchlostnom stupni prepne tyčový mixér opäť na najrýchlejší rýchlostný stupeň.

• Na vypnutie uvoľnite odblokovacie tlačidlo.

Zobrazenie stavu nabitia

• Krátko stlačte tlačidlo odblokovania (7).
Počet rozsvietených LED zobrazuje stav nabitia.

ČISTENIE

POZOR, nebezpečenstvo poranenia:
– Prsty majte mimo tlačidiel.
– Čepele nástavcov sú veľmi ostré! Čepele nechytajte holými rukami.

Aby sa nemohli zvyšky pokrmov usádzať, tyčový mixér (1) bezprostredne po použití dôkladne vyčistite:

• Ponorte tyč mixéra (3) do nádoby na miešanie (14) alebo do inej nádoby s teplou vodou a čistiacim prostriedkom.

• Tyčový mixér zapnite. Nechajte ho na krátky čas bežať v roztoku čistiaceho prostriedku.

• Nádobu na miešanie alebo inú nádobu naplňte čistou vodou a nechajte tyčový mixér krátky čas bežať vo vode.

• Aby ste sa uistili, že sa žiadne zvyšky pokrmov na mixéri neusadili, stiahnite nástavec (pozri „Nasadenie/výmena nástavca“) a vyčistite ho.

• V prípade potreby poutierajte motorovú jednotku (2), tyč mixéra a nabíjaciu stanicu (13) vlhkou handrou.

UPOZORNENIE, nebezpečenstvo poškodenia prístroja:
– Nepoužívajte žiadne abrazívne prostriedky, agresívne kvapaliny, špongie s drsným povrchom alebo tvrdé kefy.
– Tyčový mixér nie je vhodný na čistenie v umývačke riadu.
– Nenechajte tyč mixéra (3) dlhší čas stáť v kvapaline, pretože by mohlo dôjsť k zafarbeniu.

• Všetky umyté časti osušte.

NABÍJANIE AKUMULÁTORA

Ak je tyčový mixér (1) zapnutý, zobrazuje počet rozsvietených LED na indikátore (6) stav nabitia tyčového mixéra. Keď je akumulátor prázdny, bliká LED 1 pomaly.

Informácia:
Tyčový mixér nezapínajte, keď je akumulátor prázdny. V opačnom prípade sa akumulátor môže poškodiť.

A Položte tyčový mixér svojimi kontaktnými plochami na kontaktné kolíky nabíjacej stanice (13).
L V správnej pozícii je tyčový mixér citeľne upevnený a LED indikátory (6) blikajú. Počet blikajúcich LED zobrazuje stav nabitia.

Akumulátor je úplne nabitý, keď všetky LED zhasnú.

USCHOVANIE

Prístroj spolu s príslušenstvom skladujte mimo dosahu detí. Ak sa chystáte prístroj dlhšie skladovať (bez použitia), najskôr úplne nabite akumulátor (pozri „NABÍJANIE AKUMULÁTORA“). V opačnom prípade sa akumulátor môže poškodiť.

L Nástavce môžete skladovať na kolíkoch nabíjacej stanice, ktoré sú na tento účel vytvorené.

VÝMENA AKUMULÁTORA

POZOR, nebezpečenstvo poranenia:
Prsty majte mimo tlačidiel.

Keď LED 1 krátko blikne, je akumulátor poškodený (pozri „Prehľad LED zobrazenia (6)“) a musí sa vymeniť:

• Vyberte tyčový mixér (1) z nabíjacej stanice (13).

D Uvoľnite 3 skrutky na kryte akumulátora (5) a stiahnite ho.

E Akumulátor silným potiahnutím za pútko (16) vytiahnite smerom nahor.

F Vložte nový akumulátor spolu s pútkom. Pritom sa uistite, že konektor (17) úplne vložíte do k tomu určeného protikusu na tyčovom mixéri. K tomu je potrebná určitá sila.

• Pútko uložte tak, aby zostalo aj naďalej prístupné.

G Nasaďte kryt akumulátora.

Dávajte pozor na to, aby sa nos krytu akumulátora nachádzal presne v určenom výreze na tyčovom mixéri.

- Upevnite ho 3 skrutkami.
- Nechajte tyčový mixér v nabíjacej stanici, pokým nebude akumulátor úplne nabitý (pozri „NABÍJANIE AKUMULÁTORA“). Akumulátor je pri dodaní nabitý čiastočne.

LIKVIDÁCIA



Tento výrobok sa po ukončení svojej životnosti nesmie likvidovať cez bežný domový odpad. Musí sa odovzdať v zbernom mieste na recykláciu elektrických a elektronických prístrojov. Poukazuje na to symbol na výrobku, v návode na použitie alebo na obale.

Materiály sú podľa svojho označenia recyklovateľné. Recykláciou, opätovným použitím materiálov alebo inými formami zhodnotenia odpadu z prístrojov značne prispievate k ochrane nášho životného prostredia.

Informujte sa na správe obce o príslušnom mieste likvidácie odpadu.

Likvidácia tyčového mixéra

- Vyberte akumulátor (pozri „VÝMENA AKUMULÁTORA“)
- Tyčový mixér zlikvidujte podľa predpisov.
- Aj úplne vybité akumulátory obsahujú zvyškovú energiu. Aby ste predišli skratu, odizolujte póly, napríklad izolačnou páskou.
- Akumulátor zlikvidujte podľa miestnych a štátnych predpisov a odovzdajte ho na zbernom mieste starých akumulátorov.

NARIADENIE REACH (nariadenie o regulácii, evaluácii a autorizácii chemických látok)

Pozri www.ritterwerk.de

SERVIS, OPRAVY a NÁHRADNÉ DIELY

Pre servis, opravy a náhradné diely sa spojte s miestnym servisným miestom!
Pozri www.ritterwerk.de

TECHNICKÉ ÚDAJE

Prístroj zodpovedá predpisom CE.

Sieťové napätie/Príkon:
pozri typové štítky (4a a 4b) na príslušných častiach prístroja

ZÁRUKA

Pre tento tyčový mixér ritter poskytujeme 2-ročnú záruku od výrobcu, odpočítavanú od dátumu zakúpenia a podľa pravidiel reklamačných poriadkov EÚ. V prípade záručných nárokov alebo za účelom využitia zákazníckej služby, treba tyčový mixér v každom prípade odoslať národnej zákazníckej službe.

MONTÁŽ a OSADENIE

Dodržiavajte grafické zobrazenia (**I až L**) na prednej a zadnej časti brožúry.

Ďalšie informácie týkajúce sa montáže nájdete aj na adrese www.ritterwerk.de/installation-notes.

Bezpečnostné pokyny

Aby sa predišlo zraneniam alebo poškodeniu prístroja, bezpodmienečne dodržujte nasledujúce bezpečnostné pokyny:

– Montáž prístroja musí v každom prípade vykonať odborný personál. Firma ritterwerk nepreberá záruku za následky vyplývajúce z montáže, ktorá nebola uskutočnená podľa predpisov alebo chybne!
– Sieťový kábel musí byť vedený tak, aby nebol zachytený a smeroval priamo z montážneho systému do zásuvky, ktorá sa má namontovať do spodnej skrinky.
– Pred montážou vytiahnite zástrčkovú sieťovú časť zo zásuvky.

I Montážne podmienky

Nasledujúce údaje predstavujú minimálne rozmery.

– Svetlá šírka zásuvky: min. 145 mm
– Svetlá výška dna zásuvky/nosníka: 75 mm
– Svetlosť vysúvania predná hrana pracovnej dosky/vnútorná hrana čela zásuvky: min. 400 mm
– Hĺbka zásuvky: min. 434 mm
– Šírka prístroja: 138 mm

Hrúbka dna zásuvky by mala byť minimálne 10 mm.

Výber zásuvky

Upozornenie:
Nadomietková zásuvka (podľa VDE/DIN 49440, ÖVE, SEV) musí byť k dispozícii vo výške zásuvky alebo za zadnou stenou.

Spojenie medzi zásuvkou a elektrickým prívodom by malo ležať pod zadným nosníkom, príp. horným dnom podľa možnosti dostatočne ďaleko za zadným dolným rohom skrinky.

Zásuvka sa musí dať úplne pohybovať aj vtedy, keď je zástrčková sieťová časť zapojená.

Používateľ musí mať prístup k zástrčkovej sieťovej časti, aby mohol v prípade potreby (napr. pri čistení) prístroj odpojiť od elektrickej siete.

I Rozsah dodávky pre montáž

18	Montážna platňa
19	Priechodka
20	Samolepiaci káblový kanál
–	4 skrutky so zápustnou hlavou (krížová štrbina, PZ 3,5 x 12)

Montáž tyčového mixéra

K Navŕtajte otvory pre upevnenie montážnej platne (18) 1 mm vrtákom.

• Montážnu platňu pevne priskrutkujte pomocou priložených skrutiek.

• Nacvaknite nabíjaciu stanicu (13) na montážnu platňu.

K Kovovým vrtákom (priemer 12 mm) navŕtajte otvor do zadnej steny zásuvky. Dávajte pozor na to, aby sa dal kábel viesť paralelne s bočnou stenou zásuvky od nabíjacej stanice smerom k otvoru.

• Vložte priechodku (19) do otvoru na zadnej strane zásuvky.

• Skráťte káblový kanál (20) na želanú dĺžku a nalepte ho na dno zásuvky.

• Zastrčte zástrčkovú sieťovú časť (15) do sieťovej zásuvky.

• Veďte kábel sieťovej časti zozadu cez priechodku a zasuňte ho do nabíjacej stanice.

• Vložte kábel sieťovej časti do káblového kanála a zatvorte ho.

• Nadbytočný kábel sieťovej časti spojte so zástrčkovou sieťovou časťou.

A Položte tyčový mixér (1) svojimi kontaktnými plochami na kontaktné kolíky nabíjacej stanice.

L V správnej pozícii je tyčový mixér citeľne upevnený a LED indikátory (6) blikajú.

SPLOŠNI VARNOSTNI NAPOTKI

Da bi preprečili telesne poškodbe ali okvaro naprave, vedno upoštevajte naslednje varnostne napotke:

- Palični mešalnik uporabljajte izključno v gospodinjstvu in ne profesionalno.
- Vgradnjo (glejte stran 95) mora vedno opraviti strokovno osebje. Družba ritterwerk ne prevzema odgovornosti za nepravilno ali pomanjkljivo vgradnjo.
- Palični mešalnik uporabite šele, ko je strokovno vgrajen.
- Napajalni kabel je treba napeljati neposredno od vgradnega mehanizma do omrežne vtičnice za spodnjim kuhinjskim elementom, tako da ni ujet.
- Pazite, da napajalni kabel ne pride v stik z vročimi ali ostrimi predmeti. Ne upognite in ne navijte okoli naprave. Napajalnega kabla ne pustite viseti čez rob delovne površine.
- Motorna enota (2) paličnega mešalnika, polnilna postaja (13) in omrežni adapter (15) ne smejo priti v stik s toploto, ognjem, vlago in umazanijo.
- Palični mešalnik (3) ne sme priti v stik s toploto, ognjem in umazanijo.
- Napajalnik priključite izključno v primeren vir izmenične napetosti, ki ustreza navedbam na tipski ploščici napajalnika.
- Uporabljajte le priloženo polnilno postajo, priloženi napajalnik in priložene nastavke. Napravo uporabljajte samo z originalnimi nadomestnimi deli in nastavki.
- Otroci naprave ne smejo uporabljati. Napravo in napajalni kabel hranite nedosegljivo otrokom.
- Napravo lahko uporabljajo tudi osebe z omejenimi fizičnimi, zaznavnimi ali duševnimi sposobnostmi ali s pomanjkanjem izkušenj in/ali znanja, če so pri tem nadzorovane ali so bile podučene o varni uporabi naprave in razumejo nevarnosti pri njeni uporabi.
- Otroci se z napravo ne smejo igrati.
- Palični mešalnik uporabljajte šele, ko je vstavljen v posodo s ploskim dnom.

– Paličnega mešalnika ne smete potopiti v zmes preko spoja mešalne palice in motorne enote.
– Naprave med delovanjem nikoli ne pustite brez nadzora.
– Paličnega mešalnika, polnilne postaje ali napajalnika nikoli ne potopite v vodo ali druge tekočine. Nikoli je ne izpostavljajte dežju ali drugi vlagi. Če bi naprava vseeno padla v vodo, najprej izključite napajalnik polnilne postaje iz vtičnice in šele nato vzemite napravo iz vode. V takšnem primeru naj celotno napravo pred ponovno uporabo pregleda pooblaščeni serviser.
– Naprave nikoli ne uporabljajte z vlažnimi rokami. Ne uporabljajte je, če je vlažna ali mokra ali če stojite na vlažnih tleh. Ne uporabljajte je na prostem.
– Paličnega mešalnika in polnilne postaje ne smete čistiti v pomivalnem stroju.
– Med delovanjem paličnega mešalnika se nikoli ne dotikajte nastavkov in ne vstavljajte predmetov v delujoč palični mešalnik.

Nevarnost telesnih poškodb

– V primeru okvare polnilne postaje vedno izvlecite napajalni kabel iz vtičnice. Pri tem ne vlecite za napajalni kabel, temveč za električni vtikač.
– Če je kateri od delov naprave poškodovan, jo takoj prenehajte uporabljati, da preprečite nevarnosti. V takšnem primeru naj celotno napravo pred ponovno uporabo pregleda pooblaščeni serviser.
– Če je napajalnik ali napajalni kabel poškodovan, ga morate zamenjati z originalnim napajalnikom, ki ga dobite pri proizvajalcu ali nacionalni službi za stranke.
– Paličnega mešalnika nikoli ne vključite, ko ga čistite, odstranjujete ali nameščate nastavke ali menjujete dodatno opremo in nadomestne dele. Držite prste stran od gumbov. Ne dotikajte se nožev na nastavkih, saj so zelo ostri.
– Med obdelavo lahko pride do brizganja živil. Zaradi tega pred uporabo počakajte, da se vroča hrana ohladi, da se izognete opeklinam.

– Če palični mešalnik uporabljajte v loncu, le-tega predhodno odstranite s kuhalne plošče.
– Prepričajte se, da se vdolbina na nastavku popolnoma prilega na zatič pogonske gredi. Uporaba ohlapnih, nepritrjenih nastavkov ni dovoljena, in jih morate zamenjati.

Nevarnost eksplozije

– Akumulatorske baterije zaščitite pred vročino in ognjem.

Pregled LED prikaza (6)

	LED lučke:	Opis
Palični mešalnik v polnilni postaji	izklop	Baterija je napolnjena
	posamično utripajo z leve proti desni	Akumulatorska baterija se polni, zadnja utripajoča LED lučka označuje stanje polnjenja
	vse utripajo sinhrono	Napaka pri delovanju (naprava je vklopljena v polnilni postaji)
Palični mešalnik izven polnilne postaje	Sveti 1, 2, 3 ali 4 lučke LED	Naprava je v uporabi, število LED lučk označuje trenutno stanje napolnjenosti
	LED 1 utripa počasi (1 s vklop/1 s izklop)	Prazna baterija
	LED 1 utripa hitro (0,1 s vklop/1 s izklop)	Okvara baterije (glejte „ZAMENJAVA AKUMULATORSKE BATERIJE“)
	vse 4 lučke LED utripajo (1 s vklop/1 s izklop)	Zaščita proti preobremenitvi (glejte „OPIS FUNKCIJ“)

Razgrnite slike na sprednji in zadnji platnici.

Pred prvo uporabo skrbno preberite navodila za uporabo. Navodila za uporabo shranite in jih priložite napravi, če jo posredujete naprej.

Najnovejša navodila za uporabo so na voljo tudi na spletnem naslovu www.ritterwerk.de.

NAMEN UPORABE

Palični mešalnik se uporablja za pretlačenje, sekljanje ali mešanje ustreznih, običajnih gospodinjskih živil.

Palični mešalnik uporabljajte izključno v gospodinjstvu in ne profesionalno.

Neustrezna ali napačna uporaba lahko povzroči hude telesne poškodbe ali okvare paličnega mešalnika. V takšnih primerih prenehata veljati garancija in jamstvo.

OPIS FUNKCIJ

Z baterijskim paličnim mešalnikom lahko pretlačite, sesekljate ali premešate trdna in tekoča živila.

Palični mešalnik (1) je opremljen s plastično mešalno posodo (14) in naslednjimi nastavki:

– Univerzalni nož (9): standardni nastavek za sekljanje in mletje večine živil
– Rezalni nož (10): za sekljanje mesa in vlaknatega sadja in zelenjave
– Plošča za stepanje (11): za zračno stepanje živil (npr. smetane)
– Mešalna plošča (12): za mešanje gostih kremnih jedi

Palični mešalnik ima 3 stopnje hitrosti.

Zaščita pred preobremenitvijo s samodejnim varnostnim izklopom se samodejno aktivira pri:

– Pregrevanje
– Blokada noža
– neprekinjenem delovanju dlje kot 4 minute.

PRVA UPORABA

• Pred prvo uporabo naj strokovnjak napravo vgradi v ustrezen predal (glejte „VGRADNJA“).

• Palični mešalnik (1) in pribor očistite, preden pride v stik z živili (glejte „ČIŠČENJE“).

A Vstavite palični mešalnik s kontaktnimi površinami na kontaktne zatiče polnilne postaje (13).

L V pravilnem položaju je palični mešalnik občutno pritrjen in LED lučke na prikazu LED (6) utripajo.

• Palični mešalnik pustite v polnilni postaji, dokler akumulatorska baterija ni popolnoma napolnjena (glejte „POLNJENJE AKUMULATORSKE BATERIJE“). Akumulatorska baterija je ob dostavi delno napolnjena.

UPORABA

Nameščanje/menjava nastavka

PREVIDNO, nevarnost telesnih poškodb:

– Palični mešalnik (1) izklopite, preden vstavite ali odstranite nastavke.
– Držite prste stran od gumbov.
– Rezila nastavkov so zelo ostra! Rezil se ne dotikajte z golimi rokami.

B Za natikanje primite želen nastavek (9 – 12) s kuhinjsko krpo in ga nataknite na pogonsko gred (3b).
Prepričajte se, da je zatič (3a) trdno vstavljen v vdolbino na nastavku (3c).

B Za snemanje primite nastavek s kuhinjsko krpo in ga predvidno odstranite.

Uporaba paličnega mešalnika

PREVIDNO, nevarnost telesnih poškodb:

Dele, ki so se zataknili v nož, ne odstranjujte z rokami! Uporabite topi predmet (npr. ročaj lesene kuhalnice).

• Vstavite živilo v mešalno posodo (14) ali posodo z ravnim dnom. Palični mešalnik (1) uporabljajte šele, ko je vstavljen v posodo.

Informacije:

– *Če uporabljate mešalno posodo: Mešalne posode ne napolnite do vrha. Med mešanjem se napolnjena tekočina dviga po stenah in pride lahko do brizganja tekočine.*
– *Ozke, visoke posode so bolj primerne od ploskih in širokih.*
– *Pri uporabi posode s premazom pazite, da premaza ne poškodujete.*

C Za vklop pritisnite in držite tipko za odklepanje (7) in na kratko pritisnite tipko za vklop (8) v 2 sekundah.

• Med delovanjem pritisnite in držite tipko za odklepanje.

Palični mešalnik deluje na najvišji hitrosti. LED lučke na prikazu LED (6) svetijo (število je odvisno od trenutnega stanja napolnjenosti).

Informacije:
Za zaščito paličnega mešalnika pred preobremenitvijo se le-ta v primeru pregrevanja, blokade noža ali po 4 minutah neprekinjenega delovanja samodejno izklopi. Po izklopu vse LED lučke počasi utripajo. Palični mešalnik lahko nato znova vklopite in ga znova uporabljate.

• Če želite, lahko po potrebi spremenite hitrost: na kratko pritisnite tipko za vklop.
Hitrost se zmanjša.

Informacije:
Po najnižji hitrosti palični mešalnik ponovno preklopi v položaj najvišje hitrosti.

• Če želite palični mešalnik izklopiti, spustite tipko za odklepanje.

Prikaz stanja napolnjenosti

• Za kratek čas pritisnite tipko za deblokiranje (7).
Število osvetljenih LED lučk prikazuje stanje napolnjenosti.

ČIŠČENJE

PREVIDNO, nevarnost telesnih poškodb:

– Držite prste stran od gumbov.

– Rezila nastavkov so zelo ostra! Rezil se ne dotikajte z golimi rokami.

Da bi preprečili sprijemanje pokvarljivih ostankov, palični mešalnik (1) takoj po uporabi temeljito očistite:

• Namočite mešalno palico (3) paličnega mešalnika v mešalno posodo (14) ali v posodo s toplo vodo in sredstvom za pomivanje posode.

• Vklopite palični mešalnik. Za kratek čas jo pustite v raztopini sredstva za pomivanje posode.

• Napolnite mešalno posodo ali posodo s čisto vodo in pustite, da palični mešalnik v vodi kratek čas deluje.

• Da zagotovite, da sprijeti ostanki niso prisotni, odstranite nastavek (glejte „Nameščanje/menjava nastavka“), in ga očistite.

• Po potrebi obrišite motorno enoto (2), mešalno palico paličnega mešalnika in polnilno postajo (13) z vlažno krpo.

OPOMBA, nevarnost okvare paličnega mešalnika:

– Ne uporabljajte jedkih čistil, agresivnih tekočin, gobic z grobo površino ali trdih ščetk.

– Palični mešalnik ni primeren za pomivanje v pomivalnem stroju.

– Mešalne palice (3) ne pustite dalj časa stati v tekočini, saj se v nasprotnem primeru lahko pojavi razbarvanje.

• Posušite vse očiščene dele.

POLNJENJE AKUMULATORSKE BATERIJE

Ko je palični mešalnik (1) vklopljen, število vključenih LED lučk na prikazu LED (6) označuje stanje polnjenja paličnega mešalnika. Ko je akumulatorska baterija prazna, LED 1 počasi utripa.

Informacije:
Paličnega mešalnika ne vklopite, ko je baterija prazna. V nasprotnem primeru se akumulatorska baterija poškoduje.

A Vstavite palični mešalnik s kontaktnimi površinami na kontaktne zatiče polnilne postaje (13).
L V pravilnem položaju je palični mešalnik občutno pritrjen in LED lučke na prikazu LED (6) utripajo. Število utripajočih LED lučk prikazuje stanje napolnjenosti.

Akumulatorska baterija je polna, ko se vse LED lučke izključijo.

SHRANJEVANJE

Napravo in pribor shranjujte nedosegljivo otrokom. V primeru daljšega shranjevanja naprave (brez uporabe), najprej popolnoma napolnite akumulatorsko baterijo (glejte „POLNJENJE AKUMULATORSKE BATERIJE“). V nasprotnem primeru se akumulatorska baterija poškoduje.

L Nastavke lahko hranite na predvidenih zatičih na polnilni postaji.

ZAMENJAVA AKUMULATORSKE BATERIJE

PREVIDNO, nevarnost telesnih poškodb:
Držite prste stran od gumbov.

Ko LED 1 kratko zasveti, je akumulatorska baterija okvarjena (glejte „Pregled LED prikaza (6)“) in jo morate zamenjati:

- Vzemite palični mešalnik (1) iz polnilne postaje (13).

D Odvijte 3 vijake pokrova akumulatorske baterije (5) in ga odstranite.

E Akumulatorsko baterijo izvlecite z zanko (16) z močnim potegom.

F Vstavite novo akumulatorsko baterijo skupaj z zanko. Prepričajte se, da je vtikač (17) v celoti vstavljen v nasprotni del, ki je na paličnem mešalniku. To zahteva nekaj moči.

- Zanko shranite tako, da ostane dostopna.

G Namestite pokrov baterije. Prepričajte se, da je nos pokrova akumulatorske baterije ravno v vdolbini na paličnem mešalniku.

- Pritrdite ga s 3 vijaki.
- Palični mešalnik pustite v polnilni postaji, dokler akumulatorska baterija ni popolnoma napolnjena (glejte „POLNJENJE AKUMULATORSKE BATERIJE“). Akumulatorska baterija je ob dostavi delno napolnjena.

ODLAGANJE MED ODPADKE



Naprave ob koncu njene življenjske dobe ne odvrzite med običajne gospodinjske odpadke. Odnesite jo na zbirno mesto za recikliranje električnih in elektronskih naprav. Na to opozarjajo simbol na izdelku, navodila za uporabo in embalaža izdelka.

Materiale je glede na njihove oznake mogoče znova uporabiti. S ponovno uporabo in recikliranjem starih naprav prispevate k varovanju okolja.

Prosimo, da se pri občinski upravi pozanimate, kje se nahajajo pristojna zbirna mesta.

Odstranjevanje paličnega mešalnika

- Odstranite baterijo (glejte „ZAMENJAVA AKUMULATORSKE BATERIJE“)
- Palični mešalnik odstranite v skladu s predpisi.
- Tudi povsem izpraznjene akumulatorske baterije vsebujejo preostalo energijo. Da bi se izognili kratkemu stiku, izolirajte priključke na primer z izolirnim trakom.
- Odstranite staro akumulatorsko baterijo v skladu z lokalnimi in nacionalnimi predpisi in jo vrnite na zbirno mesto za baterije.

UREDBA REACH

Obiščite spletno mesto www.ritterwerk.de.

SERVIS, POPRAVILA IN NADOMESTNI DELI

Za servis, popravila in nadomestne dele se obrnite na najbližjo servisno službo.
Obiščite spletno mesto www.ritterwerk.de.

TEHNIČNI PODATKI

Naprava je v skladu s CE-predpisi.

Omrežna napetost / moč: glejte tipski ploščici (4a in 4b) na ustreznih delih naprave

GARANCIJA

Za ta palični mešalnik dajemo 2-letno garancijo proizvajalca, ki velja od datuma nakupa in po določbah direktiv EU o jamstvu. Za uveljavljanje garancije ali servisne storitve je treba palični mešalnik v vsakem primeru poslati nacionalni servisni službi.

VGRADNJA

Upoštevajte slike (**I do L**) na sprednji in zadnji platnici.

Dodatne informacije o vgradnji najdete tudi na spletnem mestu www.ritterwerk.de/installation-notes.

Varnostni napotki

Da bi preprečili telesne poškodbe ali okvaro naprave, vedno upoštevajte naslednje varnostne napotke:

– Vgradnjo mora v vsakem primeru opraviti strokovno osebje. Družba ritterwerk ne prevzema odgovornosti za nepravilno in/ali pomanjkljivo vgradnjo.
– Napajalni kabel je treba napeljati neposredno od vgradnega mehanizma do omrežne vtičnice za spodnjim kuhinjskim elementom, tako da ni ujet.
– Pred montiranjem izvlecite napajalnik iz vtičnice.

I Pogoji za vgradnjo

Naslednji podatki so najmanjše potrebne mere.

– Notranja širina predala: min. 145 mm
– Notranja globina predala: min. 75 mm
– Dolžina izvlečenega predala od sprednjega roba delovne površine do notranjega roba sprednje stranice predala: min. 400 mm
– Globina predala: min. 434 mm
– Širina naprave: 138 mm

Dno predala naj bo debelo najmanj 10 mm.

Izbira električne vtičnice

Informacije:
V višini predala mora biti na ali za njegovo hrbtno stranico nadometna električna vtičnica (skladno z VDE/DIN 49440, ÖVE, SEV).

Napajalni kabel naj bo napeljan do električne vtičnice pod zadnjo stranico oz. dnom predala ter čim bolj zgoraj v zadnjem kotu spodnjega predala.

Ko je napajalnik vključen v električno vtičnico, mora biti mogoče predal povsem zapreti.

Napajalnik mora biti prosto dostopea, da lahko uporabnik napravo po potrebi (npr. pred čiščenjem) izključi iz vtičnice.

I Obseg dobave in sestavljanje

18	Namestitvena plošča
19	Dovodni nastavek
20	Samolepljivi kanal za kabel
–	4 vijaki s potopno glavo (križna zareza, PZ 3,5 x 12)

Montaža paličnega mešalnika

K Izvrtajte položaje za namestitev montažne plošče (18) z 1 mm svedrom.

• Montažno ploščo trdno privijte s priloženimi vijaki.

• Vpnite polnilno postajo (13) na montažno ploščo.

K S svedrom za kovino (premer 12 mm) izvrtajte luknjo v zadnjo steno predala. Prepričajte se, da je kabel mogoče napeljati vzporedno s stransko steno predala od polnilne postaje do odprtine.

• Vstavite dovodni nastavek (19) v izvrtino na zadnji steni predala.

• Kanal za kabel (20) skrajšajte na želeno dolžino in ga prilepite na dno predala.

• Ponovno vtaknite vtični napajalnik (15) v električno vtičnico.

• Vstavite napajalni kabel iz hrbtne strani skozi dovodni nastavek in ga priključite v polnilno postajo.

• Vtaknite napajalni kabel v kanal za kabel in ga zaprite.

• Presežek napajalnega kabla zvijte na napajalniku.

A Vstavite palični mešalnik (1) s kontaktnimi površinami na kontaktne zatiče polnilne postaje.

L V pravilnem položaju je palični mešalnik občutno pritrjen in LED lučke na prikazu LED (6) utripajo.

ritter
made in Germany

ritterwerk GmbH
Zentralkundendienst
Industriestraße 13
82194 Gröbenzell

Telefon (08142) 440 16-60
Telefax (08142) 440 16-70

kundendienst@ritterwerk.de
www.ritterwerk.de
www.facebook.com/ritterwerk

Stand: 11/18
Teile-Nr. 625.651