THEBO - Montage / Instruction LED E 801 - Einzelleuchte - single light

Montage / Instruction LED E 801 - luminaire individuel - simple lumière

Edelstahl - stainless steel - Inox

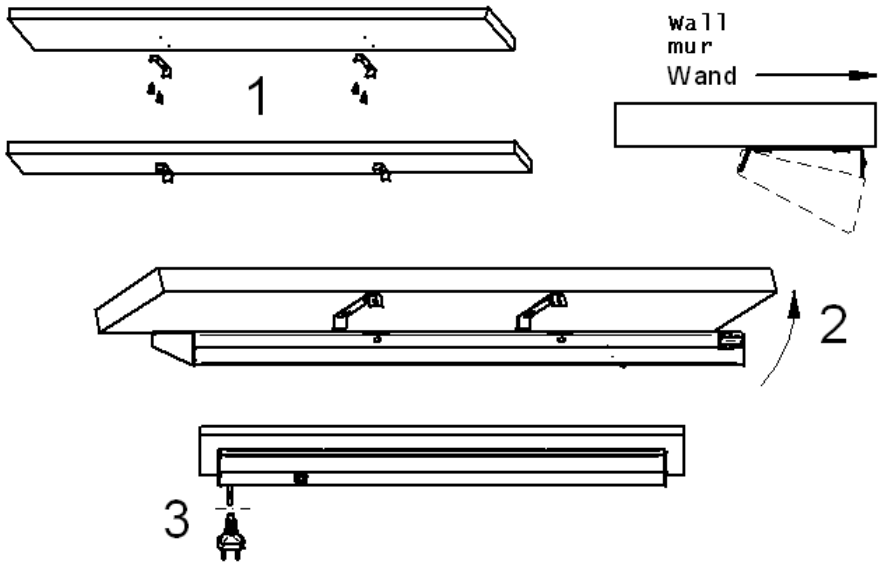

1 - Halteclip anschrauben - Fix the mounting clip
90° Winkel zur Rückseite - 90° angle to the wall
Fixez le clip de montage Angle de 90 ° par rapport au mur

2- Leuchtengehäuse auf die Halteclip stecken
Place the front of light housing on the retaining clips
Rückseite aufclippen - Put the back on the clips
in der aufgeclippten Position lässt sich das Gehäuse
noch ca. 1 mm nach links oder rechts verschieben
In the clip-on position the housing can be adjust
about 1 mm to the left or right

Placer le boîtier du luminaire sur le clip de retenue
Mettez le dos sur les clips
Dans la position d'enclenchement, le boîtier peut s'ajuster
environ 1mm à gauche ou à droite

3- Netzverbindung 250 V AC herstellen
Make the Main Voltage connection 250 V/AC
Faire la connexion de tension principale 250 V / AC

Achtung / Attention:

Alle Montagearbeiten im spannungslosen Zustand durchführen.
Bitte beachten Sie die jeweils gültigen VDE Richtlinien
Carry out all assembly work in a voltage-free state.
Please observe the valid VDE guidelines
Effectuer tous les travaux d'assemblage à l'état hors tension.
Veuillez respecter les directives VDE en vigueur

Reinigungshinweis:

Um Beschädigungen an der Oberfläche zu vermeiden, bitte keine
Scheuermittel oder Putzschwämme benutzen
Reinigung nur mit für Edelstahl geignete silikonhaltige Reinigungsmittel

Cleaning Instruction / *Instructions de nettoyage*

To avoid damage to the surface, please do not use abrasives and -sponges !!!!
Putzschwämme verwenden !!! Use only stainless steel suitable silicone - containing cleaner
Pour éviter d'endommager la surface, n'utilisez pas d'abrasifs et d'éponges !!!!
Utiliser uniquement un nettoyant contenant de silicone approprié en acier inoxydable