TWIST

D

Achtung:
Installationen im Hauptstromnetz dürfen nur von einer geschulten Elektrofachkraft vorgenommen werden!

Empfehlung:
Im ungenutzten Zustand schließen.

Montageanleitung – Arbeitsplatte

GB

Important:
It is obligatory that any connection to the main electricity supply shall be made by a qualified electrician!

Recommendation:
Close if not in use.

Assembly Instructions – Work surface installation

F

Attention:
Le raccordement au réseau électrique doit obligatoirement être realize par un électricien qualifié!

Recommandation:
Fermer lorsque le produit n'est pas d'utilisé.

Instructions de montage – Plateau

ES

Atençion:
Instalaciónes en la red eléctrica solo deben ser hecho por un electricista cualificado!

Recomendaçion:
Cerrar cuando esté fuera de uso.

Instrucciones montaje – Encimera

RO

Atenţie:
Instalarea in circuitul principal de curent trebuie facuta doar de catre persoane autorizate!

Recomandare:
A se închide doar cand nu este folosit.

Instructiuni – Blat

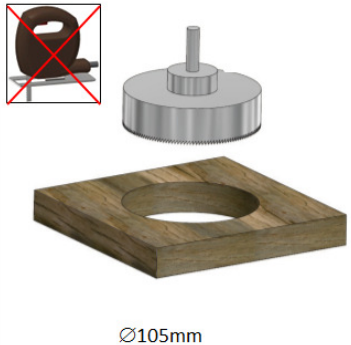

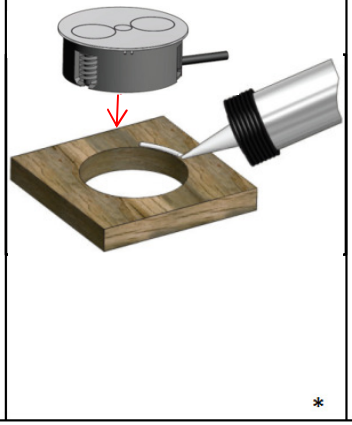



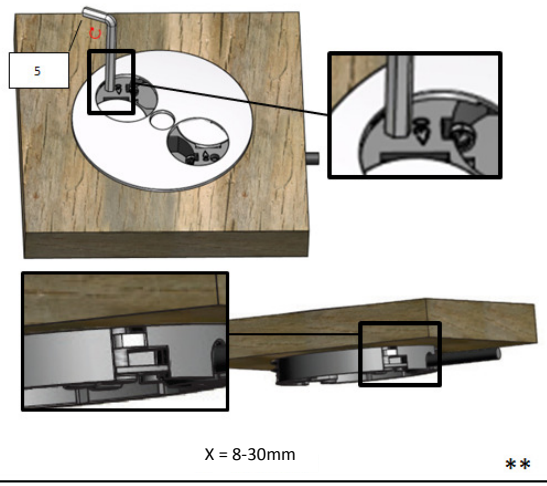

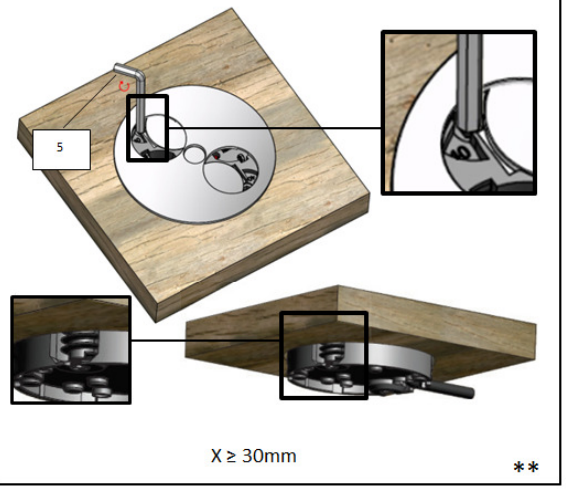

*) Fuge zwischen Deckel und Gehäuse vor Silikoneintritt schützen!

Silikon nicht für Datenvariante!

**) Kurze Schlüsselseite oben! Nur bis Druckpunkt anziehen.

*) Protect the joint between cover and housing from penetration of silicone!

Silicon not for data version!

**) Short Allen Key leg up. Torque only to pressure point.

*) Protéger le joint entre le couvercle et le boîtier contre la pénétration de silicone!

N'appliquez pas silicone si vous utilisez la version avec keystone !

**) Brève face de la clé en haut. Juste à pointe de poissée.

*) Proteger la articulación entre la tapa y la carcasa contra la penetración de silicona!

No silicona por la versión con keystone!

**) El lado corto de la llave Allen hacia arriba! Solo apretar hasta el punto de presión.

*) Proteja îmbinarea între capacul și carcasa împotriva pătrunderii de silicon!

A nu se folosi silicon la varianta cu date!

**) Partea scurta a cheii hexagonale in partea superioara. A se insuruba doar pana la punctul de presiune.

TWIST

D

Öffnen&Schließen

GB

Open&Close

F

Ouvrir&Fermer

ES

Abrir&Cerrar

RO

Deschide&Închide



Push… turn… close



Push… turn… open

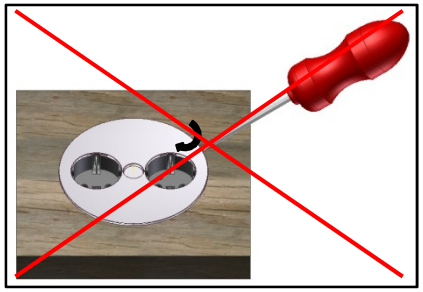



Bachmann #931.900



Bachmann #918.900

Betrifft nur den deutschen Markt!/Note valid for German market only!/Valide pour marché allemande seulement!/ Respecto solo al mercado alemán!/Este valabil doar pentru piata de desfacere din Germania!

Hinweis!

Installation nur durch Personen mit einschlägigen elektrotechnischen Kenntnissen und Erfahrungen!*)

Durch eine unsachgemäße Installation gefährden **Sie**:

- Ihr eigenes Leben;
- Das Leben der Nutzer der elektrischen Anlage.

Mit einer unsachgemäßen Installation riskieren **Sie** schwere Sachschäden, z.B. durch Brand. Es droht für **Sie** die persönliche Haftung bei Personen- und Sachschäden.

Wenden Sie sich an einen Elektroinstallateur!

***)** Für die Installation sind insbesondere folgende Fachkenntnisse erforderlich:

- Die anzuwendenden „5 Sicherheitsregeln“: Freischalten; gegen Wiedereinschalten sichern; Spannungsfreiheit – feststellen; Erden und Kurzschließen; benachbarte, unter Spannung stehende Teile abdecken oder abschranken;
- Auswahl des geeigneten Werkzeuges, der Messgeräte und ggf. der persönlichen Schutzausrüstung;
- Auswertung der Messergebnisse;
- Auswahl des Elektro-Installationsmaterials zur Sicherstellung der Abschaltbedingungen;
- IP-Schutzarten;
- Einbau des Elektroinstallationsmaterials;
- Art des Versorgungsnetzes (TN-System, IT-System, TT-System) und die daraus folgenden Anschlussbedingungen (klassische Nullung, Schutzerdung, erforderliche Zusatzmaßnahmen etc.)